EUROPEISKA KOMMISSIONEN
GENERALDIREKTORATET FÖR
BESKATTNING OCH TULLUNION
Tullpolitik, lagstiftning och tulltaxan
Arbetsmetoder på tullområdet och projektledning

Bryssel, 23.4.2016
TAXUD A3(2015) 5707081

DIH 15/008 – FINAL SV

Arbetsdokument

RIKTLINJER FÖR DET ADMINISTRATIVA ENHETSDOKUMENTET (ED)

Under övergångsperioden för unionens tullkodex

Friskrivningsklausul

Det bör betonas att riktlinjerna inte är rättsligt bindande. Det är av förklarande karaktär. Riktlinjerna ger dock en gemensam tolkning av berörda EU-bestämmelser för alla EU-medlemsstaters tullförvaltningar. De rättsliga bestämmelserna om tullagstiftning har företräde framför innehållet i vägledningsdokumentet och bör alltid konsulteras. De giltiga texterna till EU-rättsakterna är de som offentliggjorts i Europeiska unionens officiella tidning. Vad beträffar domar från Europeiska unionens domstol återfinns de giltiga texterna i rättsfallssamlingarna över målen i EU-domstolen och tribunalen.

FÖRTECKNING ÖVER FÖRKORTNINGAR OCH AKRONYMER SOM ANVÄNDS I RIKTLINJERNA FÖR DET ADMINISTRATIVA ENHETSDOKUMENTET (ED)

AVS	Gruppen av stater i Afrika, Västindien och Stillahavsområdet
KN	Kombinerade nomenklaturen
DA	Kommissionens delegerade förordning (EU) 2015/2446 av den 28 juli 2015 om komplettering av Europaparlamentets och rådets förordning (EU) nr 952/2013 med närmare regler som preciserar vissa bestämmelser i unionens tullkodex
GD Taxud	Generaldirektoratet för skatter och tullar
EU	Europeiska unionen
EUR.1	Varucertifikat som bevisar varors ursprung
Erga omnes	Alla tredjeländer
GSP	Det allmänna preferenssystemet
IA	Kommissionens genomförandeförordning (EU) 2015/2447 av den 24 november 2015 om närmare regler för genomförande av vissa bestämmelser i Europaparlamentets och rådets förordning (EU) nr 952/2013 om fastställande av en tullkodex för unionen
ISO	Internationella standardiseringsorganisationen
ED	Administrativa enhetsdokumentet
EUT	Europeiska unionens officiella tidning
Taric	Europeiska unionens integrerade tulltaxa
TDA	Kommissionens delegerade förordning (EU) 2016/341 av den 17 december 2015 om komplettering av Europaparlamentets och rådets förordning (EU) nr 952/2013 vad gäller övergångsregler för vissa bestämmelser i unionens tullkodex i de fall de relevanta elektroniska systemen ännu inte är i funktion, och om ändring av kommissionens delegerade förordning (EU) 2015/2446
UCC	Europaparlamentets och rådets förordning (EU) nr 952/2013 av den 9 oktober 2013 om fastställande av en tullkodex för unionen
WTO	Världshandelsorganisationen
Moms	Mervärdesskatt

1. Inledning

1.1. Mål

Huvudsyftet med riktlinjerna för det administrativa enhetsdokumentet är att säkerställa att medlemsstaternas tullförvaltningar och näringsidkarna enhetligt tillämpar och tolkar bestämmelserna om det administrativa enhetsdokumentet under övergångsperioden för unionens tullkodex enligt bestämmelserna i (ändrade) artikel 2 i tullkodexens delegerande förordning. Riktlinjerna innehåller närmare information om vissa av de frågor som tas upp i de förklarande anmärkningarna om användningen av enhetsdokumentet i tullkodexens delegerande förordning om övergångsregler (bilaga 9, tillägg C1 och D1).

I de här riktlinjerna beaktas inte nationella tillämpningsföreskrifter och koder, utan handlarna hänvisas till de berörda inhemska myndigheterna i frågor som rör dessa. En del av dessa nationella bestämmelser och koder finns dock på sidan om det administrativa enhetsdokumentet på GD Taxud:s webbplats.

1.2. Laga kraft och uppdateringar

Riktlinjerna för det administrativa enhetsdokumentet är inte antagna som rättsakter, men de följer uppfattningen i tullkodexkommitténs expertgrupp – dataintegration och harmonisering (”CCEG-DIH”) och utgör en grund för enhetlig tolkning och tillämpning av de berörda unionsbestämmelserna.

Genom att medlemsstaterna slutgiltigt godkänner riktlinjerna inom CCEG-DIH visar de att de förbinder sig att följa dem. För att riktlinjerna ska vara relevanta även i framtiden kommer medlemsstaterna i förekommande fall att uppmärksamma CCEG-DIH på alla förbättringar som kan behövas för att revidera eller lägga till något i dem.

Det ska understrykas att det är de versioner av EU-lagstiftningen som publiceras i Europeiska unionens officiella tidning som gäller.

Fält 1: Deklaration

I riktlinjerna för det administrativa enhetsdokumentet ges närmare uppgifter om en del av de bestämmelser och koder som tas upp i bilaga 9, tillägg C1 och D1 i tullkodexens delegerande förordning om övergångsregler. För hela texten, se bilaga 9, tillägg C1 och D1 i tullkodexens delegerande förordning om övergångsregler.

1. DEKLARATION		

Allmän information:

I det här avsnittet betyder ”handel” fysisk befordran av varor, över statsgränser, mellan och inom territorier, för vilken det måste lämnas in en deklaration för tull- eller skatteändamål eller för statistikändamål. Uttrycket ”handel” avser endast varor (inbegripet el och gas), men inte tjänster.

Användning av koden IM

Koden IM används, bland annat, vid handel mellan medlemsstaterna där icke-unionsvaror hänförs till ett tullförfarande.

Exempel: Ett svenskt företag importerar varor från USA och hänför dem i Sverige till tullagerförfarandet. Varorna säljs till Danmark och skickas dit i enlighet med förfarandet för extern unionstransitering. I Danmark övergår varorna till fri omsättning, och koden IM förs in i deklarationen för dessa.

Användning av koden CO

Koden CO används för unionsvaror som omfattas av särskilda bestämmelser under den övergångstid som fastställs i anslutningsakten för nya EU-medlemsstater.

Koden CO används för hänförande av varor till tullagerförfarandet för utbetalning av särskilda exportbidrag före export eller produktion under tullövervakning och till tullkontroll före export och utbetalning av exportbidrag.

Koden CO används också vid handel med unionsvaror:

A) mellan delar av gemenskapens tullområde, av vilka en ligger innanför, och den andra utanför mervärdesskatteområdet, t.ex. vid handel med unionsvaror mellan Sverige och Åland,

B) mellan delar av unionens tullområde som båda ligger utanför mervärdesskatteområdet, t.ex. vid handel med unionsvaror mellan Åland och Kanarieöarna.

[1] Se artikel 134 i tullkodexens delegerande förordning.
[2] Se bilaga 1: Översikt över EU-länderna.

Fält 2: Avsändare/Exportör

I riktlinjerna för det administrativa enhetsdokumentet ges närmare uppgifter om en del av de bestämmelser och koder som tas upp i bilaga 9, tillägg C1 och D1 i tullkodexens delegerande förordning om övergångsregler. För hela texten, se bilaga 9, tillägg C1 och D1 i tullkodexens delegerande förordning om övergångsregler.

2 Avsändare/exportör	Nr

Import

Medlemsstaterna kan själva välja om de vill använda fält 2 vid import. Riktlinjerna i detta avsnitt är därför rådgivande i de fall då de inhemska myndigheterna väljer att använda detta fält.

Om fler än två parter är inblandade i ett importförfarande anges den som sist sålde varorna före införseln till unionen i fält 2. Den sista säljaren är den part som sist sålde varorna innan införseln i unionens tullområde.[1]

Exempel: Ett amerikanskt företag köper varor i Kina och säljer dem sedan till ett slovenskt företag. Varorna sänds direkt från Kina till Slovenien, där de övergår till fri omsättning.

Det amerikanska företaget är det som sist sålde varorna innan de fördes in i unionens tullområde och anges därför i fält 2.

Om artikel 128.2 i tullkodexens genomförandeförordning gäller, är den avsändare/exportör som ska anges den person i tredjeland som säljer varorna som exporteras under uppskovsförfarandet.

Export

Definition av ”avsändare”/”exportör”

Uttrycket ”exportör” används vid handel med länder och territorier utanför unionens tullområde.

Enligt artikel 1.19 i tullkodexens delegerande förordning[2] är exportören

(a) en person etablerad inom unionens tullområde som vid tidpunkten för deklarationens godtagande har ett avtal med mottagaren i det berörda tredjelandet och har befogenhet att besluta om att varorna ska föras till en destination utanför unionens tullområde,

(b) en privatperson som transporterar de varor som ska exporteras, om dessa varor ingår i denna privatpersons personliga bagage,

(c) i övriga fall, den person som är etablerad inom unionens tullområde och som har befogenhet att besluta om att varorna ska föras till en destination utanför unionens tullområde.

Exempel A:

[1] Den ”sista försäljningen” definieras i artikel 128 i tullkodexens genomförandeförordning.
[2] Artikel 1.19 i tullkodexens delegerande förordning.

Ett estniskt företag deklarerar varor för återexport till varornas ägare i Ryssland efter aktiv förädling i Estland. Det estländska företaget anges i fält 2 som exportör eftersom det vid deklarationstidpunkten har ett avtal med mottagaren (dvs. varornas ägare i Ryssland) och har befogenhet att besluta om att varorna ska föras till en destination utanför unionens tullområde.

Exempel B:

Ett franskt företag (företag A) som betraktas som leverantör eller producent säljer varor till ett annat företag (företag B) som är etablerat någon annanstans inom eller utanför unionen. Varorna sänds direkt till ett tredjeland som inte är det där ägaren är etablerad (företag B). Det franska företaget anges i fält 2 som exportör eftersom ägaren (företag B) uttryckligen gav det befogenhet att besluta om att varorna ska föras till en destination utanför unionens tullområde.

”Avsändare” innebär en användare som handlar som exportör i det fall som avses i artikel 134 i tullkodexens delegerande förordning.[1] Det innebär att avsändare är rätt uttryck att använda vid handel med unionsvaror

A) mellan delar av unionens tullområde, av vilka en ligger innanför, och den andra utanför mervärdesskatteområdet,[2] t.ex. vid handel med mellan Sverige och Åland,

B) mellan delar av unionens tullområde som båda ligger utanför mervärdesskatteområdet, t.ex. vid handel mellan Åland och Kanarieöarna.

1

2 Se bilaga 1: Översikt över EU-länderna.

Fält 14: Deklarant/ombud

I riktlinjerna för det administrativa enhetsdokumentet ges närmare uppgifter om en del av de bestämmelser och koder som tas upp i bilaga 9, tillägg C1 och D1 i tullkodexens delegerande förordning om övergångsregler. För hela texten, se bilaga 9, tillägg C1 och D1 i tullkodexens delegerande förordning om övergångsregler.

14 Deklarant/ombud	Nr

När flera personer är inblandade anges ombudet i fält 14 och den person för vars räkning deklarationen görs anges också i fält 14 eller, om det inte finns tillräckligt med plats i fält 14, på annan plats på pappersdeklarationen eller i ett ytterligare dokument.
För fall där flera personer är inblandade har medlemsstaterna tagit fram ett antal tekniska *speciallösningar*, t.ex.

- fält 9,
- fält 44,
- alla andra möjliga fält,
- deklarationens baksida,
- ett ytterligare dokument.

I sådana fall ska det i fält 14 finnas en hänvisning till var de särskilda upplysningarna finns.

Export

Om deklaranten och exportören/avsändaren är samma person ska ”exportör” eller ”avsändare” samt den berörda tilläggskoden för unionen i bilaga 9, tillägg D1 i tullkodexens delegerande förordning om övergångsregler, anges.

Exempel:

Exportören och deklaranten är samma person. Deklarantens registreringsnummer samt fullständiga namn och adress har redan angetts i fält 2. Dessa uppgifter behöver därför inte upprepas i fält 14. Endast ”exportör” – 00400” ska därför anges i fält 14.

Import

Om deklaranten och mottagaren är samma person ska ”mottagare” samt den berörda tilläggskoden för unionen i bilaga 9, tillägg D1 i tullkodexens delegerande förordning om övergångsregler, anges.

Exempel:

Mottagaren och deklaranten är samma person. Deklarantens registreringsnummer samt fullständiga namn och adress har redan angetts i fält 8. Dessa uppgifter behöver därför inte upprepas i fält 14. Endast ”mottagare – 00500” ska därför anges i fält 14.

Exempel på fall där ombud anlitas

Export

*Varor har deklarerats för temporär export enligt förfarandet för passiv förädling. Företag A är varornas ägare och har befogenhet att besluta om att varorna ska föras till en destination utanför unionens tullområde. Företag A är därför exportör. Det är dock företag B som innehar tillståndet till passiv förädling av varorna. Det företaget har utsett ett ombud (*tullombud *– företag C).*

Enligt artikel 269.3 i unionens tullkodex måste en tulldeklaration för hänförande av de temporärt exporterade varorna till passiv förädling göras enligt exportbestämmelserna. Enligt tullbestämmelserna behöver inte den som innehar tillståndet för förfarandet för passiv förädling och de temporärt exporterade varornas exportör vara samma person. Tulldeklarationen för temporär export av varor enligt förfarandet för passiv förädling kan dock endast göras av tillståndshavaren eller den person som handlar för dennes räkning enligt artikel 170.1 andra stycket i unionens tullkodex.
Exportören – företag A – anges i fält 2 eftersom det företaget har befogenhet att besluta om att varorna ska föras till en destination utanför unionens tullområde (artikel 1.19 i tullkodexens delegerande förordning). Tullombudet, som är tillståndshavarens ombud – företag C – anges i fält 14, eftersom exportören har utsett det företaget att handla i exportörens namn eller för dennes räkning (artikel 19 i unionens tullkodex). Innehavaren av tillståndet för passiv förädling – företag B – anges i fält 14 eller, om det inte finns tillräckligt med plats i fält 14, på annan plats på pappersdeklarationen eller i ett ytterligare dokument som nämns på föregående sida för tekniska *speciallösningar*. Företag C, som tillståndshavarens ombud, fyller i och undertecknar fält 54 i det administrativa enhetsdokumentet.

Import

Övergången till fri omsättning är föremål för tillstånd. Deklarationen måste upprättas av tillståndshavaren eller för dennes räkning (artikel 170.1 andra stycket i unionens tullkodex). Tillståndshavaren har utsett ett tullombud som sitt direkta ombud.

Det direkta ombud som fyller i och undertecknar fält 54 i det administrativa enhetsdokumentet anges i fält 14. Om detta är en annan person än gäldenären kan denna person även betala importtullar i gäldenärens ställe (artikel 81.3 i unionens tullkodex).

I detta fall ska kod 2 anges i fält 14 framför det fullständiga namnet och adressen för att ange ombudets ställning.

Fält 15a: Avsändnings-/exportland

I riktlinjerna för det administrativa enhetsdokumentet ges närmare uppgifter om en del av de bestämmelser och koder som tas upp i bilaga 9, tillägg C1 och D1 i tullkodexens delegerande förordning om övergångsregler. För hela texten, se bilaga 9, tillägg C1 och D1 i tullkodexens delegerande förordning om övergångsregler.

15 Avs-/expl.kod			
a		b	

Fält 15a måste alltid fyllas i för följande förfaranden:

1. Övergång till fri omsättning eller slutanvändning.
2. Hänförande till ett särskilt förfarande annat än transitering, såsom aktiv förädling eller tillfällig införsel.
3. Datoriserad transitering (NCTS).

Importförfaranden

Om varken ett uppehåll eller en rättshandling utan samband med transporten har ägt rum i ett mellanliggande land: Ange i fält 15a tillämplig unionskod från bilaga 9, tillägg D1 i tullkodexens delegerande förordning om övergångsregler för att ange det land varifrån varorna ursprungligen avsändes till den medlemsstat där varorna finns vid den tidpunkt då de frigörs för tullförfarandet. Om ett sådant uppehåll eller en sådan åtgärd har ägt rum, anses det sista mellanliggande landet vara avsändnings- eller exportland.

Med avsändnings-/exportland avses det land varifrån varorna ursprungligen avsändes till den importerande medlemsstaten utan att de i ett land genom vilket de har passerat har varit föremål för uppehåll eller rättshandlingar som inte har samband med transporten (artikel 6 i förordning (EU) nr 113/2010).

Ett uppehåll är ett temporärt avbrott i varornas fysiska förflyttning innan förflyttningen till den slutliga destinationen fortsätter.
En rättslig handling kan vara en handelstransaktion eller jämförbar handling som omfattas av lagstiftning (t.ex. försäljning eller förädling enligt ett avtal).
Ett mellanliggande land är varje land genom vilket transporten företas – utom avsändningslandet och bestämmelselandet (ett tredjeland eller en medlemsstat). Ett uppehåll eller en rättslig handling i bestämmelselandet ändrar inte avsändnings-/exportlandet.
Uppehåll eller rättsliga handlingar i samband med transport av varorna är t.ex. utbyte av transportmedel, åtgärder för att bevara produkten i gott skick under transport, uppdelning eller sammanföring av kollin och tillfällig lagring.

De berörda landkoderna offentliggörs regelbundet i Europeiska unionens officiella tidning på grundval av Europaparlamentets och rådets förordning (EG) nr 471/2009 av den 6 maj 2009, särskilt artikel 5.2 i denna. Bokstavskoderna för länderna och territorierna bör grunda sig på den gällande standarden ISO alpha-2 i den mån denna överensstämmer med unionslagstiftningens krav. En fullständig förteckning över landkoder visas i den regelbundet uppdaterade lagstiftningen om nomenklaturen avseende länder och territorier för statistik över Europeiska unionens utrikeshandel och handeln medlemsstater emellan, på webbplatsen GEONOM.

Exempel

Avsändnings-/exportlandet vid import grundar sig på försändelselandet enligt definitionen i artikel 6 i förordning (EU) nr 113/2010, och ska anges i fält 15a i enhetsdokumentet.

Direkt hänförande till förfarandet för aktiv förädling **(IP)** i Grekland:

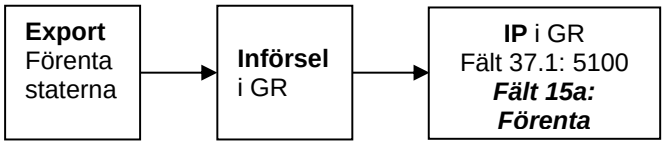

Import för fri omsättning **(FC)** i Nederländerna efter transiteringsförfarandet **(TP)** i Nederländerna:

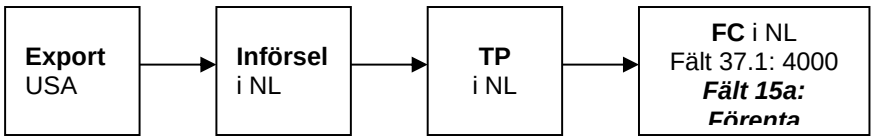

Import för fri omsättning **(FC)** i Nederländerna efter transiteringsförfarandet **(TP)** från Tyskland till Nederländerna:

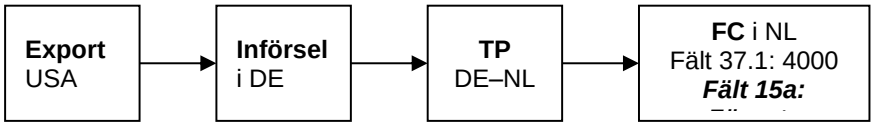

Hänförande till förfarandet för aktiv förädling i Nederländerna efter ett annat tullagerförfarande **(CW)** än för omdirigering av transitering i Nederländerna:

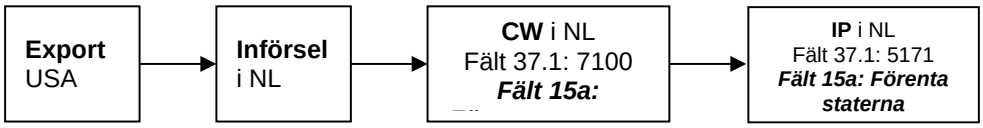

Import för fri omsättning **(FC)** i Nederländerna efter ett annat tullagerförfarande **(CW)** än för omdirigering av transitering i Frankrike och transiteringsförfarande **(TP)** från Frankrike till Nederländerna:

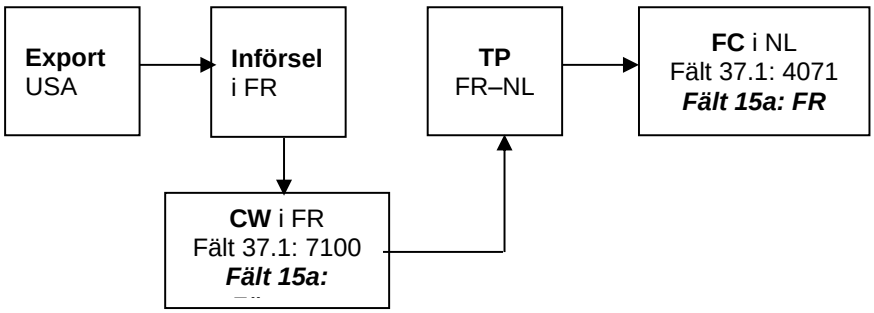

Import för fri omsättning **(FC)** i Nederländerna efter förfarandet för aktiv förädling **(IP)** i Slovakien och transiteringsförfarandet **(TP)** från Slovakien till Nederländerna:

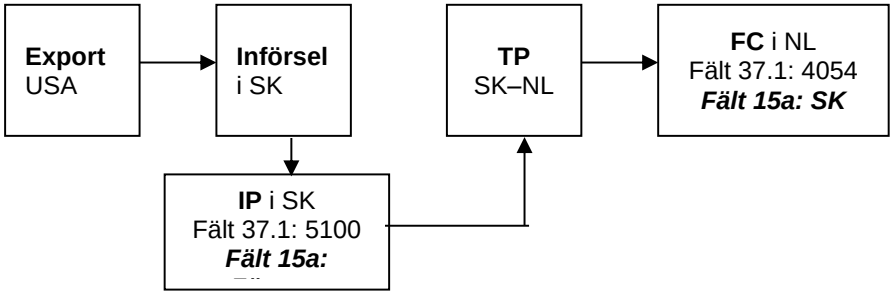

Import för fri omsättning (FC) i Nederländerna efter förfarande enligt det tullkontrollförfarande (PCC) som inleddes innan den 1 maj 2016 i Grekland och transitförfarandet (TP) från Grekland till Nederländerna:

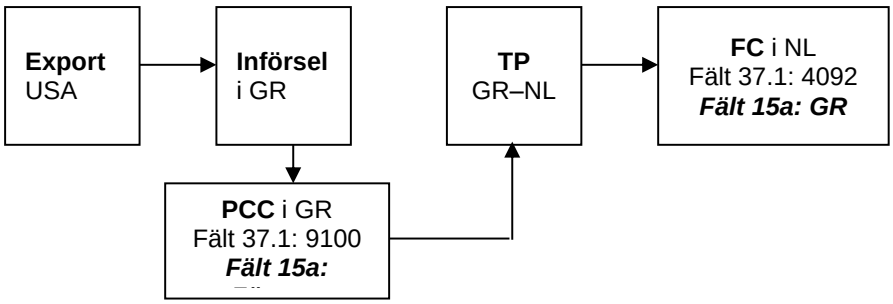

Import för fri omsättning **(FC)** i Nederländerna efter förfarande för tullager **(CW)** av en annan orsak än i syfte att omdirigera transiteringen i Sverige, transiteringsförfarande **(TP)** från Sverige till Lettland, förfarande för aktiv förädling **(IP)** i Lettland och transiteringsförfarande **(TP)** från Lettland till Nederländerna:

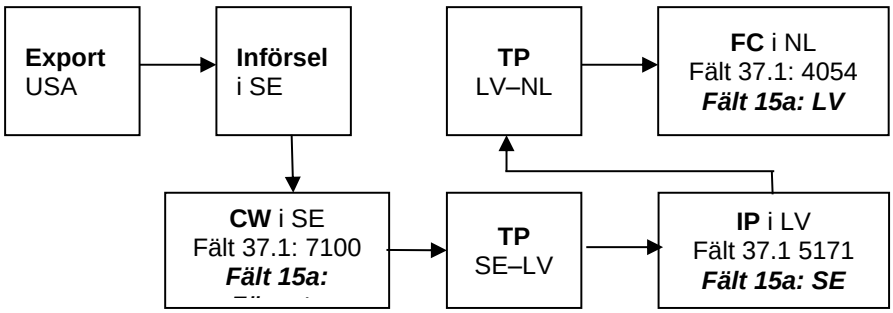

Import för fri omsättning **(FC)** i Nederländerna efter tillfällig införsel **(TA)** i Litauen, transitförfarande **(TP)** från Litauen till Estland, förfarande för tullager endast i syfte att omdirigera transitering **(CWT)** i Estland och transiteringsförfarande **(TP)** från Estland till Nederländerna:

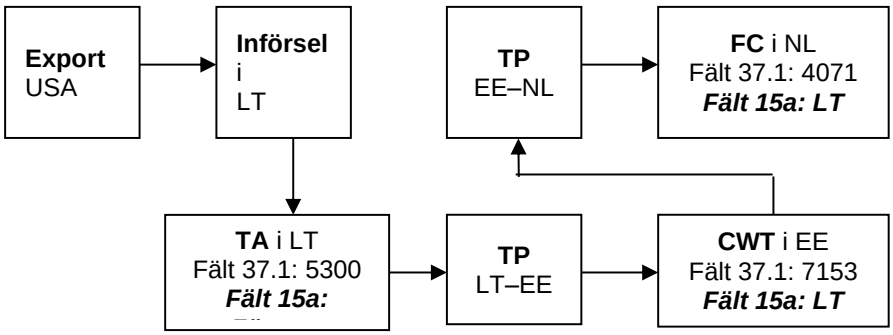

Exportförfaranden

Det här fältet är valfritt. Medlemsstaterna kan bestämma själva om det ska fyllas i ej.

Exempel

Slutgiltig export från Finland till Norge, via Sverige: Varorna transporteras från Finland till Sverige med lastbil och färja och sedan till Norge med lastbil.

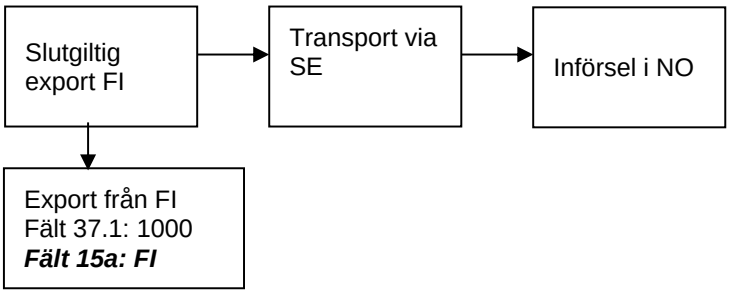

Slutgiltig export från Sverige till USA: Varorna transporteras från Sverige till Nederländerna med lastbil och omlastas på ett fartyg för transport till USA.

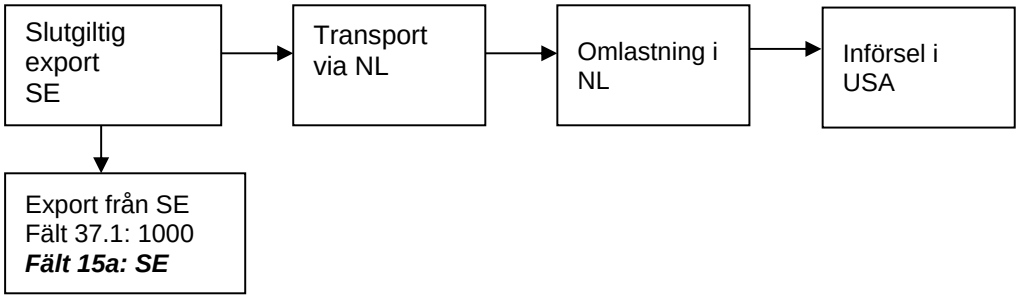

Återexport från Tyskland till USA efter förfarandet för aktiv förädling: Varorna transporteras med järnväg till Rotterdam för vidare transport med fartyg till USA.

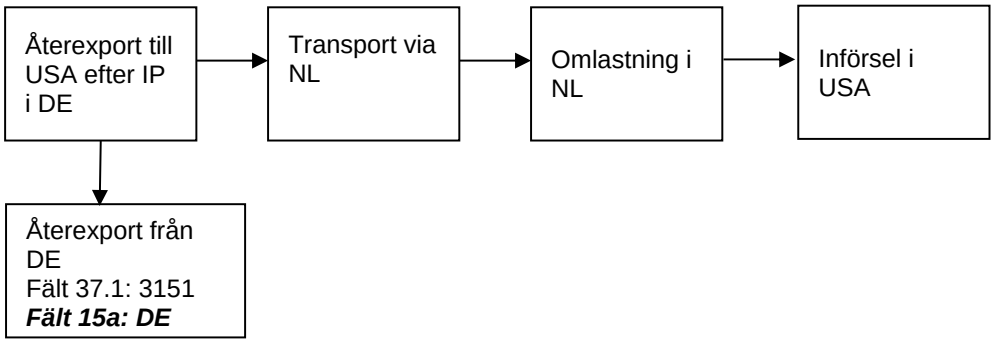

Ett italienskt företag sänder varor till Grekland för en mässa. Varorna säljs till en köpare i Turkiet. En exportdeklaration lämnas i Grekland för den italienska exportörens räkning.

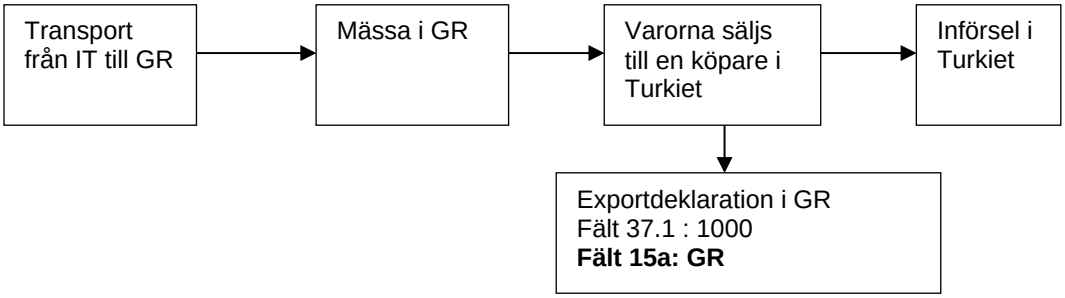

Fält 34a: Kod för ursprungsland

I riktlinjerna för det administrativa enhetsdokumentet ges närmare uppgifter om en del av de bestämmelser och koder som tas upp i bilaga 9, tillägg C1 och D1 i tullkodexens delegerande förordning om övergångsregler. För hela texten, se bilaga 9, tillägg C1 och D1 i tullkodexens delegerande förordning om övergångsregler.

34 Kod för ursprungsland			
a		b	

Fält 34a måste alltid fyllas i för följande förfaranden:

1. Export av jordbruksprodukter som omfattas av exportbidrag.
2. Övergång till fri omsättning eller slutanvändning.
3. Hänförande till ett särskilt förfarande annat än transitering, såsom aktiv förädling eller tillfällig införsel.
4. Uppläggning i tullager.

Det är frivilligt att fylla i fält 34a för följande förfaranden:

1. Export/avsändning.
2. Återexport efter ett särskilt förfarande annat än transitering och tullagerförfarande (aktiv förädling, tillfällig införsel eller slutanvändning).
3. Återexport efter tullagerförfarandet.
4. Passiv förädling.

Exportförfaranden

Användare ska när de fyller i fält 34a ange de relevanta unionskoder som föreskrivs i bilaga 9, tillägg D1, för ursprungsland enligt definitionen i avdelning II i unionens tullkodex (icke-förmånsberättigande ursprung för varor: artiklarna 59–63 i unionens tullkodex; förmånsberättigande ursprung: artiklarna 64–66 i unionens tullkodex).

Exempel:

> En litauisk producent har sålt fläskkött till ett italienskt företag. Det italienska företaget säljer fläskköttet vidare till ett företag i ett tredjeland och deklarerar det för slutgiltig export med exportbidrag. I det här fallet måste Litauen deklareras som ursprungsland i fält 34a i det administrativa enhetsdokumentet.

Importförfaranden

Ange i fält 34a, med hjälp av de unionskoder som för detta ändamål föreskrivs i bilaga 9, tillägg D1, ursprungslandet enligt definitionen i avdelning II i unionens tullkodex (icke-förmånsberättigande ursprung för varor: artiklarna 59–63 i unionens tullkodex; förmånsberättigande ursprung: artiklarna 64–66 i unionens tullkodex).

Exempel:

> Ett lettiskt företag har köpt virke som producerats i Ryssland och deklarerat det för tullagerförfarandet. Ett tyskt företag köper virket medan det lagras i tullagret och deklarerar det för övergång till fri omsättning. I det här fallet måste Ryssland deklareras som ursprungsland i fält 34a i det administrativa enhetsdokumentet.

De berörda landkoderna offentliggörs regelbundet i Europeiska unionens officiella tidning på grundval av Europaparlamentets och rådets förordning (EG) nr 471/2009 av den 6 maj 2009, särskilt artikel 5.2 i denna. Bokstavskoderna för länderna och territorierna bör grunda sig på den gällande standarden ISO alpha-2 i den mån denna överensstämmer med unionslagstiftningens krav. En fullständig förteckning över landkoder visas i den regelbundet uppdaterade lagstiftningen om nomenklaturen avseende länder och territorier för statistik över Europeiska unionens utrikeshandel och handeln medlemsstater emellan, på webbplatsen GEONOM.

Fält 36 Förmåner

I riktlinjerna för det administrativa enhetsdokumentet ges närmare uppgifter om en del av de bestämmelser och koder som tas upp i bilaga 9, tillägg C1 och D1 i tullkodexens delegerande förordning om övergångsregler. För hela texten, se bilaga 9, tillägg C1 och D1 i tullkodexens delegerande förordning om övergångsregler.

36 Förmåner

Inledning

I detta fält anges uppgifter om varornas förmånsbehandling, även om ingen tullförmån begärs.

”Förmånsbehandling” omfattar inte bara förmåner i snäv mening (t.ex. nedsatta importtullsatser inom ramen för allmänna preferenssystemet eller överenskommelser med AVS-länder), utan också diverse andra åtgärder som påverkar tullarna, t.ex. ”tullkvoter”, ”suspensioner” och ”användning för särskilda ändamål”.

I detta fält omfattar ”förmåner” också tillämpning av normala tullsatser för tredjeländer och inget uttag av tull, i enlighet med avtal om tullunion.
Av anledningar som rör lagstiftningens verkan kan ingen fullständig gällande förteckning över koder som används i det här fältet upprättas. Av denna anledning används en ”matrismetod”: Den nödvändiga treställiga koden måste bestå av en enställig kod (motsvarande en allmän åtgärd) och därefter en tvåställig (som står för en mer detaljerad uppdelning). Det bör påpekas att alla kodkombinationer i matrisen inte är möjliga från juridisk synpunkt eller skulle vara begripliga.
Eftersom fält 36 har logiskt samband med fälten 33 (”varukod”) och 34a (”ursprungsland”), är det dessutom bara vissa varor med ursprung i vissa länder som kan vara berättigade till en viss förmånsbehandling vid ett visst tillfälle.

OBS. Alla exempel i de här riktlinjerna för tulltaxeåtgärder och icke-tariffära åtgärder kan komma att ändras i enlighet med EU-lagstiftningen. För närmare uppgifter om varu- och landkoder för en bestämd period, gå till GD Taxud:s webbplats för Taric: http://ec.europa.eu/taxation_customs/dds2/taric/taric_consultation.jsp?Lang=sv

Anm.: Enligt bilaga 9, tillägg C1 till tullkodexens delegerande förordning om övergångsregler, offentliggör EU regelbundet en förteckning över de kombinationer av koder som kan användas i fält 36 i det administrativa enhetsdokumentet samt exempel och nödvändiga förklaringar.

Förteckningen över kombinationer av koder som kan användas i fält 36 i det administrativa enhetsdokumentet offentliggjordes första gången i EUT C 303 av den 13 december 2006 (s. 83).

Den senaste versionen av förteckningen kan ses på GD TAXUD:s webbplats:
http://ec.europa.eu/taxation_customs/customs/procedural_aspects/general/sad/index_sv.htm.

Enligt gällande unionslagstiftning och internationella avtal som ingåtts av EU kan koderna i fält 36 vara följande:

Koder som används om ingen förmånsbehandling tillämpas

Fält 36 i ED	**Tillämpliga tullförfaranden**	Exempel
100	**Tullsats för tredjeland erga omnes** (normal tullsats enligt artikel 56.2 c i unionens tullkodex) I dessa fall begärs ingen eller tillämpas inte någon förmånstull.	Se exempel: Datum: 02.03.2006 Varukod: 1507 10 90 00 Landkod: CA
110	**Autonom tullbefrielse erga omnes** Temporär befrielse från autonoma tullar beviljas för vissa varor inom sektorerna för jordbruk, kemi, luftfart och mikroelektronik. De flesta av dessa anges i årliga förordningar (grundförordningen om autonom tullfrihet är förordning nr 1387/2013, som ändras två gånger årligen för att lägga till eller ta bort produkter i dess bilaga). Andra anges som fotnoter till vissa KN-nummer och är tillämpliga för obestämd tid. De normala tullsatserna kan vara upphävda helt (t.ex. kapitel 27) eller delvis (t.ex. 2905 44, 3201 20 00, 3824 60 osv.).	Se exempel: Datum: 3.3.2006 Varukod: 0811 90 95 30 Landkod: US

115	**Autonom tullbefrielse erga omnes på grund av användning för särskilda ändamål** Tillämpning av autonom tullbefrielse enligt ordningen med användning för särskilda ändamål (artikel 254 i unionens tullkodex). Fall där användning för särskilda ändamål av varor leder till en minskning av eller befrielse från tull (artikel 254 i unionens tullkodex) kan integreras som Taric-koder och förbindas med fotnoter som anger användning för särskilda ändamål. Exempel: – Rådets förordning 1344/2011 om befrielse från Gemensamma tulltaxans autonoma tullsatser för vissa jordbruks-, fiskeri- och industriprodukter och om upphävande av förordning (EU) nr 1255/96. – Rådets förordning 3050/1995 om tillfällig befrielse från autonoma tullar enligt Gemensamma tulltaxan för vissa varor som är avsedda att användas vid byggnad, underhåll och reparation av luftfartyg.	Se exempel 1 Datum: 29.8.2013 Varukod: 0710210010 Landkod: US Läs fotnot EU001. Se exempel 2 Datum: 6.9.2013 Varukod: 7318156179 Landkod: RU Om förordning 3050/1995 används bör fotnot EU001 och EU002 övervägas: **EU001** För tullbefrielse eller tullnedsättning erfordras att villkoren i relevanta unionsbestämmelser i fråga om tullkontroll av hur dessa varor används är uppfyllda (se artiklarna 291 till 300 i kommissionens förordning (EEG) nr 2454/93 (EGT L 253, 11. 10. 1993, s. 1)). **EU002** Vid byggnad, underhåll och reparation av luftfartyg med en tomvikt som överstiger 2 000 kg och markträningsapparater för flygutbildning.
118	**Autonom tullbefrielse erga omnes med intyg om produktens särskilda karaktär** För närvarande inte tillämplig.	

119	**Autonom tullbefrielse erga omnes med stöd av ett luftvärdighetsbevis** Den rättsliga grunden för dessa befrielser är rådets förordning (EG) nr 1147/2002 av den 25 juni 2002 om temporärt upphörande med att tillämpa Gemensamma tulltaxans autonoma tullar på vissa varor som importeras med stöd av luftvärdighetsbevis. Dessa befrielser beviljas bara om ett luftvärdighetsbevis uppvisas.	Se exempel: Datum: 3.3.2007 Varukod: 9025 80 40 90 Landkod: CA Läs fotnot CD333.
120	**Tullkvot utan förmånsbehandling** Inbegriper WTO-kvoter och autonoma tullkvoter, tullkvoter erga omnes och ursprungsrelaterade tullkvoter.	Se exempel: Datum: 3.3.2006 Varukod: 7202 49 10 11 Landkod: AU
123	**Tullkvot utan förmånsbehandling med stöd av ett tillstånd till användning för särskilda ändamål** Vissa tullkvoter enligt kod 120 beviljas bara om varorna erhåller en användning för särskilda ändamål enligt artikel 254 i unionens tullkodex.	Se exempel: Datum: 15.6.2007 Varukod: 2008601910 Landkod: US Läs fotnot EU001.
125	**Tullkvot utan förmånsbehandling med stöd av ett särskilt intyg** Det finns andra dokument än ursprungsintyg, t.ex. härstamningsbevis, hantverksintyg eller handvävstolsintyg.	Se exempel: Datum: 4.3.2006 Varukod: 0206 29 91 39 Landkod: DZ Läs fotnot CD156 eller CD227.
128	**Tullkvot erga omnes efter passiv förädling** Vissa tullkvoter enligt kod 128 beviljas endast enligt EU:s lagstiftning om bestämmelserna för förädling.	Se exempel: Datum: 3.3.2006 Varukod: 5209 11 00 00 Landkod: CH Läs fotnot TM001.

140	**Särskild slutanvändning till följd av Gemensamma tulltaxan** Tillämpning av tullbefrielse enligt ordningen med användning för särskilda ändamål (artikel 254 i unionens tullkodex). Fall där användning för särskilda ändamål av varor leder till en minskning av eller befrielse från tull (artikel 254 i unionens tullkodex) kan integreras som KN-/Taric-koder och förbindas med fotnoter som anger användning för särskilda ändamål. Exempel: befrielse av tullförmåner i enlighet med bilaga I till den kombinerade nomenklaturen, del I – Inledande bestämmelser – Avsnitt II – Särskilda bestämmelser bokstav B – Civila luftfartyg och varor avsedda att användas i civila luftfartyg. I andra fall är emellertid ingen fotnot integrerad i Taric utan endast i KN.	Se exempel: Datum: 1.1.2007 Varukod: 9031 80 91 10 Landkod: RU Läs fotnot EU001.
150	**Import enligt KN-nummer med stöd av ett särskilt intyg** De flesta av dessa fall och berörda intyg nämns i Kombinerade nomenklaturen (se inledande bestämmelser). Andra nämns i fotnoter till berörda KN-nummer, t.ex. 0202 30 50.	Se exempel: Datum: 3.1.2007 Varukod: 0806 10 10 05 Landkod: CA Läs fotnot CD376.

Koder som används för allmänna preferenssystemet (GSP)

Fält 36 i ED	Tillämpliga tullförfaranden	Exempel
200	**GSP-tullsats utan villkor eller begränsningar** Grundförordningen om tillämpning av gemenskapens Allmänna preferenssystem är rådets förordning (EG) nr 980/2005 av den 27 juni 2005. I samma förordning fastställs också särskilda stimulansordningen för hållbar utveckling och gott styre. Ytterligare tullnedsättning beviljas länder som följer reglerna för denna ordning (vilket flera länder gör för närvarande, t.ex. Bolivia och Moldavien. Se kommissionens beslut 2005/924/EG).	Se exempel: Datum: 3.3.2006 Varukod: 1507 10 90 00 Landkod: BH
218	**GSP-tullbefrielse med intyg om produktens särskilda karaktär** För närvarande inte tillämplig.	
220	**GSP-tullkvot** Vissa tullkvoter enligt kod 220 beviljas endast enligt EU:s lagstiftning om GSP**.**	Se exempel: Datum: 1.7.2005 Varukod: 2008 30 55 10 Landkod: GE Läs fotnot CD377.
223	**GSP-tullkvot på grund av användning för särskilda ändamål** Vissa GSP-tullkvoter beviljas bara om varorna erhåller en användning för särskilda ändamål enligt artikel 254 i unionens tullkodex.	Se exempel: Datum: 1.1.2007 Varukod: 1701111000 Landkod: AF Om varor uppfyller villkoren för tillämpning av både kod 223 och kod 225 ska kod 223 anges i fält 36.

225	**GSP-tullkvot med stöd av ett särskilt intyg** Dessa måste vara andra dokument än ursprungscertifikat formulär A (eller fakturadeklarationer), t.ex. en importlicens.	Se exempel: Datum: 3.3.2006 Varukod: 2008 30 75 10 Landkod: BY Läs fotnot CD377. Om varor uppfyller villkoren för tillämpning av både kod 223 och kod 225 ska kod 223 anges i fält 36.
240	**GSP-förmånstullsats på grund av användning för särskilda ändamål** Vissa allmänna förmåner beviljas bara om varorna erhåller en användning för särskilda ändamål enligt artikel 254 i unionens tullkodex.	Se exempel: Datum: 3.3.2007 Varukod: 3501 10 50 90 Landkod: UA Läs fotnot EU001.
250	**Import enligt KN-nummer med särskilda GSP-tullsatser med stöd av ett särskilt intyg** För närvarande inte tillämplig.	

Koder som används för förmånsavtal

Fält 36 i ED	Tillämpliga tullförfaranden	Exempel
300	**Förmånstullsats utan villkor eller begränsningar (inbegripet tak)** Tillämpning av förmånstullsatser enligt berörda avtal. Tillämpning av tulltak (t.ex. rådets förordning (EG) nr 2286/2002 av den 10 december 2002 om ordningar för jordbruksprodukter och varor som framställs genom bearbetning av jordbruksprodukter med ursprung i gruppen av stater i Afrika, Västindien och Stillahavsområdet (AVS-staterna) och om upphävande av förordning (EG) nr 1706/98).	Se exempel: Datum: 15.6.2007 Varukod: 1507109000 Landkod: TR
310	**Förmånsavtal: tullbefrielser** Exempel på rättslig grund för denna typ av tullbefrielse: Rådets förordning (EG) nr 1140/2004 av den 21 juni 2004 om upphävande av gemensamma tulltaxans autonoma tullar för vissa fiskeriprodukter med ursprung i Ceuta och Melilla.	Se exempel: Datum: 7.3.2006 Varukod: 1604 16 00 00 Landkod: XC
315	**Befrielse enligt en förmånsordning på grund av användning för särskilda ändamål** Befrielse enligt en förmånsordning beviljas bara om varorna erhåller en användning för särskilda ändamål enligt artikel 254 i unionens tullkodex. För närvarande inte tillämplig.	
318	**Befrielse enligt en förmånsordning med intyg om produktens särskilda karaktär** För närvarande inte tillämplig.	
320	**Tullkvot med förmånsbehandling** Förmånstullsatserna gäller endast inom ramen för kvoter. De kan hanteras enligt en ”först till kvarn”-princip eller via licenser.	Se exempel: Datum: 7.3.2006 Varukod: 0302 12 00 11 Landkod: NO

323	**Tullkvot med förmånsbehandling på grund av användning för särskilda ändamål** Vissa kvoter enligt kod 320 är enbart tillämpliga om varorna erhåller en användning för särskilda ändamål enligt artikel 254 i unionens tullkodex.	Se exempel: Datum: 1.1.2007 Varukod: 0406 90 01 00 Landkod: GA Läs fotnot EU001. Om varor uppfyller villkoren för tillämpning av både kod 323 och kod 325 ska kod 323 anges i fält 36.
325	**Tullkvot med förmånsbehandling med stöd av ett särskilt intyg** De särskilda intygen måste vara andra dokument än varucertifikat EUR.1 (eller fakturadeklarationer), t.ex. en importlicens.	Se exempel: Datum: 7.3.2006 Varukod: 1701 11 90 00 Landkod: BB Läs fotnot CD366. Om varor uppfyller villkoren för tillämpning av både kod 323 och kod 325 ska kod 323 anges i fält 36.
340	**Förmånstullsats på grund av användning för särskilda ändamål** Förmåner beviljas bara om varorna erhåller en användning för särskilda ändamål enligt artikel *254 i unionens tullkodex*.	Se exempel: Datum: 15.6.2007 Varukod: 2007991000 Landkod: IS Läs fotnot EU001.
350	**Import enligt KN-nummer med särskilda förmånstullsatser med stöd av ett särskilt intyg** För närvarande inte tillämplig.	

Koder som används i enlighet med avtal om tullunion som ingåtts av unionen

Fält 36 i ED	Tillämpliga tullförfaranden	Exempel
400	**Tullar i enlighet med avtal om tullunion som ingåtts av unionen** Denna kod används för tullar inom ramen för avtal om tullunion med Andorra, San Marino och Turkiet.	Se exempel: Datum: 24.11.2006 Varukod: 1517 10 10 00 Landkod: TR
420	**Tullkvoter inom ramen för tullunion** Denna kod används för tullkvoter enligt bestämmelserna i avtal om tullunion, t.ex. kommissionens förordning (EG) nr 816/2007.	Se exempel: Datum: 1.7.2008 Varukod: 1704 10 10 10 Landkod: TR

För alla exempel som nämns i ovanstående tabell finns det en hyperlänk till webbplatsen för Taric.

Fält 37 Förfarande

I riktlinjerna för det administrativa enhetsdokumentet ges närmare uppgifter om en del av de bestämmelser och koder som tas upp i bilaga 9, tillägg C1 och D1 i tullkodexens delegerande förordning om övergångsregler. För hela texten, se bilaga 9, tillägg C1 och D1 i tullkodexens delegerande förordning om övergångsregler.

37 FÖRFARANDE	

Fält 37 har två delfält.

Det första delfältet är obligatoriskt för de tullförfaranden som nämns i kolumnerna A–E och H–J i tabellen i bilaga 9, tillägg C1 i tullkodexens delegerande förordning om övergångsregler.
I det första delfältet ska fyrställiga koder anges, där de två första siffrorna står för det förfarande som begärs och de två sista siffrorna för det föregående förfarandet.

De unionskoder som ska anges i det andra delfältet är treställiga koder, som består av en bokstav följd av två alfanumeriska tecken.

De koder som anges i det andra delfältet ska användas i för det förfarande som begärs i det första delfältet i fält 37. När det är nödvändigt att specificera vilket förfarande som begärs ska en av de specifika koderna anges. Om det inte finns någon specifik kod för den berörda kategorin för det begärda förfarandet ska fältet lämnas tomt.
Om en kod måste anges i fält 37.2 (se även anm. 1 efter tabellen över övergripande kombinationer i fält 37) och flera koder är möjliga samtidigt ska den mest signifikanta koden anges eftersom det bara finns plats för en kod i fält 37.2.

I tabellen **"fält 37 första delfältet"** förtecknas möjliga kombinationer av de fyrställiga koder som anges i femte kolumnen (med undantag av kodkombinationen 22, 76 och 77). Den fjärde kolumnen ger exempel och förklaringar beträffande det begärda förfarandet och kombinationen av det begärda och det föregående förfarandet.

Observera:

När det föregående förfarandet är ett lagerförfarande eller tillfällig införsel, eller om varorna har kommit från en frizon, bör den relevanta koden (71, 53 respektive 78) endast användas om varorna inte har hänförts till ett särskilt förfarande annat än transitering (aktiv förädling, passiv förädling eller slutanvändning). Om varor hänförs till ett specialförfarande annat än transitering, utelämnar den kodkombination som ska användas uppgifterna om att varorna deklarerats för ett tullagerförfarande eller ett förfarande för tillfällig införsel, eller om varorna kommer från en frizon.

Förklaringar:
De förklaringar som ges nedan under de föregående förfarandena 21, 41, 51, 54, 91 och 92 kan användas för alla möjliga kombinationer som anges i den följande tabellen för ett förfarande som begärs tillsammans med de föregående förfarandena.

a. Föregående förfarande 21.
Varor exporteras temporärt enligt förfarandet för passiv förädling med det begärda förfarandet 21. Efter att varorna bearbetats i ett tredjeland förs de in igen och lagras i ett tullager före återimport. Kodkombinationen 7121 ska användas. Efter lagring återimporteras de varor som inte är föremål för mervärdesskattebefriad leverans för fri omsättning och fri konsumtion och förfarandet för passiv förädling upphör. I det här fallet ska kodkombination 6121 användas, och inte kodkombination 6171.

b. Föregående förfarande 41.
Se förklaringarna under det begärda förfarandet 01 i tabellen.

c. Föregående förfarande 51.
Varorna hänförs till förfarandet för aktiv förädling med det begärda förfarandet 51. Efter bearbetningen hänförs varorna till förfarandet för tillfällig införsel med kodkombinationen 5351. När varorna lämnar unionen ska en ny deklaration om återexport göras med kodkombination 3151 och inte med kodkombination 3153.

d. Föregående förfarande 54.
Varorna hänförs till förfarandet för aktiv förädling med det begärda förfarandet 51. Varorna transporteras till en annan medlemsstat med förfarandet för transitering. Efter förfarandet för transitering lagras varorna i en frizon i den andra medlemsstaten. Efter lagring i frizonen återexporteras varorna slutligen utanför unionen med kodkombination 3154 och inte med kodkombination 3178. Föregående förfarandekod 54 behövs medan varorna var hänförda till förfarandet för aktiv förädling i en annan medlemsstat.

e. Föregående förfarande 91.
Varorna hänförs till bearbetning under tullkontroll med det begärda förfarandet 91. Efter bearbetningen lagras varorna i ett tullager med kodkombinationen 7191. Efter lagring hittas en köpare, och de varor som inte är föremål för mervärdesskattebefriad leverans importeras för fri omsättning och fri konsumtion med kodkombination 4091, och inte med kodkombination 4071.

f. Föregående förfarande 92.
Varorna hänförs till bearbetning under tullkontroll med det begärda förfarandet 91. Efter bearbetning transporteras varorna till en annan medlemsstat med förfarandet för transitering. Efter transiteringsförfarandet lagras varorna i ett tullager med kodkombinationen 7192. Föregående förfarandekod 92 behövs medan varorna var hänförda till bearbetning under tullkontroll i en annan medlemsstat.
Efter lagring hittas en köpare, och de varor som inte är föremål för mervärdesskattebefriad leverans importeras för fri omsättning och fri konsumtion med kodkombination 4092, och inte med kodkombination 4071.

Fält 37, första delfältet:

Tabell, fält 37, första delfältet:				
Allmänna anmärkningar om första siffran 0	**Fri omsättning av varor i 0-serien används endast när importtullar ska betalas, utan att nationella skatter som mervärdesskatt och punktskatter betalas**			
Begärt förfarande	**Beskrivning av fält 37.1**	**Rättslig grund**	**Exempel och förklaringar till fält 37.1**	**Möjliga kombinationer för fält 37.1**
01	Övergång till fri omsättning av varor med samtidig vidaresändning i samband med handel mellan delar av unionens tullområde i vilka bestämmelserna i rådets direktiv 2006/112/EG är tillämpliga och delar av området i vilka dessa bestämmelser inte tillämpas, eller i samband med handel mellan delar av området i vilka dessa bestämmelser inte tillämpas. Övergång till fri omsättning av varor med samtidig vidaresändning i samband med handel mellan unionen och länder/områden med vilka denna har en tullunion.	Artiklarna 201 och 202 i unionens tullkodex	<u>Exempel:</u> Varor kommer från ett tredjeland, övergår till fri omsättning i Frankrike och sänds samtidigt vidare till Kanalöarna. För varor som sänds vidare till Andorra, ska i förekommande fall (dvs. kapitlen 25–97 i Kombinerade nomenklaturen) ett T2-, T2F-, T2L- eller T2LF-dokument användas. (Se beslut nr 1/2003 av gemensamma kommittén EG-Andorra av den 3 september 2003 om de lagar och andra författningar som är nödvändiga för en väl fungerande tullunion.) För varor som sänds vidare till San Marino ska ett T2-, T2F-, T2L- eller T2LF-dokument användas. (Se beslut nr 1/2002 av samarbetskommittén EG–San Marino av den 22 mars 2002.) Ett T2SM-dokument krävs endast för transitering från ett bestämt italienskt tullkontor (se transiteringshandboken) (se även bilaga 1 med landöversikten). <u>Förklaring till kodkombination 0141:</u> Denna kombination kan användas när de importerade varorna, som övergått till fri omsättning enligt förfarandet för aktiv förädling enligt restitutionssystemet i form av förädlingsprodukter eller varor i oförändrat skick, i syfte att senare återexporteras, har hänförts till tullagerförfarandet med en begäran om återbetalning av importtull och senare ny betalning av importtull enligt kod 01. Eftersom varorna först hänförts till ett specialförfarande – aktiv förädling och först senare till ett tullagerförfarande, anges inte det senare förfarandet i denna kodkombination enligt regeln i bilaga 9, tillägg C1 i tullkodexens delegerande förordning om övergångsregler, fält 37 A första delfältet (se också de allmänna förklaringarna till fält 37). Det föregående förfarandet 41 också tillämpligt för följande begärda förfaranden: 07, 10, 31, 40, 41, 42, 45, 51, 53, 71 och 78. <u>Förklaring till kodkombination 0151</u>	0100 0121 0141 0151 0153 0154 0171 0178 0191 0192

			Varor i oförändrat skick som hänförts till förfarandet för aktiv förädling och som nu deklareras för övergång till fri omsättning och samtidig vidaresändning enligt kod 01. <u>Förklaring till kodkombination 0191</u> Varor i oförändrat skick som hänförts till förfarandet för förädling under tullkontroll och som nu deklareras för övergång till fri omsättning och samtidig vidaresändning enligt kod 01. <u>Förklaring</u> till det föregående förfarandets kod 10: Se förklaringen till kod 10.	

Begärt förfarande	Beskrivning av fält 37.1	Rättslig grund	Exempel och förklaringar till fält 37.1	Möjliga kombinationer för fält 37.1
07	Övergång till fri omsättning och samtidigt hänförande till ett annat lagerförfarande än ett tullagerförfarande.	Artiklarna 201 och 202 i unionens tullkodex	Förklaring: Denna kod används när varorna övergår till fri omsättning utan att eventuell mervärdesskatt och eventuella punktskatter har betalats. Exempel: Importerade maskiner övergår till fri omsättning utan att mervärdesskatt betalats. Uppskov med mervärdesskatt när varorna befinner sig i ett skatteupplag eller i andra lokaler under fiskal kontroll. Importerade cigaretter övergår till fri omsättning utan att mervärdesskatt och punktskatter har betalats. Uppskov med mervärdesskatt och punktskatter när varorna befinner sig i ett skatteupplag eller i andra lokaler under fiskal kontroll. Förklaring till kodkombination 0741: Se förklaringen till kod 0141. Förklaring till det föregående förfarandets kod 10: Se förklaringen till kod 10.	0700 0721 0741 0751 0753 0754 0771 0778 0791 0792

Allmänna anmärkningar om första siffran 1	**Slutgiltig export eller avsändning.**			
Begärt förfarande	**Beskrivning av fält 37.1**	**Rättslig grund**	**Exempel och förklaringar till fält 37.1**	**Möjliga kombinationer för fält 37.1**
10	Slutgiltig export.	Artikel 269 i unionens tullkodex.	<u>Förklaring:</u> Normal export av unionsvaror till ett tredjeland. <u>Exempel:</u> Varor som oavsett om de är berättigade till exportbidrag eller ej exporteras till Kina. <u>Förklaring:</u> Avsändning av unionsvaror till de delar av unionens tullområde i vilka bestämmelserna i rådets direktiv 2006/112/EG inte gäller. Se anmärkning 1 till bilaga 9, tillägg D1 i tullkodexens delegerande förordning om övergångsregler. <u>Exempel:</u> Varor som tillverkats i Nederländerna säljs till ett företag på Guernsey och sänds slutgiltigt till Guernsey. <u>Förklaring till kodkombinationerna 1001, 1040, 1042 och 1045</u>: Export av varor från unionens tullområde med återbetalning eller eftergift av importtullar (artikel 238 i unionens tullkodex). <u>Förklaring till kodkombination 1041</u>: Export av varor efter förfarandet för aktiv förädling (restitutionssystemet). Om varorna hänförs till tullagerförfarandet före exporten anges kod 3141. <u>Förklaring till kodkombination 1078:</u> Slutgiltig export av unionsvaror till ett tredjeland efter lagring i en frizon av typ II. <u>Förklaring till det föregående förfarandets kod 10:</u> Kod 10 får endast användas för det föregående förfarandet om varorna återinförs efter slutgiltig export (artiklarna 203–207 i unionens tullkodex).	1000 1001 1007 1040 1041 1042 1045 1078
11	Export av förädlade produkter framställda med användning av likvärdiga varor inom ramen för förfarandet för aktiv förädling innan importvaror hänförs till förfarandet.	Artikel 223.2 c i unionens tullkodex	<u>Förklaring:</u> Export i förväg (EX-IM) i enlighet med artikel 223.2 c i unionens tullkodex. <u>Exempel:</u> Export av cigaretter tillverkade med användning av tobaksblad från unionen innan tobaksblad från tredjeland hänförs till förfarandet för aktiv förädling.	1100

Allmänna anmärkningar om första siffran 2	**Temporär export eller temporär avsändning**			
Begärt förfarande	**Beskrivning av fält 37.1**	**Rättslig grund**	**Exempel och förklaringar till fält 37.1**	**Möjliga kombinationer för fält 37.1**
21	Temporär export inom ramen för förfarandet för passiv förädling.	Artiklarna 259–262 i unionens tullkodex	<u>Förklaring:</u> Förfarandet för passiv förädling inom ramen för artiklarna 259–262 i unionens tullkodex. Unionsvaror som exporteras för förädling eller reparation i ett tredjeland för återimport till EU. Unionsvaror som exporteras för förädling eller reparation i ett tredjeland för återimport till Turkiet eller Andorra (informationsblad INF 2 eller likvärdigt dokument krävs). Samtidig tillämpning av förfarandet för passiv förädling och förfarandet för ekonomisk passiv förädling med avseende på textilprodukter (rådets förordning (EG) nr 3036/94). <u>Exempel på reparation av varor:</u> En defekt kamera exporteras temporärt till tillverkaren i Japan för reparation eller utbyte. <u>Exempel på ihopsättning av varor:</u> 1) Komponenter till skrivare exporteras temporärt till en producent för att sättas in i en skrivare. 2) Däck exporteras från EU till Japan för att monteras i bilar och sedan återimporteras till Turkiet. (Tresidig trafik, informationsblad INF 2 krävs.) <u>Exempel för bearbetning av textilvaror:</u> Textilvaror, knappar och garn exporteras temporärt till en tillverkare i ett tredjeland för bearbetning till skjortor. <u>Förklaring till kodkombination 2141, 2151 och 2154:</u> Dessa kombinationer kan användas för förädlingsprodukter eller varor i oförändrat skick som kan exporteras temporärt för ytterligare förädling utanför unionens tullområde. Artikel 262 i unionens tullkodex. <u>Exempel på kodkombination 2145</u>: Denna kombination kan användas för passiv förädling av punktskattepliktiga varor som förs bort från ett skatteupplag.	2100 2101 2107 2141 2145 2148 2151 2154 2178

Begärt förfarande	Beskrivning av fält 37.1	Rättslig grund	Exempel och förklaringar till fält 37.1	Möjliga kombinationer för fält 37.1
23	Temporär export för återinförsel i oförändrat skick.	Artikel 269 i unionens tullkodex.	Exempel: Temporär export av artiklar för utställningar, t.ex. mässor. Temporär export av en tavla för en utställning i ett tredjeland. Temporär export av artiklar som varuprover och yrkesutrustning. Förklaring: Unionsvaror som exporteras temporärt till ett tredjeland för återimport till EU i oförändrat skick.	2300 2307 2345 2378

Allmänna anmärkningar om första siffran 3	**Återexport av icke-unionsvaror som hänförs till ett tullförfarande med ekonomisk verkan och som var avsedda för återexport**			
Begärt förfarande	**Beskrivning av fält 37.1**	**Rättslig grund**	**Exempel och förklaringar till fält 37.1**	**Möjliga kombinationer för fält 37.1**
31	Återexport.	Artikel 270 i unionens tullkodex.	Förklaring: Återexport av icke-unionsvaror efter ett särskilt förfarande annat än transitering. Exempel: Varor hänförs till tullagerförfarandet och deklareras sedan för återexport. Förklaring till kodkombination 3141: Se förklaringen till kod 0141.	3100 3141 3151 3 153 3154 3171 3178 3191 3192

Allmänna anmärkningar om första siffran 4	**Koder som börjar med siffran 4 används för fri omsättning av varor och fri konsumtion när importtullar och nationella skatter som mervärdesskatt och punktskatter betalas.** **Skillnaden mellan de koder som börjar med siffran 4 och de koder som börjar med siffran 6 är att med siffran 6 återimporteras varorna alltid på grundval av artiklarna 259 (passiv förädling) och 203 (återinförda varor) i unionens tullkodex.. Om varorna återinförs efter slutgiltig export och artikel 203 i unionens tullkodex inte är tillämplig är det en ny transaktion, och en kod som börjar med siffran 4 ska användas.**			
Begärt förfarande	**Beskrivning av fält 37.1**	**Rättslig grund**	**Exempel och förklaringar till fält 37.1**	**Möjliga kombinationer för fält 37.1**
40	Övergång till fri omsättning med samtidig övergång till fri konsumtion av varor som inte är föremål för mervärdesskattebefriad leverans.	Artiklarna 201 och 202 i unionens tullkodex	<u>Exempel:</u> Varor kommer från tredjeland, med betalning av tullar och mervärdesskatt och/eller punktskatt. När kod 40 gäller är varorna inte föremål för mervärdesskattebefriad leverans till en annan medlemsstat. Varorna kan dock vara föremål för andra undantag från mervärdesskatt. Se också kod 42 beträffande undantag från mervärdesskatteplikt. <u>Förklaring till kodkombination 4041</u>: Se förklaringen till kod 0141.	4000 4041 4051 4053 4054 4071 4078 4091 4092
42	Övergång till fri omsättning med samtidig övergång till fri konsumtion med befrielse från mervärdesskatt för leverans till en annan medlemsstat.	Artiklarna 201 och 202 i unionens tullkodex	<u>Förklaring:</u> Undantag från att betala mervärdesskatt och, i tillämpliga fall, uppskov med att betala punktskatt, medges på grund av att importen följs av en unionsintern leverans eller överföring av varorna till en annan medlemsstat. I detta fall ska mervärdesskatten och, i tillämpliga fall, punktskatten, betalas i den medlemsstat som är slutdestination. För att kunna använda detta förfarande måste de berörda personerna uppfylla de villkor som anges i artikel 143.d i direktiv 2006/112/EG och, i tillämpliga fall, de villkor som anges i artikel 17.1 b i direktiv 2008/118/EG. Enligt artikel 143.1 d i mervärdesskattedirektivet kan varor endast importeras med befrielse från mervärdesskatt genom en momsregistrerad handlare i det land där varorna övergår till fri omsättning eller genom ett skatteombud (som är ett ombud enligt artikel 18 i unionens tullkodex) i det landet. <u>Exempel:</u> Varor övergår till fri omsättning i en av medlemsstaterna men är avsedda för en handlare i en annan medlemsstat. Momsformaliteterna tas om hand av ett tullombud som är ett skatteombud som använder det unionsinterna systemet för mervärdesskatt. Dennes momsnummer och handlarens momsnummer deklareras i fält 44 med relevanta Taric-koder. <u>Förklaring</u> till kodkombination 4241: Se	4200 4241 4251 4253 4254 4271 4278 4291 4292

			förklaringen till kod 0141.	

Begärt förfarande	Beskrivning av fält 37.1	Rättslig grund	Exempel och förklaringar till fält 37.1	Möjliga kombinationer för fält 37.1
43	Övergång till fri omsättning med samtidig övergång till fri konsumtion av varor inom ramen för tillämpning, under en övergångsperiod efter anslutningen av nya medlemsstater, av särskilda åtgärder i samband med uttag av belopp. Den här koden och kombinationen av koder används inte för tillfället.	Artiklarna 201 och 202 i unionens tullkodex	<u>Exempel:</u> Övergång till fri omsättning av jordbruksprodukter som, under en viss övergångsperiod efter anslutningen av nya medlemsstater, är föremål för ett särskilt tullförfarande eller särskilda åtgärder mellan de nya medlemsstaterna och resten av unionen. Alla kombinationer med kod 43 som föregående förfarande kan tillämpas på samma sätt som kombinationerna med 40 som föregående förfarande. När 43 gäller är alla kombinationer som är samma som dem som används när förfarande 40 begärs tillämpliga.	4300 4341 4351 4353 4354 4371 4378 4391 4392
45	Övergång till fri omsättning och övergång till fri konsumtion med befrielse från mervärdesskatt eller punktskatter samt hänförande av varorna till ett skatteupplagsförfarande.	Artiklarna 201 och 202 i unionens tullkodex	<u>Förklaring:</u> Befrielse från mervärdesskatt eller punktskatt genom att varor hänförs till ett skatteupplagsförfarande. <u>Exempel:</u> Cigaretter som importerats från tredjeland övergår till fri omsättning och mervärdesskatt betalas. Uppskov med punktskatt när varorna befinner sig i ett skatteupplag eller i andra lokaler under fiskal kontroll. Cigaretter som importerats från tredjeland övergår till fri omsättning och punktskatt betalas. Uppskov med mervärdesskatt när varorna befinner sig i ett skatteupplag eller i andra lokaler under fiskal kontroll. <u>Förklaring</u> till kodkombination 4541: Se förklaringen till kod 0141.	4500 4541 4551 4553 4554 4571 4578 4591 4592
48	Övergång till fri konsumtion med samtidig övergång till fri omsättning av ersättningsprodukter inom ramen för förfarandet för passiv förädling, före exporten av de varor som temporärt exporteras.	Artikel 262 i unionens tullkodex.	<u>Förklaring:</u> Standardutbytessystemet, import i förväg i enlighet med artikel 262 i unionens tullkodex. <u>Exempel:</u> Varor (t.ex. datordelar, fotoutrustning) ska repareras i ett tredjeland och tillverkaren sänder liknande varor som ersättning innan de berörda varorna faktiskt har sänts. * Dessa kombinationer används endast i undantagsfall.	4800 4841* 4851* 4853* 4854* 4871 4878 4891* 4892*

Begärt förfarande	Beskrivning av fält 37.1	Rättslig grund	Exempel och förklaringar till fält 37.1	Möjliga kombinationer för fält 37.1
49	Övergång till fri omsättning av varor med samtidig vidaresändning i samband med handel mellan delar av unionens tullområde i vilka bestämmelserna i rådets direktiv 2006/112/EEG är tillämpliga och delar av området i vilka dessa bestämmelser inte tillämpas, eller i samband med handel mellan delar av området i vilka dessa bestämmelser inte tillämpas. Övergång till fri konsumtion av varor i samband med handel mellan unionen och länder/områden med vilka denna har en tullunion.	Artikel 1.3 i unionens tullkodex.	Förklaring: Import med övergång till fri konsumtion, från delar av EU i vilka mervärdesskattedirektivet (rådets direktiv 2006/112/EG) inte tillämpas. Exempel: Varor kommer från Martinique och övergår till fri konsumtion i Belgien. (fält 1.1 CO med fält 37.1 begärt förfarande 49) Varor kommer från Andorra eller San Marino och övergår till fri konsumtion i Tyskland. (fält 1.1 IM med fält 37.1 begärt förfarande 49) Varor kommer från Kanarieöarna och övergår till fri konsumtion i Nederländerna och hänförande av varorna till ett skatteupplagsförfarande för endera mervärdesskatt eller punktskatter (fält 1.1 CO med fält 37.1 begärt förfarande 49).	4900 4910 4901 4978

Allmän första siffra 5	**Tillfälligt importerade varor.**			
Begärt förfarande	**Beskrivning av fält 37.1**	**Rättslig grund**	**Exempel och förklaringar till fält 37.1**	**Möjliga kombinationer för fält 37.1**
51	Förfarandet för aktiv förädling.	Artiklarna 256–258 i unionens tullkodex.	Förklaring: Aktiv förädling i enlighet med artikel 256–258 i unionens tullkodex. Varor som importeras från ett tredjeland för att återexporteras efter reparation eller förädling i EU. Betalning av tullar och skatter suspenderas tills förfarandet har avslutats (artikel 215 i unionens tullkodex). Varor som hänförs till förfarandet för aktiv förädling i EU och övergår till fri omsättning i Andorra (informationsblad INF 1 kan användas). Exempel på kodkombination 5111: Införsel av de importerade varorna efter export av förädlingsprodukter framställda med användning av likvärdiga varor. Förklaring till kodkombination 5141: Se förklaringen till kod 0141.	5100 5111 5121 5141 5151 5153 5154 5171 5178 5191 5192

Begärt förfarande	Beskrivning av fält 37.1	Rättslig grund	Exempel och förklaringar till fält 37.1	Möjliga kombinationer för fält 37.1
53	Import av varor för hänförande av dessa till förfarandet för tillfällig införsel.	Artiklarna 250–253 i unionens tullkodex.	Förutom kod 53 i det första delfältet krävs alltid en kod i det andra delfältet i fält 37.2 (kategori D) som anger beskaffenheten hos de varor som är berättigade till tillfällig införsel. Exempel: Tillfällig införsel av: – varor för en utställning (artikel 234 i tullkodexens delegerande förordning) – professionell utrustning (artikel 226 i tullkodexens delegerande förordning) – prover (artikel 232 i tullkodexens delegerande förordning). <u>Exempel på kombination 5353:</u> En tavla som finns på en utställning i Tyskland byter ägare. Den nya ägaren hänför ånyo tavlan till förfarandet för temporär import med sitt tillstånd. Förklaring till kodkombination 5341: Se förklaringen till kod 0141.	5300 5341 5351 5353 5354 5371 5378 5391 5392

Allmänna anmärkningar om första siffran 6	**Återimport för fri omsättning och fri konsumtion** **Skillnaden mellan de koder som börjar med siffran 4 och de koder som börjar med siffran 6 är att varor som importeras enligt en kod som börjar med siffran 4 övergår till fri omsättning (utom kod 49) och fri konsumtion, medan varor som återimporteras enligt en kod som börjar med siffran 6 återförs till unionen efter slutgiltig eller temporär export på grundval av artikel 259 (passiv förädling) och 203 (återförda varor) i unionens tullkodex med övergång till fri omsättning och samtidig övergång till fri konsumtion. Koder som börjar med siffran 6 kan endast användas tillsammans med ett föregående förfarande.**			
Begärt förfarande	**Beskrivning av fält 37.1**	**Rättslig grund**	**Exempel och förklaringar till fält 37.1**	**Möjliga kombinationer för fält 37.1**
61	Återimport med övergång till fri omsättning och samtidig övergång till fri konsumtion av varor som inte är föremål för mervärdesskattebefriad leverans.	Artiklarna 259–262 och 203–207 i unionens tullkodex.	<u>Förklaring:</u> 1. Återimport av varor efter temporär export från unionen inom ramen för passiv förädling. I allmänhet beräknas skatter och tullar på grundval av förädlings- eller reparationskostnaderna. 2. Återimport efter temporär export för returnering i oförändrat skick. Se också kod 63 beträffande undantag från mervärdesskatteplikt. <u>Exempel på kodkombination 6121:</u> 1. En tidigare importerad koreansk kamera återimporteras efter garantireparation i ursprungslandet. 2. Övergång till fri förbrukning med samtidig övergång till fri omsättning av varor som har exporterats enligt tullförfarandet för passiv förädling och vid återimporten hänförts till ett tullagerförfarande = 6121 (inte 6171). (Första förfarandet: temporär export för passiv förädling = 2100, andra förfarandet: lagring i tullager = 7121, tredje förfarandet: övergång till fri förbrukning + övergång till fri omsättning = 6121.) <u>Exempel</u> på kodkombination 6123: Återimport av en tavla efter temporär export för en utställning i ett tredjeland. <u>Förklaring</u> till kodkombination 6110: Efter slutgiltig export återförs varorna i unionen som återförda varor enligt artiklarna 203–207 i unionens tullkodex. Om artikel 203 i unionens tullkodex inte är tillämplig ska varorna deklareras med en kod som börjar på siffran 4. <u>Förklaring till kodkombinationerna 6171 och 6178:</u> Efter temporär export med föregående förfarande 23 läggs varorna upp i ett tullager och återimporteras därefter i oförändrat skick. Det föregående förfarandet ”temporär export” är inte ett specialförfarande och den allmänna regeln för fält 37 är därför att det föregående förfarandet 71 eller 78 ska användas i detta fall.	6110 6121 6123 6171 6178

			Förklaring till det föregående förfarandets kod 10: Se förklaringen till kod 10.	

Begärt förfarande	Beskrivning av fält 37.1	Rättslig grund	Exempel och förklaringar till fält 37.1	Möjliga kombinationer för fält 37.1
63	Återimport med övergång till fri omsättning och samtidig övergång till fri konsumtion med befrielse från mervärdesskatt för leverans till en annan medlemsstat.	Artiklarna 259–262 och 203–207 i unionens tullkodex.	Förklaring: Återimport efter passiv förädling eller temporär export, med befrielse från mervärdesskatt genom ett skatteombud. Undantag från att betala mervärdesskatt och, i tillämpliga fall, uppskov med att betala punktskatt, medges på grund av att återimporten följs av en unionsintern leverans eller överföring av varorna till en annan medlemsstat. I detta fall ska mervärdesskatten och, i tillämpliga fall, punktskatten, betalas i den medlemsstat som är slutdestination. För att kunna använda detta förfarande måste de berörda personerna uppfylla de villkor som anges i artikel 143.d i direktiv 2006/112/EG och, i tillämpliga fall, de villkor som anges i artikel 17.1 b i direktiv 2008/118/EG. Enligt artikel 143.1 d i mervärdesskattedirektivet kan varor endast importeras med befrielse från mervärdesskatt genom en momsregistrerad handlare i det land där varorna övergår till fri omsättning eller genom ett skatteombud (som är ett ombud enligt artikel 18 i unionens tullkodex) i det landet. Förklaring till kodkombination 6310: Se förklaringen till kod 6110. Förklaring till kodkombinationerna 6371 och 6178: Se förklaringen till koderna 6171 och 6178. Förklaring till det föregående förfarandets kod 10: Se förklaringen till kod 10.	6310 6321 6323 6371 6378
68	Återimport med partiell övergång till fri konsumtion och samtidig övergång till fri omsättning och hänförande till ett annat lagerförfarande än ett tullagerförfarande.	Artiklarna 259–262 och 203–207 i unionens tullkodex.	Exempel: Alkoholdrycker som genomgått förädling återimporteras och placeras i ett punktskatteupplag. Denna kod liknar kod 45. Den enda skillnaden är att kod 68 är knuten till återimport efter (temporär) export, medan kod 45 endast omfattar import i motsats till återimport. Exempel på kodkombination 6823: Återimport av punktskattepliktiga produkter samtidigt som de placeras i ett punktskatteupplag efter temporär export för en mässa för mat och dryck. Förklaring till kodkombination 6810: Se förklaringen till kod 6110. Förklaring till kodkombinationerna 6871 och 6878: Se förklaringen till koderna	6810 6821 6823 6871 6878

			6171 och 6178. <u>Förklaring</u> till det föregående förfarandets kod 10: Se förklaringen till kod 10.	

Allmänna anmärkningar om första siffran 7	**Hänförande till tullagerförfarandet.**			
Begärt förfarande	**Beskrivning av fält 37.1**	**Rättslig grund**	**Exempel och förklaringar till fält 37.1**	**Möjliga kombinationer för fält 37.1**
71	Hänförande till tullagerförfarandet.	Artiklarna 240–242 i unionens tullkodex.	Förklaring: Hänförande till tullagerförfarandet. Detta utgör inget hinder för samtidig placering i t.ex. punktskatte- eller mervärdesskatteupplag. Förklaring till kodkombinationerna 7101, 7140, 7142 och 7145: Se förklaringen till koderna 1001, 1040, 1042 och 1045. Förklaring till kodkombination 7141: Se förklaringen till kod 0141.	7100 7101 7110 7121 7123 7140 7141 7142 7145 7151 7153 7154 7171 7178 7191 7192

Allmänt	**Nedan angivna koder får inte användas som de två första siffrorna i förfarandekoden, utan används för att ange föregående förfarande.**	
00	Denna kod används för att ange att föregående förfarande saknas.	
41	Förfarandet för aktiv förädling (restitutionssystemet).	Förklaring: Denna kod används för att avsluta förfaranden för aktiv förädling enligt restitutionssystemet som inletts före den 1 maj 2016. Restitutionssystemet finns inte längre inom ramen för unionens tullkodex.
54	Aktiv förädling i en annan medlemsstat (utan att varorna övergår till fri omsättning i den medlemsstaten).	Förklaring: Denna kod används för att registrera transaktionen i statistiken över handeln inom unionen. Exempel: Varor från ett tredjeland blir föremål för en deklaration för aktiv förädling i Belgien (5100). De sänds efter denna förädling till Tyskland, för att där övergå till fri omsättning (4054) eller för att där genomgå ytterligare förädling (5154).
78	Placering av varor i en frizon av kontrolltyp II.	Denna kod används för att avsluta förfaranden för frizon typ II beträffande varor som har hänförts till förfarandet före den 1 maj 2016. Denna kod behövs inte längre inom ramen för unionens tullkodex.
91	Hänförande till förfarandet för bearbetning under tullkontroll.	Denna kod används för att avsluta förfaranden för bearbetning under tullkontroll som inletts före den 1 maj 2016. Bearbetning under tullkontroll finns inte längre inom ramen för unionens tullkodex.
92	Bearbetning under tullkontroll i en annan medlemsstat (utan att varorna övergått till fri omsättning där).	Förklaring: Denna kod används för att registrera transaktionen i statistiken över handeln inom unionen. Exempel: Varor från ett tredjeland blir föremål för förädling under tullkontroll i Belgien (9100). De sänds efter bearbetning till Tyskland, för att där övergå till fri omsättning (4092) eller för att där genomgå ytterligare bearbetning (9192).

Fält 37, andra delfältet:

I nedanstående tabell ges en förklaring till **några** av de möjliga unionskoderna i fält 37 andra delfältet.

Det finns endast plats för en enda kod i fält 37.2. Om flera koder är möjliga samtidigt ska därför den mest signifikanta koden anges i fält 37.2, medan övriga koder kan anges i andra fält, t.ex. fält 44, beroende på tekniska *speciallösningar som* medlemsstaterna tagit fram.

Aktiv förädling (kategori A) ***(Artikel 256 i unionens tullkodex)***			
Förfarande	Rättslig grund	Kod	
Import			
Varor som hänförs till ett förfarande för aktiv förädling (enbart mervärdesskatt)	Artikel 256–258 i unionens tullkodex och medlemsstaternas nationella bestämmelser	A04	

Passiv förädling (kategori B) ***(Artikel 259 i unionens tullkodex)***			
Förfarande	Rättslig grund	Kod	
Import			
Förädlade produkter återinförs efter garantireparation	Artikel 260 i unionens tullkodex	B02	
Förädlade produkter återinförs efter garantiutbyte	Artikel 261 i unionens tullkodex	B03	

Befrielse (kategori C) ***(Förordning (EEG) nr 1186/2009)***			
	Artikel	Kod	Förklaring/exempel
Befrielse från importtullar			
Försändelser av försumbart värde	23	C07	Försändelser av försumbart värde som sänds direkt från ett tredjeland till en mottagare i unionen. Varorna kan deklareras muntligen enligt artikel 135 i tullkodexens delegerande förordning. I de fall till vilka artikel 142 i tullkodexens delegerande förordning hänvisar tillåts dock inte muntlig deklaration. En standarddeklaration måste lämnas in och kod C07 anges i deklarationen.
Försändelser som skickas från en privatperson till en annan	25	C08	Försändelser som inte är av kommersiell natur som sänds från ett tredjeland från en privatperson till en annan. Varorna kan deklareras muntligen enligt artikel 135 i tullkodexens delegerande förordning. I de fall till vilka artikel 142 i tullkodexens delegerande förordning hänvisar tillåts dock inte muntlig deklaration. En standarddeklaration måste lämnas in och kod C08 anges i deklarationen.
Kapitalvaror och annan utrustning som importeras i samband med överflyttning av verksamhet från ett tredjeland till unionen	28	C09	Exempel: 1. Ett koreanskt bilföretag lägger ned produktionen i USA. För att få tillträde till EU-marknaden bygger det en fabrik i Slovakien. I denna kommer det t.ex. att användas pressmaskiner och svetsautomater som använts under två år i den amerikanska fabriken. 2. Ett dryckesföretag i USA etablerar en filial i Litauen. Utrustning för denna filial transporteras från en annan filial till samma amerikanska företag, som lagt ned sin verksamhet i Vitryssland och där utrustningen faktiskt har används under mer än 12 månader.
Husdjursbesättning som exporteras i samband med	115	C51	Denna kod används inte för

överflyttning av en jordbruksverksamhet från unionen till ett tredjeland			närvarande.
Torrfoder och annat foder som medföljer djur vid export	121	C52	Denna kod används inte för närvarande.

Tillfällig införsel (kategori D) *(tullkodexens delegerande förordning)*			
Förfarande	Artikel i tullkodexens delegerande förordning	Kod	Förklaring/exempel
Lastpallar	208 och 209	D01	Lastpallar ska anges i fält 31 som typ av emballage när varor transporteras på lastpallar (transportmedel). Denna kod kan användas när tomma lastpallar importeras temporärt. Normalt måste **lastpallar** deklareras muntligen (artikel 136 i tullkodexens delegerande förordning) eller deklareras enligt artiklarna 139 och 141 i unionens tullkodex – delegerande akt.
Containrar	210 och 211	D02	Containrar ska anges i fält 31, med uppgift om containernumret, när varor transporteras i containrar (transportmedel). Denna kod kan användas när containrar importeras temporärt. Normalt måste **containrar** deklareras muntligen (artikel 136 i tullkodexens delegerande förordning) eller deklareras enligt artiklarna 139 och 141 i tullkodexens delegerande förordning.
Transportmedel	212	D03	Transportmedel ska anges i fält 18, med uppgift om deras registreringsnummer när varor transporteras i dessa.

Förfarande	Artikel i tullkodexens delegerande förordning	Kod	Förklaring/exempel
Förpackningar, fulla Den allmänna bestämmelsen 5 för tolkning av Kombinerade nomenklaturen Förutom ovanstående bestämmelser ska följande regler gälla för nedanstående varor: a) Fodral, etuier och väskor till kameror, musikinstrument, vapen, ritbestick eller smycken samt liknande förvaringsartiklar som dels är speciellt utformade eller inredda för att innehålla ett visst föremål eller en viss sats av föremål, dels är lämpliga att användas under lång tid och dels föreligger tillsammans med de föremål för vilka de är avsedda, ska klassificeras tillsammans med dessa föremål, under förutsättning att de är av sådana slag som i normala fall säljs tillsammans med dessa. Denna regel behöver dock inte tillämpas för förvaringsartiklar som ger det hela dess huvudsakliga karaktär. b) Om inte annat följer av regel 5 a ska förpackningsmaterial och förpackningar (1) i vilka varor är förpackade klassificeras tillsammans med varorna om de är av sådan typ som normalt används för varan i fråga. Denna regel behöver dock inte tillämpas när det tydligt framgår att förpackningsmaterialet eller förpackningen lämpar sig för upprepad användning. 1) Med förpackningsmaterial och förpackningar avses alla slag av yttre och inre förpackningar, hållare, omslag eller stöd utom transportanordningar (t.ex. transportcontainrar), presenningar, fästanordningar eller extra transportutrustning. Uttrycket ”förpackning” omfattar inte de förpackningar som avses i den allmänna regeln 5 a.	228	D14	När deklaranten väljer separata deklarationer för förpackningsmaterialet och varorna på grundval av den allmänna bestämmelsen 5 (förpackningsmaterial som är lämpliga för upprepad användning) får denna kod endast användas i posten för separata varor för de förpackningsmaterial som importeras enligt förfarandet för tillfällig införsel. Själva varorna kan hänföras till varje möjligt tullförfarande.

Jordbruksvaror *(kategori E)*			
Förfarande	Rättslig grund	Kod	Förklaring/exempel
Import			
Användning av enhetspriser för fastställande av vissa lättförstörbara varors tullvärde	Artikel 74.2 c i unionens tullkodex och artikel 142.6 i tullkodexens genomförandeförordning	E01	
Export			
Jordbruksprodukter för vilka det ansöks om exportbidrag som kräver exportlicens (varor som omfattas av bilaga I till fördraget).	Artikel 4.1 i förordning (EG) nr 612/2009 i kombination med den gemensamma organisationen av jordbruksmarknaderna (artikel 167 i förordning (RG) 1234/2007)	E51	För rätt till exportbidrag för varor som omfattas av bilaga I krävs uppvisande av en exportlicens med förutfastställelse av bidraget.
Jordbruksprodukter för vilka det ansöks om exportbidrag som inte kräver exportlicens (varor som omfattas av bilaga I till fördraget).	Artikel 4.1 i förordning (RG) nr 612/2009	E52	För rätt till exportbidrag för varor som omfattas av bilaga I krävs inte uppvisande av en exportlicens med förutfastställelse av bidraget på grund av en undantagsbestämmelse.
Jordbruksvaror som exporteras i små mängder för vilka exportbidrag begärs, och för vilka det inte krävs en exportlicens (varor som omfattas av bilaga I).	Artikel 4.1 i förordning (RG) nr 612/2009	E53	Se ovan
Jordbruksvaror för vilka exportbidrag begärs, och för vilka det krävs en bidragslicens (varor som inte omfattas av bilaga I).	Artikel 162 i förordning (EG) 1234/2007 och artikel 21 i förordning (EG) nr 578/2010	E61	För rätt till exportbidrag för varor som inte omfattas av bilaga I krävs uppvisande av en bidragslicens.
Jordbruksvaror för vilka exportbidrag begärs, och för vilka det inte krävs en bidragslicens (varor som inte omfattas av bilaga I)	Artiklarna 42.2 och 43 i förordning (EG) nr 578/2010	E62	För rätt till exportbidrag för varor som inte omfattas av bilaga I krävs inte uppvisande av en bidragslicens på grund av en undantagsbestämmelse (inte den export i små mängder som nämns i kapitel IV i förordning (EG) nr 1043/2005).
Jordbruksvaror för vilka exportbidrag begärs, och för vilka det inte krävs en bidragslicens eftersom bestämmelsen om små aktörer gäller (varor som inte omfattas av bilaga I).	Artikel 42.1 i förordning (EG) nr 578/2010	E63	För rätt till exportbidrag för varor som inte omfattas av bilaga I krävs inte

			uppvisande av en bidragslicens eftersom jordbruksvarorna exporteras i små mängder.

Övrigt *(kategori F)*			
Förfarande	Rättslig grund	Kod	Förklaring/exempel
Import			
Befrielse från importtullar för returvaror (artikel 203 i unionens tullkodex)		F01	Endast befrielse från importtullar. Nationella skatter är tillämpliga.
Befrielse från importtullar för returvaror (särskilda omständigheter enligt artikel 159 i tullkodexens delegerande förordning, 1: jordbruksvaror)		F02	Endast befrielse från importtullar. Nationella skatter är tillämpliga.
Befrielse från importtullar för returvaror (särskilda omständigheter enligt artikel 158 i tullkodexens delegerande förordning, 2: reparation eller återställande i gott skick)		F03	Endast befrielse från importtullar. Nationella skatter är tillämpliga.
Övergång till fri omsättning av varor avsedda för evenemang eller försäljning och hänförda till förfarandet för tillfällig införsel, på grundval av de taxeringsgrunder som är tillämpliga på varorna vid den tidpunkt då deklarationen för övergång till fri omsättning godtas		F41	
Export			
Proviantering		F61	Artikel 15.4 och 15.7 i mervärdesskattedirektivet. Artikel 24 a i förordning (EG) nr 1917/2000 är tillämplig då fält 37.2 används för statistiska ändamål.

Förfarande	Rättslig grund	Kod	Förklaring/exempel
Proviantering av varor som är berättigade till exportbidrag	Artikel 33 i förordning (EG) 612/2009 och artikel 4.1 andra stycket, andra ledet, i förordning (EG) nr 612/2009	F62	Detta förfarande kan behandlas som export från unionens tullområde. Export- eller bidragslicens krävs ej.
Placering i proviantlager (artiklarna 37–40 i kommissionens förordning (EG) nr 612/2009)	Artikel 37–40 i förordning (EG) 612/2009 och artikel 4.1 andra stycket, andra ledet, i förordning (EG) nr 612/2009	F63	Detta förfarande kan behandlas som export från unionens tullområde. Export- eller bidragslicens krävs ej.

Fält 38: Nettovikt (kg)

I riktlinjerna för det administrativa enhetsdokumentet ges närmare uppgifter om en del av de bestämmelser och koder som tas upp i bilaga 9, tillägg C1 och D1 i tullkodexens delegerande förordning om övergångsregler. För hela texten, se bilaga 9, tillägg C1 och D1 i tullkodexens delegerande förordning om övergångsregler.

38 Nettovikt (kg)

Fält 38 måste i allmänhet fyllas i för alla förfaranden.

Ange nettovikten i kg för de varor som beskrivs i fält 31. Nettovikten är varornas vikt utan varje slag av emballage. Vid transitering ska fält 38 endast fyllas i när så föreskrivs i unionsregler.

Vid övergång till fri omsättning krävs denna uppgift inte för varor som är befriade från importtull, såvida inte tullmyndigheterna anser den nödvändig för tillämpningen av bestämmelserna om sådana varors övergång till fri omsättning.

”Emballage” avser material och komponenter som används i en förpackningsverksamhet för att packa in, innehålla och skydda varor eller ämnen under transport.[1] De olika typer av emballage vars vikt inte ingår i nettomassan (på grundval av faktumet att de endast används för transport) förtecknas i bilaga 9, tillägg D1 i tullkodexens delegerande förordning om övergångsregler för fält 31. Uttrycket ”emballage” omfattar alla artiklar som används och, i synnerhet, hållare som används som externa eller interna beläggningar för varor, hållare på vilka varor är rullade eller fästa, containrar (utöver sådana som definieras i internationella konventioner) och behållare. Uttrycket omfattar inte transportmedel och transportutrustningsartiklar som lastpallar och fraktcontainrar.

Exempel:
Ett företag importerar 1 000 flaskor vin. Varje vinflaska väger 1,25 kg och vinet i varje flaska väger 0,75 kg. Siffran 750 ska anges i fält 38 (inte enhetsvärdet).

-

[1] Uneces rekommendation nr 21

Fält 42: Varans pris

I riktlinjerna för det administrativa enhetsdokumentet ges närmare uppgifter om en del av de bestämmelser och koder som tas upp i bilaga 9, tillägg C1 och D1 i tullkodexens delegerande förordning om övergångsregler. För hela texten, se bilaga 9, tillägg C1 och D1 i tullkodexens delegerande förordning om övergångsregler.

42 Varans pris

Fält 42 måste alltid fyllas i för följande förfaranden:

Övergång till fri omsättning eller slutanvändning.
Hänförande till ett särskilt förfarande annat än transitering, såsom aktiv förädling eller tillfällig införsel.

Med ”varans pris” avses den del av det fakturerade priset som avser den berörda varan. Om det andra delfältet i fält 22 används är det den del av det fakturerade priset från fält 22 som avser varan enligt leveransvillkoren. Summan av det belopp som anges i fält 42 för alla varor i en tulldeklaration måste vara lika med det totala beloppet i det andra delfältet i fält 22.

Varans pris ska anges i den valuta som anges i det första delfältet i fält 22, och kan ha två decimalers noggrannhet. Om det andra delfältet i fält 22 inte används gäller samma metod för ifyllnad av fält 42.

EXEMPEL

Typ av Beräkning	Varu poster	Fakturerat pris	Fält 22 Ifyllnad	Fält 42 Ifyllnad
Deklaration för övergång till fri omsättning av varor. Leveransvillkor fritt fabrik.	3	2 500,50 USD (varupost 1) 1 000,00 USD (varupost 2) 1 500,00 USD (varupost 3) **5 000,50 USD** (totalt)	5 000,50 USD	2 500,50 (varupost 1) 1 000,00 (varupost 2) 1 500,00 (varupost 3)
Deklaration för övergång till fri omsättning efter passiv förädling av varor. Leveransvillkor fritt fabrik.	1	1 000,50 USD (förädlingspris) 980,00 USD (pris för tillagt från länder utanför EU) **1 980,50 USD** (totalt)	1 980,50 USD	1 980,50

Om en faktura innehåller flera varuposter och det fakturerade beloppet även innehåller extra kostnader som omfattar alla varuposter och visas separat på fakturan måste dessa extra kostnader delas upp på alla varuposter (fraktkostnader efter vikt eller volym, försäkringskostnader efter pris osv.).

Typ av Beräkning	Varu poster	Fakturerat pris	Fält 22 Ifyllnad	Fält 42 Ifyllnad
Deklaration för aktiv förädling av varor. Leveransvillkor fritt ombord (extra kostnader beräknas separat)	3	1 250,00 GBP (varupost 1–10kg) 860,00 GBP (varupost 2–20kg) 3 000,00 GBP (varupost 3–30kg) 540,00 GBP (fraktkostnader 60 kg)	5 650,00 GBP	1 340,00 (varupost 1) 1 040,00 (varupost 2) 3 270,00 (varupost 3) **Fraktkostnader** beräknas i proportion till vikten på varuposterna 1, 2 och 3 (1:2:3) t.ex.

		5 650,00 GBP (totalt)		1/6 x 540 = 90 (varupost 1) 2/6 x 540 = 180 (varupost 2) 3/6 x 540 = 270 (varupost 3)
Deklaration för övergång till fri omsättning av varor. Leveransvillkor levererat ofördtullat	2	2 000,00 USD (varupost 1–100kg) 1 000,00 USD (varupost 2–50kg) 50,00 USD (försäkringskostnader) <u>500,00 USD</u> (fraktkostnader 150 kg) **3 550,00 USD** (totalt)	3 550,00 USD	2 366,67 (varupost 1) (2 000 + 333,333 + 33,333) 1 183,33 (varupost 1) (1 000 + 16,667 + 166,667) **Fraktkostnader** avseende vikt beräknas i proportion till vikten på varuposterna 1 och 2 (1:2). Exempel Varupost 1: <u>100/150</u> x 500 = 333,333 Varupost 2: <u>50/150</u> x 500 = 166,667 **Försäkringskostnader** avseende pris beräknas i proportion till priset på varuposterna 1 och 2 (1:2). Exempel Varupost 1: <u>2000/</u>3000 x 50 = 33,333 Varupost 2: <u>1000/</u> 3000 x 500 = 16. 667
Deklaration för övergång till fri omsättning av varor. Leveransvillkor levererat förtullat.	2	3 000,00 EUR (varupost 1 – 100kg) 60,00 EUR (varupost 1 – tull) 1 800,00 EUR (varupost 2 – 50kg) 27,00 EUR (varuport 2 – tull) 48,00 EUR (försäkringskostnader) <u>500,00 EUR</u> (fraktkostnad 150 kg) **5 435,00 EUR** (totalt)	**5 435,00 EUR**	3 4233,33 (varupost 1) (3 000 + 60 + 30 + 333,333) 2 011,67 (varupost 2) (2 000 + 27 + 18 + 166,667) **Fraktkostnader** avseende vikt står i proportion till vikten på varuposterna 1 och 2 (1:2). Exempel Varupost 1: <u>100/150</u> x 500 = 333,333

				Varupost 2: 50/150 x 500 = 166,667 **Försäkringskostnader** avseende pris beräknas i proportion till priset på varuposterna 1 och 2 (1:2). Exempel Varupost 1: 3 000/ 4 800x 48 = 30 Varupost 2: 1800/4800 x 48 = 18

Fält 44 Särskilda upplysningar/Bilagda handlingar/Certifikat och tillstånd

I riktlinjerna för det administrativa enhetsdokumentet ges närmare uppgifter om en del av de bestämmelser och koder som tas upp i bilaga 9, tillägg C1 och D1 i tullkodexens delegerande förordning om övergångsregler. För hela texten, se bilaga 9, tillägg C1 och D1 i tullkodexens delegerande förordning om övergångsregler.

Detta fält måste alltid fyllas i för alla typer av tullförfaranden:

1. Export.
2. Återexport efter aktiv förädling och tillfällig införsel.
3. Återexport efter tullagerförfarandet.
4. Passiv förädling.
5. Transitering.
6. Tullstatus som unionsvaror
7. Övergång till fri omsättning och slutanvändning.
8. Aktiv förädling och tillfällig införsel.
9. Uppläggning i tullager.

Ange dels, med hjälp av de unionskoder som för detta ändamål föreskrivs, de uppgifter som krävs enligt eventuellt gällande särskild lagstiftning, dels referensuppgifter för de handlingar som uppvisas till stöd för deklarationen, inbegripet i förekommande fall löpnummer för kontrollexemplar T5.

Delfältet "SU kod" får inte användas.
Om en deklaration för hänförande till tullagerförfarandet eller den deklaration för återexport som avslutar tullagerförfarandet lämnas in till ett annat tullkontor än övervakningskontoret, anges övervakningskontorets fullständiga namn och adress.

Deklarationer som upprättas i de medlemsstater som under övergångsperioden för införande av euron ger användarna möjlighet att använda euroenheten vid upprättandet av sina tulldeklarationer ska, företrädesvis i delfältet i nedre högra hörnet, innehålla uppgift om den använda valutan (nationell valuta eller euro). Medlemsstaterna kan föreskriva att denna uppgift endast ska anges i fält 44 för första varuposten i deklarationen. I så fall ska uppgiften anses gälla för samtliga varuposter i deklarationen. Uppgiften ska utgöras av valutakoden enligt ISO alfa-3 (ISO 4217). *Exempel:* Lettiska lats = LVL.

Fält 44 används för att ge information om handlingar, certifikat och tillstånd som åtföljer tulldeklarationen samt särskilda upplysningar om transporten av varorna. Fält 44 innehåller därför följande information:

1) Ytterligare tullinformation.
2) Handlingar, certifikat och tillstånd som föreskrivs i unionslagstiftningen (t.ex. i tullagstiftning som artiklarna 145 i tullkodexens genomförandeförordning, artikel 9 i rådets förordning (EG) nr 428/2009 av den 5 maj 2009 om upprättande av en gemenskapsordning för kontroll av export, överföring, förmedling och transitering av produkter med dubbla användningsområden samt artikel 4.1 första stycket i kommissionens förordning (EG) nr 612/2009 med avseende på exportlicens vid export av jordbruksprodukter med exportbidrag) eller i nationell lagstiftning.

De koder som används för att visa denna information förtecknas i bilaga 9, tillägg D1 till tullkodexens delegerande förordning om övergångsregler. Förutom i fält 44 kan en del av dessa koder också användas i andra fält i det administrativa enhetsdokumentet (se t.ex. om fält 14 i riktlinjerna).

1. Särskilda upplysningar
De särskilda upplysningarna på tullområdet anges i form av en numerisk kod bestående av fem siffror. Koden anges efter de berörda uppgifterna utom när det i unionens lagstiftning föreskrivs att koden används istället för texten.

Medlemsstaterna kan bestämma nationella koder med en annan utformning för särskilda upplysningar på tullområdet.

2. Bilagda handlingar, certifikat och tillstånd

De internationella eller i unionen utfärdade handlingar, certifikat och tillstånd som uppvisas till stöd för en deklaration ska anges genom en kod bestående av fyra alfanumeriska tecken, följd av ett registreringsnummer eller någon annan igenkännbar referensuppgift. Förteckningen över handlingar, certifikat och tillstånd samt deras respektive koder anges i Taric-databasen.

Exempel 1*:* Proformafaktura nr 950445/06 daterad den 1. 5.2016 daterad 1.2.2006 uppvisas till stöd för deklarationen. Följande Taric-kod för proformafaktura följd av lämpliga uppgifter ska anges i fält 44: N325 950445/06 01.05.2016.

Koder för nationella certifikat kan återfinnas i medlemsstaternas nationella Taric-databaser.

Uppgifter om dokumentet för förmånsberättigande ursprung ska också anges i fält 44. Om antidumpningen rör en särskild tillverkare ska detta anges med en kod i fält 33 och uppgifter i fält 44 med avseende på den handling som kan innehålla uppgifter om tillverkaren. Importören ansvarar för att kontrollera varornas eller tillverkarens ursprung (genom GSP, transportdokument – t.ex. CMR-fraktsedel, eller andra handlingar) och att varorna är samma som dem som anges i fakturan.

All information beträffande tulltaxeåtgärder och icke-tariffära åtgärder som är tillämpliga för varukoder finns på generaldirektoratet för skatter och tullars (TAXUD) webbplats TARIC http://ec.europa.eu/taxation_customs/dds2/taric/taric_consultation.jsp?Lang=sv&SimDate=20160422 .

Exempel 2: När det gäller import av varor enligt varukod 2918 14 00 00 från Kina den 2.2.2013, krävs ytterligare dokument för att få befrielse från eller nedsättning av slutgiltig antidumpningstull. Även andra villkor behöver ibland uppfyllas, t.ex. direktförsäljning från tillverkaren.

Den som importerar denna produkt bör betala tullen och den slutgiltiga antidumpningstullen enligt förordning (EG) nr 2015/82[1]. Det är nödvändigt att ange ett Taric-tilläggsnummer för antidumpningstull i fält 33 i det administrativa enhetsdokumentet.

Om importören kan uppvisa en handelsfaktura inom ramarna för ett åtagande med Taric-kod D005 och den importerade varan har producerats av det företag som nämns i beskrivningen av tilläggskod A874 befrias importören från slutgiltig antidumpningstull.

I det här exemplet måste följande uppgifter anges i fält 44 ”Särskilda upplysningar/Bilagda handlingar/Certifikat och tillstånd”:

1. Taric-kod för handling/certifikat/tillstånd, t.ex. D005 ”Handelsfaktura inom ramarna för ett åtagande”.
2. Ett registreringsnummer eller någon annan igenkännbar referensuppgift för den uppvisade handlingen som kan vara unikt för vissa handlingar.

Nationella handlingar, certifikat och tillstånd som uppvisas till stöd för en deklaration ska anges genom en kod bestående av ett numeriskt tecken följt av tre alfanumeriska tecken (t.ex. 2123, 34d5), eventuellt följd av ett registreringsnummer eller någon annan igenkännbar referensuppgift. De fyra tecknen står för koder baserade på medlemsstaternas egna nomenklaturer.

Uppvisande av andra nationella certifikat eller tillstånd kan krävas av medlemsstaternas nationella myndigheter vid import av varor.

Beroende på de nationella bestämmelser som är i kraft kan en del medlemsstater kräva att det i fält 44 anges en administrativ referenskod som är utsedd för flyttning av punktskattepliktiga varor under punktskatteuppskov.

[1] Kommissionens genomförandeförordning (EU) 2015/82 av den 21 januari 2015 om införande av en slutgiltig antidumpningstull på import av citronsyra med ursprung i Folkrepubliken Kina efter en översyn vid giltighetstidens utgång enligt artikel 11.2 i rådets förordning (EG) nr 1225/2009 och om avslutande av den partiella interimsöversynen enligt artikel 11.3 i förordning (EG) nr 1225/2009

Exempel 3: Enligt medlemsstaternas nationella lagstiftning måste importtillstånd för varor med dubbla användningsområden uppvisas för import av vissa varor som förtecknas i kapitel 73 i Kombinerade nomenklaturen.

Koden för det **nationella** certifikatet ”Importtillstånd för varor med dubbla användningsområden” (0918) ska anges i fält 44 i det administrativa enhetsdokumentet. Om certifikatet inte uppvisas är importen av varorna inte tillåten.

Exempel 4:

När importen följs av en unionsintern leverans av varor till en annan medlemsstat och ingen mervärdesskatt betalas vid import ska mervärdesskatten betalas i medlemsstaten för slutdestinationen.

För att följa detta förfarande måste, i fält 44, Taric-koden Y040 följas av mervärdesskattenumret för importören och Taric-kod Y041 av mervärdesskattenumret för kunden i destinationsmedlemsstaten. När det krävs att man anger bevis på att de importerade varorna avses att transporteras eller skickas från importmedlemsstaten till en annan medlemsstat med Taric-kod Y044 att följas av transportkontraktets referensnummer.

Fält 46 Statistiskt värde

I riktlinjerna för det administrativa enhetsdokumentet ges närmare uppgifter om en del av de bestämmelser och koder som tas upp i bilaga 9, tillägg C1 och D1 i tullkodexens delegerande förordning om övergångsregler. För hela texten, se bilaga 9, tillägg C1 och D1 i tullkodexens delegerande förordning om övergångsregler.

46 Statistiskt värde

Ange, i enlighet med gällande unionsbestämmelser, beloppet av det statistiska värdet, uttryckt i valutan i den medlemsstat där import- eller exportformaliteterna fullgörs. Om en valutakod anges i fält 44 uttryckes det statistiska värdet i den valutaenhet som angetts i fält 44. Det statistiska värdet anges som ett heltal utan decimaler.

Fält 46 måste alltid fyllas i för följande förfaranden:

1. Export/avsändning.
2. Återexport efter ett särskilt förfarande annat än transitering, såsom aktiv förädling eller tillfällig införsel.
3. Passiv förädling.
4. Övergång till fri omsättning eller slutanvändning.
5. Hänförande till ett särskilt förfarande annat än transitering, såsom aktiv förädling eller tillfällig införsel.

Det är frivilligt för medlemsstaterna att fylla i fält 46 för följande förfaranden:

1. Återexport efter tullagerförfarandet.
2. Uppläggning i tullager.

Förklaringar

1. STATISTISKT VÄRDE – EXPORT

Allmän regel

Med ”statistiskt värde” avses varornas värde på den plats och vid den tidpunkt då de lämnar den exporterande medlemsstatens territorium.

Varornas värde

Det statistiska värdet grundas på varornas värde på följande sätt:

- I fråga om försäljning eller inköp, på grundval av det fakturerade beloppet för varorna.
- I övriga fall, på grundval av det belopp som skulle ha fakturerats om det varit fråga om försäljning eller inköp.

Övriga kostnader

Det statistiska värdet får inte omfatta skatter som ska betalas vid export, mervärdesskatt, punktskatter, import- eller exportavgifter, exportbidrag eller andra avgifter med motsvarande verkan. Det statistiska värdet får endast innefatta sådana extrakostnader, såsom transport- och försäkringskostnader, som avser den del av transportsträckan som är belägen på den exporterande medlemsstatens statistiska territorium (se exempel 1.1.1). Om transport- och försäkringskostnaderna inte är kända kan de uppskattas på grundval av de kostnader som vanligtvis betalas för sådana tjänster (om de är kända, med särskild hänsyn till olika transportsätt).

”Övriga kostnader” utanför den exporterande medlemsstaten

Om de totala extrakostnaderna omfattar en transport utanför den exporterande medlemsstatens gräns måste de delas upp, t.ex. per kilometer.

”Övriga kostnader” som omfattar flera varuposter i exportdeklarationen

Om extrakostnaderna omfattar flera varuposter i en exportdeklaration ska dessa kostnader beräknas proportionellt för varje enskild varupost, t.ex. per kg eller med avseende på volym (se exempel 1.2.1).

Statistiskt värde vid förädling

För varor som har genomgått en förädlingsprocess ska det statistiska värdet fastställas som om dessa varor helt hade producerats i förädlingslandet.

Omräkning av valuta

Det statistiska värdet ska anges i nationell valuta. Värden som anges i en annan valuta (t.ex. faktureringsvalutan) ska omräknas. Beroende på nationella bestämmelser kan värdena omräknas med den officiella (nationella) växelkursen vid exporten eller med en växelkurs enligt artikel 146 i tullkodexens genomförandeförordning (se exempel 1.3.1).

1.1. **Leveransvillkor fritt fabrik (EXW) ”A”** (fraktkostnader ingår inte i fakturerat belopp)

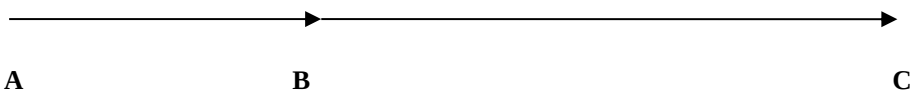

$sv = ia + fc^{AB}$

1.1.1 Exempel

På grund av leveransvillkoren fritt fabrik ska fraktkostnaderna fram till den exporterande medlemsstatens gräns inkluderas för att erhålla det statistiska värdet:

Fakturerat belopp =	2 000 EUR
Transport + försäkring [från A till B] =	1 000 EUR
Statistiskt värde =	3 000 EUR

Förklarande anmärkning: **A** = avsändningsort; **B** = exporterande medlemsstats gräns; **C** = bestämmelseort; **sv** = statistiskt värde; **ia** = fakturerat belopp; $\mathbf{fc^{AB}}$ = fraktkostnader (extrakostnader, såsom transport- och försäkringskostnader) från lastningsplatsen till den exporterande medlemsstatens gräns.

1.2. **Leveransvillkor CIF ”D”** (i det fakturerade beloppet ingår fraktkostnader från avsändningsorten till ”D”)

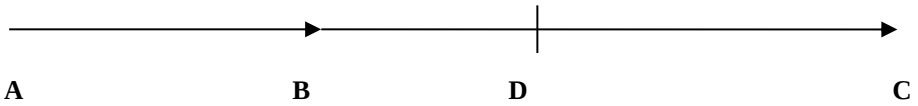

sv = ia - fc^{BD}

1.2.1. Exempel

- D ligger utanför den exporterande medlemsstaten. Kostnaderna från gränsen ”B” till D ska därför inte ingå i det statistiska värdet.
- Två varuposter i exportdeklarationen. Fraktkostnaderna ska därför fördelas *proportionellt* på de båda varuposterna.

Det fakturerade beloppet för de två varuposterna är:

Varupost 1 (0,75 m^3)	3 450,00 EUR
Varupost 2 (2 m^3)	2 780,20 EUR

Avstånd, totalt = 1 200 km
(avstånd A->B = 1 000 km och avstånd B->D = 200 km)

Fraktkostnader, totalt A->D =	1 200,00 EUR
Proportionella fraktkostnader B->D =	200,00 EUR för de två varuposterna

Fält 46 ska fyllas i enligt följande:

Varupost 1	**3 396** (3 450 - 54)
Varupost 2	**2 634** (2 780,20 - 146≅2 634)

Förhållandet mellan fraktkostnaderna efter volym för post 1 och post 2 är 8:3.

Förklarande anmärkning: **A** = avsändningsort; **B** = exporterande medlemsstats gräns; **C** = bestämmelseort; **D** = överenskommen leveransort; **sv** = statistiskt värde; **ia** = fakturerat belopp; **fc^{BD}** = fraktkostnader (extrakostnader, såsom transport- och försäkringskostnader) från den exporterande medlemsstatens gräns till D.

1.3. **Leveransvillkor levererat oförtullat (DDU) ”C”** (i det fakturerade beloppet ingår fraktkostnader från avsändningsorten till bestämmelseorten)

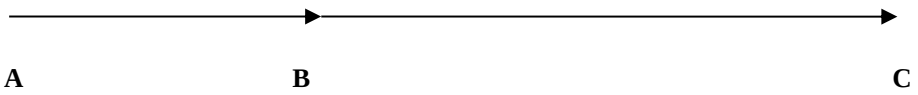

sv = ia - fc^{BD}

1.3.1. Exempel

- C ligger utanför den exporterande medlemsstaten. Kostnaderna från gränsen till C ska därför inte ingå i det statistiska värdet.
- Den exporterande medlemsstaten är Slovakien. Det fakturerade beloppet är inte i nationell valuta och måste därför omräknas.

Fakturerat belopp för en varupost: 5 600,00 USD

Beräknade fraktkostnader från den exporterande medlemsstatens gräns till ”C”: 1 200,00 USD.

Officiell nationell växelkurs: 1 USD = 29,633 CZK (tjeckisk krona)

	USD	Växelkurs	SKK
Fakturerat belopp	5 600,00	29,633	165 944,80
Frakt	-1 200,00	29,633	-35 559,60
			130 385,20

Fält 46 ska fyllas i enligt följande: 130385.

Förklarande anmärkning: **A** = avsändningsort; **B** = exporterande medlemsstats gräns; **C** = bestämmelseort; **sv** = statistiskt värde; **ia** = fakturerat belopp; $\mathbf{fc^{BC}}$ = fraktkostnader (extrakostnader, såsom transport- och försäkringskostnader) från den exporterade medlemsstatens gräns till bestämmelseorten.

2. STATISTISKT VÄRDE – IMPORT

Allmän regel

Med ”statistiskt värde” avses varornas värde på den plats och vid den tidpunkt då de förs in på den importerande medlemsstatens territorium.

Varornas värde

Det statistiska värdet grundas på varornas värde på följande sätt:

- Om det är fastställt, varornas tullvärde definierat enligt avdelning II, avsnitt 3 i unionens tullkodex ”Varors värde för tulländamål”.

Om det inte är fastställt:

- I fråga om försäljning eller inköp, på grundval av det fakturerade beloppet för varorna.
- I övriga fall, på grundval av det belopp som skulle ha fakturerats om det varit fråga om försäljning eller inköp.

Övriga kostnader

Det statistiska värdet får inte omfatta skatter som ska betalas vid import, t.ex. tullar, mervärdesskatt, punktskatter, import- eller exportavgifter eller andra avgifter med motsvarande verkan. Det statistiska värdet får endast innefatta sådana extrakostnader, såsom transport- och försäkringskostnader, som avser den del av transportsträckan som, i fråga om importerade varor, är belägen utanför den importerande medlemsstatens statistiska territorium (se exempel 1.1.1).

Övriga kostnader beträffande tullvärdet

Extrakostnader fram till den importerande medlemsstatens gräns ska adderas till tullvärdet vid EU:s gräns. Om det i tullvärdet ingår extrakostnader innanför den importerande medlemsstatens gräns får dessa kostnader inte ingå i det statistiska värdet. De totala ”övriga kostnaderna” ska i förekommande fall delas upp, t.ex. per kilometer.

”Övriga kostnader” som omfattar flera varuposter i importdeklarationen

Om extrakostnaderna (t.ex. transport- och försäkringskostnader) omfattar flera varuposter i en importdeklaration ska dessa kostnader beräknas proportionellt för varje enskild varupost, t.ex. per kg eller med avseende på volym.

Statistiskt värde vid förädling

För varor som har genomgått en förädlingsprocess (särskilt återimport inom ramen för förfarandet för passiv förädling) ska det statistiska värdet fastställas som om dessa varor helt hade producerats i förädlingslandet.

Omräkning av valuta

Det statistiska värdet ska anges i nationell valuta. Värden som anges i en annan valuta (t.ex. faktureringsvalutan) ska omräknas med den växelkurs som använts vid beräkning av tullvärdet. Om tullvärdet inte är fastställt kan det omräknas – beroende på nationella bestämmelser – med den officiella (nationella) växelkursen vid importen eller med en växelkurs enligt artiklarna 146 i tullkodexens genomförandeförordning.

Exempel på statistiskt värde som INTE är baserat på tullvärdet

2.1. **Leveransvillkor fritt fabrik (EXW) ”A”** (fraktkostnader ingår inte i fakturerat belopp)

$sv = ia + fc^{AB}$

Förklarande anmärkning: **A** = avsändningsort; **B** = importerande medlemsstats gräns; **C** = bestämmelseort; **sv** = statistiskt värde; **ia** = fakturerat belopp; $\mathbf{fc^{AB}}$ = fraktkostnader (extrakostnader, såsom transport- och försäkringskostnader) från avsändningsorten till den importerande medlemsstatens gräns.

2.1.1. Exempel

- På grund av leveransvillkoren fritt fabrik ska fraktkostnaderna fram till den importerande medlemsstatens gräns inkluderas för att erhålla det statistiska värdet.
- Den importerande medlemsstatens valuta är ”euro”. Det fakturerade beloppet är inte i nationell valuta och måste därför omräknas.

Fakturerat belopp för en varupost: 6 000,00 USD

Beräknade frakt- och försäkringskostnader till den importerande medlemsstatens gräns = 2 000,00 USD.

	USD	Växelkurs	Euro
Fakturerat belopp	6 000,00	1,233	4 866,18
Frakt	2 000,00	1,233	1 622,06
			6 488,24

Fält 46 ska fyllas i enligt följande: 6488

2.1.2. Exempel

Återimport efter passiv förädling (reparation).

- Statistiskt värde av temporärt exporterade varor, t.ex. maskiner30 000,00 EUR
- + reparationskostnader
  1 000,00 EUR
- + transportkostnad: frakt + försäkring[2] 100,00 EUR

Fält 46 ska fyllas i enligt följande:

Varupost 1 **31100**

[2]Kostnaden för transport utanför den importerande medlemsstatens statistiska territorium (från den exporterande medlemsstatens gräns till platsen för förädling och därifrån till den importerande medlemsstatens gräns).

I detta fall är tullvärdet lika med reparationskostnaderna enligt artikel 86.5 i unionens tullkodex, men det statistiska värdet är varornas värde inklusive reparations-, frakt- och försäkringskostnader enligt artikel 9.3 och 9.4 i kommissionens förordning 1917/2000.

Exempel på statistiskt värde som är baserat på tullvärdet

2.2. **Leveransvillkor fritt fabrik (EXW) ”A”** (fraktkostnader ingår inte i fakturerat belopp)

$sv = cv + fc^{EC\ B}$

Förklarande anmärkning: **A** = avsändningsort; **EU** = unionens gräns; **B** = importerande medlemsstats gräns; **C** = bestämmelseort; **sv** = statistiskt värde; **cv** = tullvärde; $\mathbf{fc^{EC.B}}$ = fraktkostnader (extrakostnader, såsom transport- och försäkringskostnader) från införsel till gemenskapen till medlemsstaternas gränser.

2.2.1. Exempel

- Fakturerat belopp för en varupost = 3 200,00 EUR
- Provisionskostnader (exklusive inköpsprovision) = 240,00 EUR
- Fraktkostnader, totalt A->C = 2 000,00 EUR

Avstånd, totalt = 2 000 km,

(avstånd A->EU = 1 000 km , EU->B = 500 km, B->D = 500km)

Proportionella fraktkostnader A->EU= 1000,00 EUR(*)

Proportionella fraktkostnader EU->B= 500,00 EUR

Tullvärde:

Varupost 1: = 4 440 EUR (3 200 EUR + 240 EUR + 1 000 EUR)

Fält 46 ska fyllas i enligt följande:

Varupost 1 **4940 (= tullvärde: 4 440,00 EUR + fraktkostnad EC->B: 500,00 EUR)**

2.2.2. **Leveransvillkor fritt ombord (FOB) ”D”** (i det fakturerade beloppet ingår fraktkostnader från avsändningsorten till ”D”)

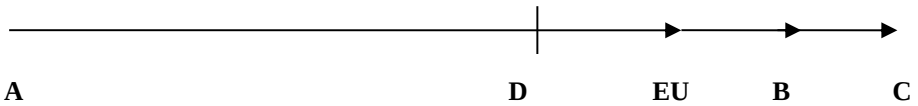

$sv = ia + fc^{D\text{-}EU} + fc^{EU\text{-}B}$

Fakturerat belopp för två varuposter:

- Varupost 1 (50 kg) 1 200,00 EUR
- Varupost 2 (100 kg) 13 500,00 EUR
- Försäkring Varupost 1 200,00 EUR
- Försäkring Varupost 2 400,00 EUR
- Emballeringskostnad som inte ingår i det pris som betalats: 50,00 EUR för varupost 1 och 89,00 EUR för varupost 2

- Provisionskostnad som inte ingår i det pris som betalats: 800 EUR för varupost 2
- Totalt 16 239,00 EUR
- Fraktkostnader (D-EU) från ”D” till gemenskapens gräns: 100,00 EUR för varupost 1 och 200,00 EUR för varupost 2
- Fraktkostnader (EU-B) från gemenskapens gräns till medlemsstatens gräns: 50,00 EUR för varupost 1 och 100,00 EUR för varupost 2

Tullvärde:

Varupost 1: 1 550 (1 200 + 200 + 50 + 100)

Varupost 2: 14 989 (13 500 + 400 + 89 + 800 + 200)

Fält 46 ska fyllas i enligt följande:

Varupost 1 **1 600** (tullvärde + 50)

Varupost 2 **15 089** (tullvärde + 100)

Förklarande anmärkning: **A** = avsändningsort; **EU** = unionens gräns; **B** = importerande medlemsstats gräns; **C** = bestämmelseort; **D** = överenskommen leveransort; **sv** = statistiskt värde; **ia** = fakturerat belopp; $\mathbf{fc}^{\mathbf{D\text{-}EC}}$ = fraktkostnader (extrakostnader, såsom transport- och försäkringskostnader) från överenskommen leveransort till unionens gräns; $\mathbf{fc}^{\mathbf{EC\text{-}B}}$ = fraktkostnader (extrakostnader, såsom transport- och försäkringskostnader) från införsel till unionen till medlemsstaternas gränser.

2.3. **Leveransvillkor levererat ofördtullat (DDU) ”C”** (i det fakturerade beloppet ingår fraktkostnader från avsändningsorten till bestämmelseorten)

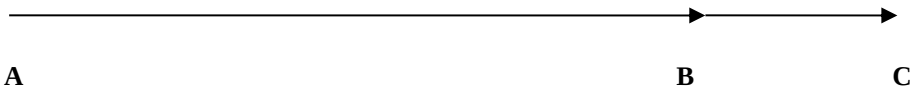

$sv = ia - fc^{BC}$

2.3.1. Exempel

Fakturerat belopp för två varuposter:

- Pris på varupost 1 (100 kg) 1 500,00 USD
- Pris på varupost 2 (50 kg) 2 240,00 USD
- Totalt 3 740,00 USD
- Fraktkostnaderna från en medlemsstats gräns till bestämmelseorten antas vara 300 USD.

Växelkurs 1,233 USD = 1 EUR. Förhållandet mellan fraktkostnaderna efter vikt för post 1 och post 2 är 2:1.

	USD	Avdragsgilla kostnader	Statistiskt värde i USD	Växelkurs	Statistiskt värde i euro
Varupost 1	1 500,00	200,00	1 300,00	1,233	1 054,34
Varupost 2	2 240,00	100,00	2 140,00	1,233	1 735,61

Fält 46 ska fyllas i enligt följande:

Varupost 1 **1 054**

Varupost 2 **1 736**

Förklarande anmärkning: A = avsändningsort; **B** = importerande medlemsstats gräns; **C** = bestämmelseort; **sv** = statistiskt värde; **ia** = fakturerat belopp; $\mathbf{fc^{BC}}$ = fraktkostnader (extrakostnader, såsom transport- och försäkringskostnader) från den importerade medlemsstatens gräns till bestämmelseorten.

Fält 47 Avgiftsberäkningar

I riktlinjerna för det administrativa enhetsdokumentet ges närmare uppgifter om en del av de bestämmelser och koder som tas upp i bilaga 9, tillägg C1 och D1 i tullkodexens delegerande förordning om övergångsregler. För hela texten, se bilaga 9, tillägg C1 och D1 i tullkodexens delegerande förordning om övergångsregler.

Avgiftssatserna för nationella skatter ges som exempel och kan skilja sig åt mellan medlemsstaterna.
Belopp anges som exempel och kan komma att ändras.

47 Beräkning av skatter	Typ	Beskattningsg	Skattesats	Belopp	Betal
	Totalt				

Ange beskattningsgrunden (värde, vikt eller annan). Uppgifter om följande bör i tillämpliga fall anges på varje rad, vid behov med hjälp av de unionskoder som föreskrivs för detta ändamål:

1. Slaget av avgift (t.ex. importtull, mervärdesskatt).
2. Beskattningsgrunden.
3. Den tillämpliga avgiftssatsen.
4. Det avgiftsbelopp som ska betalas.
5. Det valda betalningssättet.

De belopp som anges i detta fält ska uttryckas i valutan i den medlemsstat där import- eller exportformaliteterna fullgörs eller, om en valutakod anges i fält 44, i den valuta som anges i det fältet.

Kolumnerna **Slag av avgift och Beskattningsgrund** i fält 47 måste alltid fyllas i för följande förfaranden:

1. Övergång till fri omsättning och slutanvändning[1,2,3,]
2. Hänförande till ett särskilt förfarande annat än transitering, såsom aktiv förädling eller tillfällig införsel.[1,2,3,]

Kolumnen Slag av avgift kan begäras av medlemsstaterna eller fyllas i av deklaranten när varorna deklareras för a) export/avsändning, b) återexport efter aktiv förädling eller tillfällig införsel och c) passiv förädling.[4]

Kolumnen **Beskattningsgrund** kan begäras av medlemsstaterna när varorna deklareras för a) export/avsändning, c) återexport efter aktiv förädling, tillfällig införsel, d) passiv förädling och/eller e) uppläggning i tullager.

Kolumnerna **Avgiftssats, Belopp och Totalt** kan begäras av medlemsstaterna eller fyllas i av deklaranten när varorna deklareras för a) övergång till fri omsättning eller slutanvändning[1,3,4] b) export/avsändning, b) återexport efter aktiv förädling, tillfällig införsel, d) passiv förädling[5] och e) aktiv förädling, tillfällig införsel[4].

Kolumnen **Betalningsmetod** kan begäras av medlemsstaterna eller fyllas i av deklaranten när varorna deklareras för a) övergång till fri omsättning[1,3] ; b) export/avsändning, c) återexport efter aktiv förädling eller tillfällig införsel, d) passiv förädling och e) aktiv förädling eller tillfällig införsel.

---

[1] Denna uppgift krävs inte för varor som är befriade från importtull, såvida inte tullmyndigheterna anser den nödvändig för tillämpningen av bestämmelserna om sådana varors övergång till fri omsättning.

[2] Denna uppgift behöver inte lämnas när tullförvaltningarna beräknar avgifter för näringsidkare på grundval av andra uppgifter i deklarationen.

[3] Medlemsstaterna kan medge att deklaranten inte fyller i detta fält när det dokument som avses i artikel 6 i tullkodexens delegerande förordning om övergångsregler bifogas deklarationen.

[4] Denna uppgift behöver inte lämnas när tullförvaltningarna beräknar avgifter för näringsidkare på grundval av andra uppgifter i deklarationen. Uppgiften är frivillig för medlemsstaterna i andra fall.

[5] Denna uppgift behöver inte lämnas när tullförvaltningarna beräknar avgifter för näringsidkare på grundval av andra uppgifter i deklarationen. Uppgiften är frivillig för medlemsstaterna i andra fall.

Olika betalningssätt kan anges i samma deklaration beroende på vilka nationella lösningar som tillämpas.
Om en särskild avgiftssats är tillämplig för avgiftsberäkningen ska måttenheten anges i kolumnerna för beskattningsgrund och avgiftssats.

EXEMPEL

Följande exempel bygger på antagandet att alla delfält i fält 47 fylls i, oavsett om det är obligatoriskt eller valfritt enligt förteckningen i bilaga 9, tillägg C1, avdelning I, B i tullkodexens delegerande förordning om övergångsregler. Mervärdesskattesatserna ges endast som exempel och skiljer sig mellan medlemsstaterna.

1. Import av smycken från Kina.

Taric-kod 7117900000
Tullvärde 30 794,91 EUR och kontantbetalning (A).[1]

SLAG AV AVGIFT	BESKATTNINGSGRUND	AVGIFTSSATS	BELOPP	Betalningssätt
A00	30 794,91	4 %	1 231,80	
B00	32 026,70	18 %	5 764,80	
		TOTALT	6 996,60	A

2. Import av stämplar från Albanien.

Taric-kod 4907009000,
Tullvärde 1 004,18 EUR och betalning med check (C)[2].

SLAG AV AVGIFT	BESKATTNINGSGRUND	AVGIFTSSATS	BELOPP	Betalningssätt
A00	1 004,18	0 %	0	
B00	1 004,18	19 %	190,79	
		TOTALT	190,79	C

3. Beräkning av tullsatsen för tredjeland baserat på flera måttenheter

Taric-kod	**2202 9091 10**
2202	Vatten, inbegripet mineralvatten och kolsyrat vatten, med tillsats av socker eller annat sötningsmedel, eller av aromämne, samt andra alkoholfria drycker, med undantag av frukt- och bärsaft samt grönsakssaft enligt nr 2009
- 2202 90	Övrigt
- - 2202 90 91	Andra, innehållande fett av varor enligt nr 0401–0404
- - - 2202 90 91	Mindre än 0,2 viktprocent
- - - - **2202 90 91 10**	**Frukt- eller grönsaksjuicer utspädda med vatten eller tillsatta med koldioxid**

Extra mängdenhet l (LTR)

Tullsats för tredjeland: **6,4 % + 13,7 EUR / 100 kg (DTN[3])**
Extra mängdenhet, import (fält 41): **l**
Nationell indirekt beskattning 4,13 EUR/hl 20° C

För att beräkna importtullen är det nödvändigt att känna till beskattningsgrunden (fält 47.2), måttenheterna och kvantiteten.

Deklaration: Nettovikt = 20 000 kg (= 200 DTN[13])

Tullvärde = 10 000,00 EUR

[1] Simuleringsdatum: 10.6.2007
[2] Simuleringsdatum: 10.6.2007
[3] Intern TARIC-kodifiering.

Liter (fält 41) = 19 000

Hektoliter 20° C. (måttenhet för nationell indirekt beskattning) = 190

Mervärdesskattevärde = tullvärde + importtullar + nationell indirekt beskattning + intern kostnad till bestämmelseorten (250 EUR).

Slag av avgift	**Mätning Enhetskod**	**Beskattningsgrund**	**Avgiftssats**	**Belopp**	**Mått**
A00	(tullvärde)	10 000	6,4 %	640,00 EUR	
A00	DTN	200	13,7	2 740,00 EUR	
			Totalt A00	**3 380,00 EUR**	
028	HLT (20° C)	190	4,13	**784,70 EUR**	Nationell indirekt beskattning – avgiftssatserna skiljer sig mellan medlemsstaterna

SLAG AV AVGIFT	**BESKATTNINGSGRUND**	**AVGIFTSSATS**	**BELOPP**	**Betalningssätt**
A00	10 000	6,4 %	640,00	C
A00	200	137 EUR/100 kg	2 740,00	C
028	190	4,13	784,70	C
B00	14 415	19 %	2 738,85	C
		Totalt	**6 903,55**	C

Olika betalningssätt kan anges i samma deklaration beroende på vilka nationella lösningar som tillämpas.

4. Beräkning av tullsatsen för tredjeland baserat på flera måttenheter

2208	Odenaturerad etylalkohol med alkoholhalt av mindre än 80 volymprocent; sprit, likör och andra spritdrycker
- 2208 90	Övrigt
- - 2208 90 91	Odenaturerad etylalkohol med alkoholhalt av mindre än 80 volymprocent, på kärl rymmande
- - - 2208 90 91	högst 2 liter
- - - - **2208 90 91 10**	**Varor framställda av jordbruksprodukter upptagna i bilaga I till EG-fördraget**

Extra mängdenhet l ren alkohol 100 % (LPA)

Tullsats för tredjeland: **1 EUR/volymprocent/hl (volymprocent alkohol (ASV) X) + 6,4 EUR/hl (HLT)**
Extra mängdenhet, import (fält 41): **l alkohol 100 % (LPA)**
Nationell punktskatt 15,04 EUR/**volymprocent alkohol (ASV)/hl (HTL** 20° C)

För att beräkna importtullen är det nödvändigt att känna till beskattningsgrunden (fält 47.2), måttenheterna och kvantiteten.

Deklaration: volymprocent = 40 %

volymprocent/hl (volymprocent alkohol X) = 4 000

Tullvärde = 20,000 EUR

hektoliter = 100

volymprocent alkohol 20° C. (måttenhet för nationell punktskatt) = 40

Hektoliter 20° C. (måttenhet för nationell punktskatt) = 100

Liter ren (100%) alkohol (fält 41) = 4 000

Mervärdesskattevärde = tullvärde + importtullar + nationell punktskatt + intern kostnad till bestämmelseorten (200 EUR).

Slag av avgift	**Mätning Enhetskod**	**Beskattningsgrund**	**Avgiftssats**	**Belopp**	**Mått**
A00	ASV X	4 000	1	4 000,00 EUR	
A00	HLT	100	6,4	640,00 EUR	
			Totalt A00	**4 640,00 EUR**	
066	ASV	40	15,04	**601,60**	Nationell punktskatt – avgiftssatserna skiljer sig mellan medlemsstaterna. Beräkning: **15,04 EUR/volymprocent (ASV)**
066	HTL 20° C (nationell måttenhet)	100	601,60	**60 160,00 EUR**	Nationell punktskatt – avgiftssatserna skiljer sig mellan medlemsstaterna. Beräkning:**(15,04 EUR/volymprocent (ASV))/hl (HTL 20° C)**
			Totalt 066	**60 160,00 EUR**	

SLAG AV AVGIFT	BESKATTNINGSGRUND	AVGIFTSSATS	BELOPP	Betalningssätt
A00	4 000	1 EUR	4 000,00	A
A00	100	6,4 EUR	640,00	A
066	100	601,60	60 160,00 EUR	A
B00	85 000	19 %	16 150,00	A
		Totalt	80 950,00	A

Olika betalningssätt kan anges i samma deklaration beroende på vilka nationella lösningar som tillämpas.

Förklarande anmärkningar till slag av avgift

A00	Tull på industriprodukter	Detta slags avgift är tillämplig på alla produkter.
A20	Tilläggstull	
A30	Slutgiltig antidumpningstull	Antidumpningstullar är tillämpliga om det exportpris som produkten säljs för på unionsmarknaden visas vara lägre än priset på producentens hemmamarknad. http://ec.europa.eu/trade/issues/respectrules/anti_dumping/stats.htm
A35	Preliminär antidumpningstull	Preliminära antidumpningstullar kan ändras till slutgiltiga antidumpningstullar eller återkallas. För närmare uppgifter se Tarics webbplats eller förteckningen över tillgängliga ärenden: http://ec.europa.eu/trade/issues/respectrules/anti_dumping/stats.htm
A40	Slutgiltig utjämningstull	Utjämningstullar kan införas för att uppväga exportsubventioner. För närmare uppgifter se Tarics webbplats eller förteckningen över tillgängliga ärenden: http://ec.europa.eu/trade/issues/respectrules/anti_dumping/stats.htm ".
A45	Preliminär utjämningstull	Preliminära utjämningstullar kan ändras till slutgiltiga utjämningstullar eller återkallas. För närmare uppgifter se Tarics webbplats eller förteckningen över tillgängliga ärenden: http://ec.europa.eu/trade/issues/respectrules/anti_dumping/stats.htm
B00	Moms	Mervärdesskatt som uppbärs enligt rådets direktiv 2006/112/EG.
B10	Kompensationsränta (mervärdesskatt)	Kompensationsränta som är tillämplig på mervärdesskatt efter aktiv förädling.
B20	Dröjsmålsränta (mervärdesskatt)	
C00	Exportavgift	Ännu inte tillämplig
C10	Exportavgift för jordbruksprodukter	Ännu inte tillämplig
D00	Dröjsmålsränta	
D10	Kompensationsränta (t.ex. aktiv förädling eller tillfällig införsel)	Kompensationsränta som är tillämplig på tullar efter aktiv förädling eller tillfällig införsel.
E00	Tull som tas ut på andra länders vägnar	Tullar som tas ut för San Marinos räkning.

Bilaga 1

Översikt över EU-länderna

EU:s medlemsstater förtecknas i artikel 52 i fördraget om Europeiska unionen (EU-fördraget). Fördragens territoriella tillämpningsområde anges i artikel 355 i fördraget om Europeiska unionens funktionssätt (EUF-fördraget). Fördragens territoriella tillämpningsområde kan avvika från den berörda medlemsstatens politiska territorium.

EU:s medlemsstater bildar en tullunion. EU:s tullområde definieras i artikel 4 i unionens tullkodex. Det finns territorier som tillhör en medlemsstat men som inte ingår i EU:s tullområde. De bestämmelser som rör tullunionen gäller följaktligen inte för dessa territorier. På grundval av internationella överenskommelser mellan de berörda länderna ingår Monaco och Förenade kungarikets suveräna basområden på Cypern (Akrotiri och Dhekelia) i EU:s tullområde, trots att de inte omfattas av fördragens territoriella tillämpningsområde.

Det territoriella tillämpningsområdet för mervärdesskatt och punktskatter avviker också från fördragens territoriella tillämpningsområde, och från tullområdet. För mervärdesskatt definieras det territoriella tillämpningsområdet i avdelning II (artiklarna 5–8) i rådets direktiv 2006/112/EG om ett gemensamt system för mervärdesskatt. För punktskatter anges det territoriella tillämpningsområdet i artiklarna 5 och 6 i rådets direktiv 2008/118/EG om allmänna regler för punktskatt och om upphävande av direktiv 92/12/EEG.

EU:s statistiska område definieras i artikel 2 b i förordning (EG) nr 471/2009 om gemenskapsstatistik över utrikeshandeln med icke-medlemsstater och om upphävande av rådets förordning (EG) nr 1172/95. Det är identiskt med tullområdet, förutom att ön Helgoland, som inte ingår i tullområdet, tillhör det statistiska området.

För att kunna fylla i en tulldeklaration, t.ex. en import-, export- eller transitdeklaration, är det viktigt att känna till de berörda områdenas status. Viss information som måste anges i tulldeklarationen beror på denna status.

I denna bilaga förtecknas alla medlemsstater och tillhörande territorier samt tredjeländer med vilka det gjorts särskilda överenskommelser om tullklarering.

Bilagan är utformad i enlighet med följande territoriella kriterier:

1. EU-medlemsstater
2. Medlemsstaters territorier som specifikt nämns i unionens tullkodex, rådets direktiv 2008/118 eller direktiv 2006/112
3. Utomeuropeiska länder och territorier
4. Andra territorier som tillhör en EU-medlemsstat
5. Tredjeländer med vilka unionen eller en medlemsstat har gjort särskilda överenskommelser om tullklarering

De utomeuropeiska länder och territorier som ingår i denna bilaga är associerade med EU i enlighet med artikel 355 i EUF-fördraget. De förtecknas i bilaga II till EUF-fördraget.

Färöarna och Gibraltar tillhör inte någon av kategorierna 1–3. De förtecknas därför i den separata kategorin ”Andra territorier som tillhör en EU-medlemsstat”.

För territorier som tillhör en EU-medlemsstat är posterna i tabellerna sorterade i alfabetisk ordning utifrån medlemsstatens namn på det egna språket.

1. EU-medlemsstater

A Medlemsstat	B Bokstavskod (1)	D Territoriellt tillämpningsområde (2)	E Tullområde	F Mervärdesskatteområde	G Punktskatteområde	H Statistiskt område
Belgien	BE	Ja	Ja	Ja	Ja	Ja
Bulgarien	BG	Ja	Ja	Ja	Ja	Ja
Tjeckien	CZ	Ja	Ja	Ja	Ja	Ja
Danmark	DK	Ja	Ja	Ja	Ja	Ja
Tyskland	DE	Ja	Ja	Ja	Ja	Ja
Estland	EE	Ja	Ja	Ja	Ja	Ja
Irland	IE	Ja	Ja	Ja	Ja	Ja

A Medlemsstat	B Bokstavskod (1)	D Territoriellt tillämpningsområde (2)	E Tullområde	F Mervärdesskatteområde	G Punktskatteområde	H Statistiskt område
Grekland	GR	Ja	Ja	Ja	Ja	Ja
Spanien	ES	Ja	Ja	Ja	Ja	Ja
Frankrike	FR	Ja	Ja	Ja	Ja	Ja
Kroatien	HR	Ja	Ja	Ja	Ja	Ja
Italien	IT	Ja	Ja	Ja	Ja	Ja
Cypern (3)	CY	Ja	Ja	Ja	Ja	Ja
Lettland	LV	Ja	Ja	Ja	Ja	Ja
Litauen	LT	Ja	Ja	Ja	Ja	Ja
Luxemburg	LU	Ja	Ja	Ja	Ja	Ja
Ungern	HU	Ja	Ja	Ja	Ja	Ja
Malta	MT	Ja	Ja	Ja	Ja	Ja
Nederländerna	NL	Ja	Ja	Ja	Ja	Ja
Österrike	AT	Ja	Ja	Ja	Ja	Ja
Polen	PL	Ja	Ja	Ja	Ja	Ja
Portugal	PT	Ja	Ja	Ja	Ja	Ja
Rumänien	RO	Ja	Ja	Ja	Ja	Ja
Slovenien	SI	Ja	Ja	Ja	Ja	Ja
Slovakien	SK	Ja	Ja	Ja	Ja	Ja
Finland	FI	Ja	Ja	Ja	Ja	Ja
Sverige	SE	Ja	Ja	Ja	Ja	Ja
Förenade kungariket	GB	Ja	Ja	Ja	Ja	Ja

2. Medlemsstaters territorier som specifikt nämns i unionens tullkodex, rådets direktiv 2008/118 eller direktiv 2006/112

A Territorium *(Medlemsstat)*	B Bokstavskod (1)	D Territoriellt tillämpningsområde (2)	E Tullområde	F Mervärdesskatteområde	G Punktskatteområde	H Statistiskt territorium
Büsingen (4) *(Tyskland)*	CH	Ja	Nej	Nej	Nej	Nej
Helgoland *(Tyskland)*	DE	Ja	Nej	Nej	Nej	Ja
Kanarieöarna (5, 6) *(Spanien)*	ES	Ja	Ja	Nej	Nej	Ja

A Territorium *(Medlemsstat)*	B Bokstavskod (1)	D Territoriellt tillämpningsområde (2)	E Tullområde	F Mervärdesskatteområde	G Punktskatteområde	H Statistiskt territorium
Ceuta *(Spanien)*	XC	Ja	Nej	Nej	Nej	Nej
Melilla *(Spanien)*	XL	Ja	Nej	Nej	Nej	Nej
Franska Guyana (7) *(Frankrike)*	FR	Ja	Ja	Nej	Nej	Ja
Guadeloupe (7) *(Frankrike)*	FR	Ja	Ja	Nej	Nej	Ja
Martinique (7) *(Frankrike)*	FR	Ja	Ja	Nej	Nej	Ja
Mayotte (7) *(Frankrike)*	YT	Ja	Ja	Nej	Nej	Ja
Réunion (7) *(Frankrike)*	FR	Ja	Ja	Nej	Nej	Ja
Saint-Martin (franska delen) (7) *(Frankrike)*	FR	Ja	Ja	Nej	Nej	Ja
Berget Athos *(Grekland)*	GR	Ja	Ja	Nej	Ja	Ja
Campione d'Italia (8) *(Italien)*	CH	Ja	Nej	Nej	Nej	Nej
Livigno *(Italien)*	IT	Ja	Nej	Nej	Nej	Nej
Luganosjön (9) *(Italien)*	IT	Ja	Nej	Nej	Nej	Nej
Jungholz och Mittelberg (Kleines Walsertal) (10) *(Österrike)*	AT	Ja	Ja	Ja	Ja	Ja
Åland *(Finland)*	FI	Ja	Ja	Nej	Nej	Ja
Akrotiri och Dhekelia *(Förenade kungariket)*	CY	Nej	Ja	Ja	Ja	Ja
Kanalöarna (11) *(Förenade kungariket)*	GB	Nej	Ja	Nej	Nej	Ja
Isle of Man *(Förenade kungariket)*	GB	Nej	Ja	Ja	Ja	Ja

3. Utomeuropeiska länder och territorier

A Land/område	B Bokstavskod (1)	D Territoriellt tillämpningsområde (2)	E Tullområde	F Mervärdesskatteområde	G Punktskatteområde	H Statistiskt område

A Land/område	B Bokstavskod (1)	D Territoriellt tillämpningsområde (2)	E Tullområde	F Mervärdesskatteområde	G Punktskatteområde	H Statistiskt område
Grönland	GL	Nej	Nej	Nej	Nej	Nej
Franska Polynesien	PF	Nej	Nej	Nej	Nej	Nej
De franska territorierna i södra Indiska oceanen och Antarktis	TF	Nej	Nej	Nej	Nej	Nej
Nya Kaledonien med tillhörande områden	NC	Nej	Nej	Nej	Nej	Nej
Saint-Barthélemy	BL	Nej	Nej	Nej	Nej	Nej
Saint-Pierre-et-Miquelon	PM	Nej	Nej	Nej	Nej	Nej
Wallis och Futuna	WF	Nej	Nej	Nej	Nej	Nej
Aruba	AW	Nej	Nej	Nej	Nej	Nej
Bonaire	BQ	Nej	Nej	Nej	Nej	Nej
Curaçao	CW	Nej	Nej	Nej	Nej	Nej
Saba	BQ	Nej	Nej	Nej	Nej	Nej
Sint Eustatius	BQ	Nej	Nej	Nej	Nej	Nej
Sint-Maarten	SX	Nej	Nej	Nej	Nej	Nej
Anguilla	AI	Nej	Nej	Nej	Nej	Nej
Bermuda	BM	Nej	Nej	Nej	Nej	Nej
Brittiska antarktiska territoriet	AQ	Nej	Nej	Nej	Nej	Nej
Brittiska territoriet i Indiska oceanen	IO	Nej	Nej	Nej	Nej	Nej
Brittiska Jungfruöarna	VG	Nej	Nej	Nej	Nej	Nej
Caymanöarna	KY	Nej	Nej	Nej	Nej	Nej
Falklandsöarna	FK	Nej	Nej	Nej	Nej	Nej
Montserrat	MS	Nej	Nej	Nej	Nej	Nej
Pitcairn	PN	Nej	Nej	Nej	Nej	Nej
Sydgeorgien och Sydsandwichöarna	GS	Nej	Nej	Nej	Nej	Nej
Sankt Helena med tillhörande områden	SH	Nej	Nej	Nej	Nej	Nej
Turks- och Caicosöarna	TC	Nej	Nej	Nej	Nej	Nej

4. Andra territorier som tillhör en EU-medlemsstat

A Land/område	B Bokstavskod (1)	D Territoriellt tillämpningsområde (2)	E Tullområde	F Mervärdesskatteområde	G Punktskatteområde	H Statistiskt område
Färöarna	FO	Nej	Nej	Nej	Nej	Nej
Gibraltar (12)	GI	Ja (13)	Nej	Nej	Nej	Nej

5. Tredjeländer med vilka unionen eller en medlemsstat har gjort särskilda överenskommelser om tullklarering

A Land/område	B Bokstavskod (1)	D Territoriellt tillämpningsområde (2)	E Tullområde	F Mervärdesskatteområde	G Punktskatteområde	H Statistiskt område
Andorra (14)	AD	Nej	Nej	Nej	Nej	Nej
Monaco	FR	Nej	Ja (15)	Ja	Ja	Ja
San Marino (16)	SM	Nej	Nej	Nej	No (17)	Nej

1. De relevanta landskoderna offentliggörs regelbundet i *Europeiska unionens officiella tidning* på grundval av artikel 5.2 i Europaparlamentets och rådets förordning (EG) nr 471/2009 av den 6 maj 2009 om gemenskapsstatistik över utrikeshandeln med icke-medlemsstater och om upphävande av rådets förordning (EG) nr 1172/95. Koderna offentliggjordes senast i kommissionens förordning (EU) nr 1106/2012 av den 27 november 2012 om tillämpning av Europaparlamentets och rådets förordning (EG) nr 471/2009 om gemenskapsstatistik över utrikeshandeln med icke-medlemsstater vad gäller uppdateringen av nomenklaturen avseende länder och territorier (EUT L 328, 28.11.2012, s. 7–15). Bokstavsbeteckningen för länderna och territorierna grundas på den gällande ISO-standardens tvåbokstavskod, i den mån denna är förenlig med kraven i unionslagstiftningen. En fullständig förteckning över landskoder visas i den regelbundet uppdaterade lagstiftningen om nomenklaturen avseende länder och territorier för statistik över gemenskapens utrikeshandel och handeln medlemsstater emellan, på webbplatsen GEONOM.
2. I denna kolumn anges huruvida landet eller territoriet omfattas av EU-fördragets och EUF-fördragets territoriella tillämpningsområde, som anges närmare i artikel 52 i EU-fördraget och artikel 355 i EUF-fördraget.
3. I förordning (EG) nr 866/2004 fastställs de villkor under vilka varor som i sin helhet har framställts i de områden där Republiken Cyperns regering inte har faktisk kontroll, eller som har genomgått den sista väsentliga och ekonomiskt berättigade bearbetningen eller behandlingen i ett företag utrustat för det ändamålet i sådana områden, får föras in i regeringskontrollerade områden som unionsvaror.

   När det gäller varor som passerar gränsen i motsatt riktning, dvs. från regeringskontrollerade områden till de områden där Republiken Cyperns regering inte har faktisk kontroll, krävs inga exportformaliteter, och sådana varor berättigar inte till jordbruksrelaterade exportbidrag, eftersom hela Republiken Cyperns territorium anslöts till Europeiska unionen i maj 2004.
4. Den tyska exklaven Büsingen am Hochrhein är helt omgiven av Schweiz. På grundval av ett fördrag mellan Förbundsrepubliken Tyskland och Schweiziska edsförbundet av den 23 november 1964 ingår Büsingen i det schweiziska tullområdet och inte i unionens tullområde. Büsingen ingår inte heller i EU:s mervärdesskatte- och punktskatteområde.
5. Kanarieöarna består av Lanzarote, Fuerteventura, Gran Canaria, Teneriffa, La Gomera, El Hierro och La Palma.
6. Enligt artikel 5.4 i rådets direktiv 2008/118/EG får Spanien tillkännage att detta direktiv och de direktiv som avses i artikel 1 ska tillämpas på Kanarieöarna med avseende på alla eller vissa av de punktskattepliktiga varorna. Än så länge har Spanien inte gjort något sådant tillkännagivande.

7. Enligt artikel 5.5 i rådets direktiv 2008/118/EG får Frankrike tillkännage att detta direktiv och de direktiv som avses i artikel 1 ska tillämpas på de utomeuropeiska departementen med avseende på alla eller vissa av de punktskattepliktiga varorna. Än så länge har Frankrike inte gjort något sådant tillkännagivande.

8. Den italienska exklaven Campione d'Italia är helt omgiven av schweiziskt territorium.

9. Den italienska delen av Luganosjön, från strandlinjen till den politiska gränsen i området mellan Ponte Tresa och Porte Ceresio ingår inte i EU:s tull-, mervärdesskatte- eller punktskatteområde.

10. Jungholz och Mittelberg är österrikiska exklaver som bara kan nås från tyskt territorium. Flyttningar av punktskattepliktiga varor som utgår från eller är avsedda för Jungholz eller Mittelberg behandlas som flyttningar som utgår från eller är avsedda för Tyskland.

11. Kanalöarna består av Alderney, Jersey, Guernsey, Sark, Herm och Les Minquires.

12. Gibraltar är ett brittiskt territorium beläget nära den sydligaste delen av den iberiska halvön.

13. EU-fördraget och EUF-fördraget ska tillämpas på Gibraltar i enlighet med artikel 355.3 i EUF-fördraget.

14. Andorra har upprättat en tullunion med EU för varor som omfattas av kapitlen 25–97 i Harmoniserade systemet. Varor som omfattas av kapitlen 1–24 i Harmoniserade systemet och har sitt ursprung i Andorra omfattas av en förmånsordning i EU.

15. Monaco bildar en tullunion med Frankrike på grundval av den tullkonvention som undertecknades i Paris den 18 maj 1963. Monaco ingår därför i unionens tullområde.

16. San Marino har upprättat en tullunion med EU.

17. När det gäller punktskatter bör ekonomiska aktörer i San Marino som vill bli godkända som registrerade mottagare eller godkända skatteupplag inhämta sina godkännanden från den italienska tullen, som bör ge dem SEED-nummer och SEED-nummer för deras skatteupplag. Därefter kan de flytta punktskattepliktiga varor enligt systemet för förflyttning och kontroll av punktskattepliktiga varor (EMCS) på samma sätt som vid en EU-intern förflyttning (t.ex. leverans, mottagning, export, import). San Marino är dock inte skyldigt att genomföra unionens punktskatteregelverk i landet (minimiskattesatser på punktskattepliktiga varor). Det finns bilaterala avtal med Italien om punktskattesatser.