EVROPSKA KOMISIJA
GENERALNI DIREKTORAT
ZA OBDAVČENJE IN CARINSKO UNIJO
Carinska politika, zakonodaja, carinska tarifa
**Carinski postopki in vodenje projektov**

Bruselj, 23. april 2016
TAXUD A3(2015) 5707081

**DIH 15/008 – FINAL SL**

Delovni dokument

# SMERNICE O EUL

## v prehodnem obdobju iz CZU

**Izjava o zavrnitvi odgovornosti**

Poudariti je treba, da te smernice niso pravno zavezujoč instrument in da so po naravni pojasnjevalne. Vendar vsebujejo enotno razlago zadevnih določb EU carinskih organov vseh držav članic EU. Pravne določbe carinske zakonodaje imajo prednost pred vsebino smernic in bi jih bilo treba vedno upoštevati. Verodostojna besedila pravnih instrumentov EU so tista, ki so objavljena v *Uradnem listu Evropske unije*. Kar zadeva sodbe Sodišča, so verodostojna besedila tista, ki so navedena v Zbirki odločb.

## SEZNAM OKRAJŠAV IN KRATIC, KI SE UPORABLJAJO V SMERNICAH O EUL

| | |
|---|---|
| AKP | Skupina afriških, karibskih in pacifiških držav |
| KN | Kombinirana nomenklatura |
| DU | Delegirana uredba Komisije (EU) 2015/2446 z dne 28. julija 2015 o dopolnitvi Uredbe (EU) št. 952/2013 Evropskega parlamenta in Sveta o podrobnih pravilih v zvezi z nekaterimi določbami carinskega zakonika Unije |
| GD TAXUD | Generalni direktorat za obdavčenje in carinsko unijo |
| EU | Evropska unija |
| EUR.1 | Potrdilo o gibanju blaga, ki se uporablja za dokazovanje porekla blaga |
| Erga Omnes | Vse tretje države |
| SSP | Splošni sistem preferencialov |
| IU | Izvedbena uredba Komisije (EU) 2015/2447 z dne 24. novembra 2015 o določitvi podrobnih pravil za izvajanje nekaterih določb Uredbe (EU) št. 952/2013 Evropskega parlamenta in Sveta o carinskem zakoniku Unije |
| ISO | Mednarodna organizacija za standardizacijo |
| EUL | Enotna upravna listina |
| UL | *Uradni list Evropske unije* |
| TARIC | Integrirana tarifa Evropske unije |
| DUPD | Delegirana uredba Komisije (EU) 2016/341 z dne 17. decembra 2015 o dopolnitvi Uredbe (EU) št. 952/2013 Evropskega parlamenta in Sveta v zvezi s prehodnimi določbami za nekatere določbe carinskega zakonika Unije, kadar zadevni elektronski sistemi še ne delujejo, in o spremembi Delegirane uredbe (EU) 2015/2446 |
| CZU | Uredba (EU) št. 952/2013 Evropskega parlamenta in Sveta z dne 9. oktobra 2013 o carinskem zakoniku Unije |
| STO | Svetovna trgovinska organizacija |
| DDV | Davek na dodano vrednost |

# 1. Uvod

## *1.1. Cilj*

Glavni cilj Smernic o EUL je zagotoviti, da bodo carinske uprave in trgovci iz držav članic v prehodnem obdobju iz CZU, kot je določeno v [spremenjenem] členu 2 CZU–DU, enotno izvajali zakonodajo v zvezi z EUL in da jo bodo enako razumeli. Smernice vsebujejo podrobnejše informacije o številnih vprašanjih iz pojasnjevalnih opomb o uporabi EUL v DUPD (dodatka C1 in D1 Priloge 9).

V teh smernicah niso upoštevane nacionalne izvedbene določbe in oznake, o katerih se trgovci lahko poučijo pri zadevnih nacionalnih upravah. Vendar so nekatere od teh nacionalnih izvedbenih določb in oznak na voljo na spletni strani o EUL na spletišču DG TAXUD.

## *1.2. Pravna veljava in posodobitve*

Smernice o EUL niso bile sprejete kot pravni instrumenti, temveč izražajo stališče strokovne skupine za carinski zakonik – oddelka za povezovanje in usklajevanje podatkov (v nadaljnjem besedilu: strokovna skupina) in zagotavljajo podlago za enotno razlago in uporabo ustreznih določb Unije.

Države članice se z dokončnim dogovorom o teh smernicah v okviru strokovne skupine zavežejo, da jih bodo upoštevale ter strokovno skupino po potrebi opozorile na morebitne potrebne izboljšave s predlogi za revizijo ali dopolnitev, da bodo smernice ostale primeren in uporaben instrument tudi v prihodnosti.

Poudariti je treba, da so verodostojna tista besedila zakonodaje EU, ki so objavljena v *Uradnem listu Evropske unije*.

## Polje 1: Deklaracija

V Smernicah o EUL so navedene podrobnejše informacije o nekaterih določbah in oznakah iz dodatkov C1 in D1 Priloge 9 k DUPD. Njihovo celotno besedilo je na voljo v dodatkih C1 in D1 Priloge 9 k DUPD.

| 1. DEKLARACIJA | | |
|---|---|---|
| | | |

**Splošne informacije:**

V tem oddelku izraz „trgovina“ pomeni fizično gibanje proizvodov prek državnih meja, med ozemlji ali znotraj njih, zaradi katerega je treba vložiti deklaracijo za carinske, davčne ali statistične namene. Izraz „trgovina“ se nanaša samo na blago (vključno z električno energijo in plinom), ne pa tudi na storitve.

**Uporaba oznake IM**

Oznaka IM se med drugim uporablja pri trgovini med državama članicama, ki dasta neunijsko blago v carinski postopek.

Primer: Švedsko podjetje uvozi blago iz ZDA in ga da v postopek carinskega skladiščenja na Švedskem. Blago se proda na Dansko in pošlje tja po zunanjih tranzitnih postopkih Unije. Na Danskem se blago sprosti v prosti promet, v deklaracijo pa se vnese oznaka IM.

**Uporaba oznake CO**

Oznaka CO se uporablja v zvezi s unijskim blagom, za katero v prehodnem obdobju po pristopu veljajo posebni ukrepi, določeni v aktu o pristopu novih držav članic.

Oznaka CO se uporablja za vnos blaga v postopek carinskega skladiščenja za pridobitev plačila posebnih izvoznih nadomestil pred izvozom ali proizvodnjo pod carinskim nadzorom in carinsko kontrolo pred izvozom in plačilom izvoznih nadomestil.

Oznaka CO se uporablja tudi pri trgovini z unijskim blagom:

A) med deloma carinskega območja Unije, od katerih je eden znotraj območja DDV, drugi pa zunaj njega, na primer pri trgovini z unijskim blagom med Švedsko in Ålandskimi otoki;

B) med deloma carinskega območja Unije, ki sta oba zunaj območja DDV, na primer pri trgovini z unijskim blagom med Ålandskimi otoki in Kanarskimi otoki.

[1] Glej člen 134 CZU–DU.

[2] Glej Prilogo 1: Pregled držav Evropske unije.

## Polje 2: Pošiljatelj/izvoznik

V Smernicah o EUL so navedene podrobnejše informacije o nekaterih določbah in oznakah iz dodatkov C1 in D1 Priloge 9 k DUPD. Njihovo celotno besedilo je na voljo v dodatkih C1 in D1 Priloge 9 k DUPD.

| 2 Pošiljatelj/izvoznik | Št. |
|---|---|
| | |

***Uvoz***

Polje 2 je pri uvozu za države članice izbirno. Smernice v tem oddelku so tako nasveti za primere, v katerih želijo nacionalni organi uporabiti to polje.

Če sta v uvoz vključeni več kot dve strani, se v polju 2 navede zadnji prodajalec blaga pred njegovim vnosom v Unijo. Zadnji prodajalec je stranka, ki je zadnja prodala blago, preden se je vneslo na carinsko območje Unije[1].

Primer: Ameriško podjetje kupi blago na Kitajskem in ga proda slovenskemu podjetju. Blago je iz Kitajske neposredno odpremljeno v Slovenijo, kjer se sprosti v prosti promet.

Ameriško podjetje je zadnji prodajalec blaga pred njegovim vnosom na carinsko območje Unije, zato je navedeno v polju 2.

Če se uporablja člen 128(2) IU, je treba kot pošiljatelja/izvoznika navesti osebo tretje države, ki prodaja blago za izvoz med postopkom odloga.

***Izvoz***

**Opredelitev pojma „pošiljatelj/izvoznik“**

Pojem „izvoznik“ se uporablja v trgovini z državami in ozemlji zunaj carinskega območja Unije.

V skladu s členom 1(19) CZU–IU[2] pomeni izvoznik

(a) osebo s sedežem na carinskem območju Unije, ki ima ob sprejetju deklaracije sklenjeno pogodbo s prejemnikom v zadevni tretji državi in ima pooblastilo za odločanje o pošiljanju blaga s carinskega območja Unije,

(b) fizično osebo, ki prenaša blago za izvoz, če je to blago v njeni osebni prtljagi,

(c) v drugih primerih pa osebo s sedežem na carinskem območju Unije, ki ima pooblastilo za odločanje o pošiljanju blaga s carinskega območja Unije.

Primer A:

Estonsko podjetje prijavi blago za ponovni izvoz lastniku blaga v Rusiji po aktivnem oplemenitenju v Estoniji. Estonsko podjetje je v polju 2 navedeno kot izvoznik, saj ima v času prijave sklenjeno pogodbo s

[1] „Zadnja prodaja blaga“ je opredeljena v členu 128 CZU–IU.
[2] Člen 1(19) CZU–IU.

prejemnikom (tj. lastnikom blaga v Rusiji) in ima pooblastilo za odločanje o pošiljanju blaga s carinskega območja Unije.

Primer B:

Francosko podjetje (podjetje A), ki se šteje za ponudnika ali proizvajalca, proda blago drugemu podjetju (podjetju B) s sedežem kjer koli drugje v Uniji ali zunaj nje. Blago se pošlje neposredno v tretjo državo, ki ni država lastnika (podjetja B). Francosko podjetje je v polju 2 navedeno kot izvoznik, saj mu je lastnik (podjetje B) izrecno dal pooblastilo za odločanje o pošiljanju blaga s carinskega območja Unije.

„Pošiljatelj“ pomeni izvajalca, ki deluje kot izvoznik v primeru iz člena 134 CZU-DU[1]. To pomeni, da je pošiljatelj pravi izraz, ki se uporablja pri trgovini z unijskim blagom:

A) med deloma carinskega območja Unije, od katerih je eden znotraj območja DDV[2], drugi pa zunaj njega, na primer pri trgovini z unijskim blagom med Švedsko in Ålandskimi otoki;

B) med deloma carinskega območja Unije, ki sta oba zunaj območja DDV, na primer pri trgovini z unijskim blagom med Ålandskimi otoki in Kanarskimi otoki.

1

2 Glej Prilogo 1: Pregled držav Evropske unije.

## Polje 14: Deklarant/zastopnik

V Smernicah o EUL so navedene podrobnejše informacije o nekaterih določbah in oznakah iz dodatkov C1 in D1 Priloge 9 k DUPD. Njihovo celotno besedilo je na voljo v dodatkih C1 in D1 Priloge 9 k DUPD.

| 14 Deklarant/zastopnik | Št. |
|---|---|
| | |

Ko je vključena več kot ena oseba, se v polju 14 navedeta zastopnik in tudi oseba, v imenu katere je bila vložena deklaracija, če v polju 14 ni dovolj prostora, pa se ta navede drugje na deklaraciji ali v dodatnem dokumentu.
Za obravnavanje primerov, v katere je vključena več kot ena oseba, so države članice razvile številne začasne tehnične rešitve, kot so:

- polje 9,
- polje 44,
- vsako drugo možno polje,
- hrbtna stran deklaracije,
- dodatni dokument.

V takih primerih je treba v polje 14 vnesti sklic na mesto, na katerem je mogoče najti dodatne informacije.

***Izvoz***

Če sta deklarant in izvoznik/pošiljatelj ista oseba, vpišite besedo „izvoznik“ ali „pošiljatelj“ in ustrezno dodatno oznako Unije iz Dodatka D1 Priloge 9 k DUPD.

*Primer:*

Izvoznik in deklarant sta ista oseba. Identifikacijska številka ter polno ime in naslov deklaranta so že navedeni v polju 2. Zato teh podatkov v polju 14 ni treba ponoviti. V to polje se vpiše samo „izvoznik – 00400“.

***Uvoz***

Če sta deklarant in prejemnik ista oseba, vpišite besedo „prejemnik“ in ustrezno dodatno oznako Unije iz Dodatka D1 Priloge 9 k DUPD.

*Primer:*

Prejemnik in deklarant sta ista oseba. Identifikacijska številka ter polno ime in naslov deklaranta so že navedeni v polju 8. Zato teh podatkov v polju 14 ni treba ponoviti. V to polje se vpiše samo „prejemnik – 00500“.

### ***Primeri, ki vključujejo zastopanje***

***Izvoz***

*Blago je bilo prijavljeno za začasni izvoz v okviru postopka pasivnega oplemenitenja. Podjetje A je lastnik blaga in ima pooblastilo za odločanje o pošiljanju blaga s carinskega območja Unije, zato je podjetje A izvoznik. Imetnik dovoljenja za pasivno oplemenitenje blaga pa je podjetje B. To podjetje je imenovalo zastopnika (*carinskega zastopnika *– podjetje C).*

V skladu s členom 269(3) CZU je treba v skladu z izvoznimi pravili izdelati carinsko deklaracijo, s katero se blago na začasnem izvozu da v postopek pasivnega oplemenitenja. Carinski predpisi ne vsebujejo zahteve, da morata biti imetnik dovoljenja za uporabo postopka pasivnega oplemenitenja in izvoznik blaga na začasnem izvozu ista oseba. Vendar pa lahko carinsko deklaracijo za začasni izvoz blaga v okviru postopka pasivnega oplemenitenja vloži samo imetnik dovoljenja ali oseba, ki nastopa za njegov račun, v skladu z drugim pododstavkom člena 170(1) CZU.
Izvoznik – podjetje A – se navede v polju 2, saj ima pooblastilo za odločanje o pošiljanju blaga s carinskega območja Unije (člen 1(19) CZU-DU). Carinski zastopnik, ki zastopa imetnika dovoljenja, tj. podjetje C, se navede v polju 14, saj ga je izvoznik imenoval, da bo nastopal v njegovem imenu in za njegov račun (člen 19 CZU). Imetnik dovoljenja za pasivno oplemenitenje, tj. podjetje B, se navede v polju 14 ali, če v polju 14 ni dovolj prostora, drugje na listu deklaracije ali v dodatnem dokumentu, kot je navedeno na prejšnji strani za začasne tehnične rešitve. Podjetje C kot zastopnik imetnika dovoljenja izpolni in podpiše polje 54 v EUL.

***Uvoz***

*Sprostitev v prosti promet za posebno rabo je treba odobriti. Deklaracijo mora vložiti imetnik dovoljenja ali mora biti vložena v njegovem imenu (drugi pododstavek člena 170(1) CZU). Imetnik dovoljenja je imenoval carinskega zastopnika za svojega neposrednega zastopnika.*

Neposredni zastopnik, ki izpolni in podpiše polje 54 v EUL, je naveden v polju 14. Kot oseba, ki ni dolžnik, lahko namesto dolžnika tudi plača uvozne dajatve (člen 81(3) CZU).

V tem primeru se v polje 14 pred polnim imenom in naslovom vnese oznaka 2, da se označi status zastopnika.

## Polje 15a: Država odpreme/izvoza

V Smernicah o EUL so navedene podrobnejše informacije o nekaterih določbah in oznakah iz dodatkov C1 in D1 Priloge 9 k DUPD. Njihovo celotno besedilo je na voljo v dodatkih C1 in D1 Priloge 9 k DUPD.

15 Oznaka države odpreme/izvoza

a b

Polje 15a je treba obvezno izpolniti za naslednje postopke:

1. sprostitev v prosti promet ali posebna raba;
2. dajanje blaga v posebni postopek, ki ni tranzit, kot sta aktivno oplemenitenje ali začasni uvoz;
3. računalniško podprt tranzit (NCTS).

***Uvozni postopki***

Če v vmesni državi ni bilo postanka ali pravnega postopka, ki ni povezan s prevozom, v polje 15a vpišite ustrezno oznako Unije iz Dodatka D1 Priloge 9 k DUPD za državo, iz katere je bilo blago prvotno odpremljeno v državo članico, v kateri se nahaja v času prepustitve v carinski postopek. Če je do takih postankov ali pravnih postopkov prišlo, se za državo odpreme/izvoza šteje zadnja vmesna država.

Država odpreme/izvoza pomeni državo, iz katere je bilo blago prvotno odpremljeno v državo članico uvoznico, pri čemer se je to opravilo brez postanka ali pravnega postopka, ki ni neločljivo povezan s prevozom v vmesni državi (člen 6 Uredbe (EU) št. 113/2010).

Postanek je vsaka začasna prekinitev fizičnega premikanja blaga pred nadaljevanjem do končnega cilja.
Pravni postopek je lahko vsak komercialen posel ali primerljiva dejavnost, ki jo zajema zakonodaja (npr. prodaja ali oplemenitenje v skladu s pogodbo).
Vmesna država je vsaka država na poti, razen države odpreme in namembne države (tretja država ali država članica). Postanek ali pravni postopek v namembni državi nikakor ne spremeni države odpreme/izvoza.
Postanki ali pravni postopki, (neločljivo) povezani s prevozom blaga, vključujejo, na primer, spremembo načina prevoza, postopke za ohranitev blaga v dobrem stanju med prevozom, razstavljanje in sestavljanje tovorkov ter začasno skladiščenje.

Ustrezne oznake držav so redno objavljene v *Uradnem listu Evropske unije*, in sicer na podlagi Uredbe (ES) št. 471/2009 Evropskega parlamenta in Sveta z dne 6. maja 2009, zlasti člena 5(2) te uredbe. Označevanje držav in ozemelj temelji na veljavnem standardni oznaki države ISO-alpha-2, kolikor je združljiva z zahtevami zakonodaje Unije. Za celoten seznam oznak držav glej redno posodobljeno zakonodajo o nomenklaturi držav in ozemelj za statistiko zunanje trgovine Unije in statistiko trgovine med državami članicami, ki je na voljo na spletišču GEONOM.

Primeri

Država odpreme/izvoza uvoženega blaga temelji na državi pošiljanja, kot je določeno v členu 6 Uredbe (ES) št. 113/2000, in jo je treba vnesti v polje 15a EUL.

Neposredno dajanje v postopek aktivnega oplemenitenja **(AO)** v Grčiji:

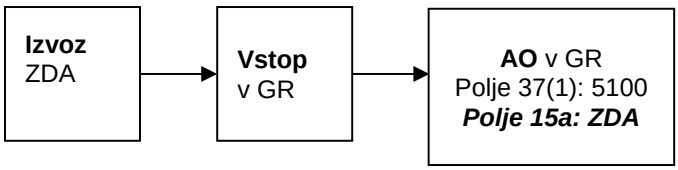

Uvoz za prosti promet **(PP)** na Nizozemskem po tranzitnem postopku **(TP)** na Nizozemskem:

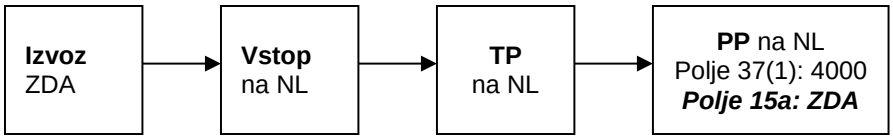


Uvoz za prosti promet **(PP)** na Nizozemskem po tranzitnem postopku **(TP)** iz Nemčije na Nizozemsko:

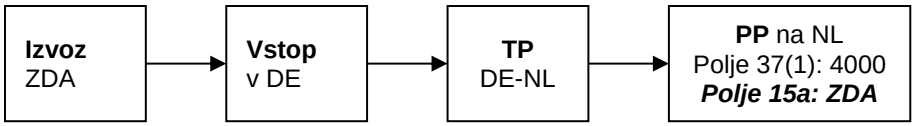


Dajanje v postopek aktivnega oplemenitenja **(AO)** na Nizozemskem po postopku carinskega skladiščenja **(CS)**, ki ni namenjeno spremembi tranzita na Nizozemskem:

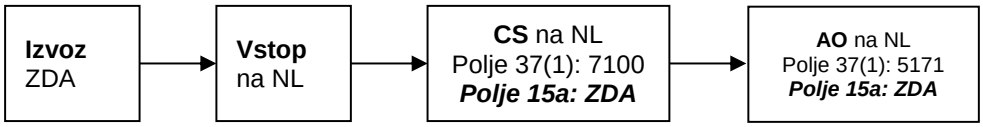


Uvoz za prosti promet **(PP)** na Nizozemskem po postopku carinskega skladiščenja **(CS)**, ki ni namenjeno spremembi tranzita v Franciji, in tranzitnem postopku **(TP)** iz Francije na Nizozemsko:

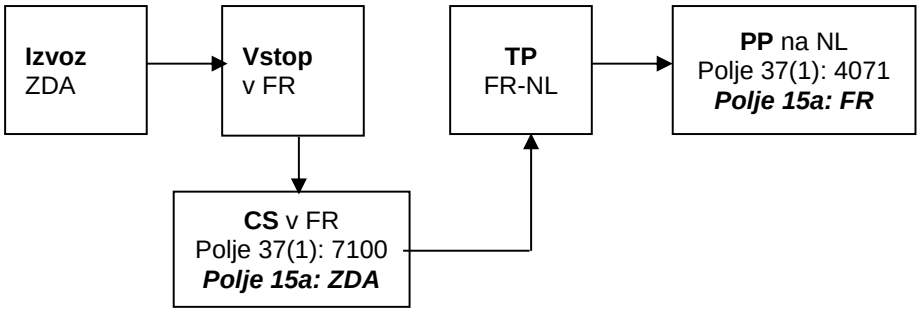


Uvoz za prosti promet **(PP)** na Nizozemskem po postopku aktivnega oplemenitenja **(AO)** na Slovaškem in tranzitnem postopku **(TP)** iz Slovaške na Nizozemsko:

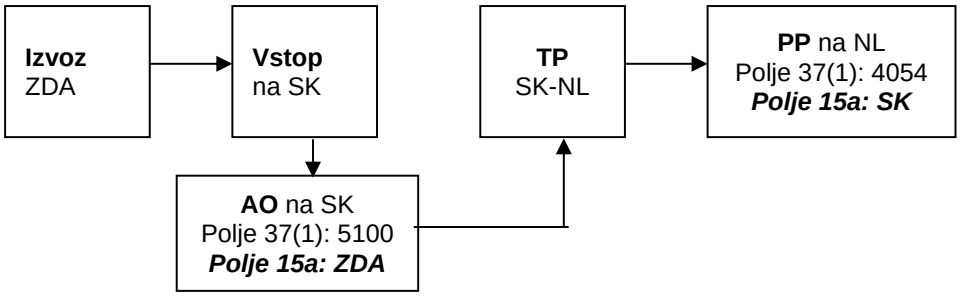

Uvoz za prosti promet **(PP)** na Nizozemskem po predelavi pod carinsko kontrolo **(PCK)**, ki je bila začeta pred 1. majem 2016 v Grčiji, in tranzitnem postopku **(TP)** iz Grčije na Nizozemsko:

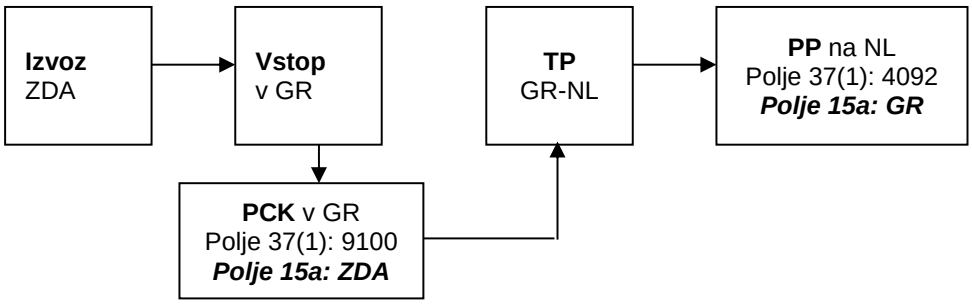


Uvoz za prosti promet **(PP)** na Nizozemskem po postopku carinskega skladiščenja **(CS)**, ki ni namenjeno spremembi tranzita na Švedskem, tranzitnem postopku **(TP)** iz Švedske v Latvijo, postopku aktivnega oplemenitenja **(AO)** v Latviji in tranzitnem postopku **(TP)** iz Latvije na Nizozemsko:

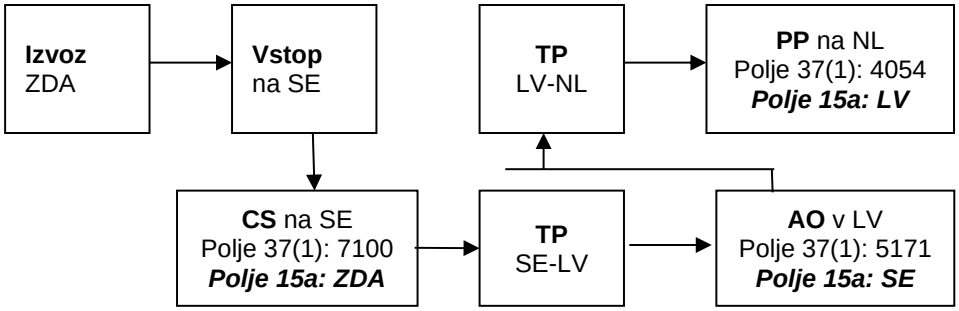


Uvoz za prosti promet **(PP)** na Nizozemskem po postopku začasnega uvoza **(ZU)** v Litvo, tranzitnem postopku **(TP)** iz Litve v Estonijo, postopku carinskega skladiščenja, ki je namenjen samo spremembi tranzita **(CST)**, v Estoniji in tranzitnem postopku **(TP)** iz Estonije na Nizozemsko:

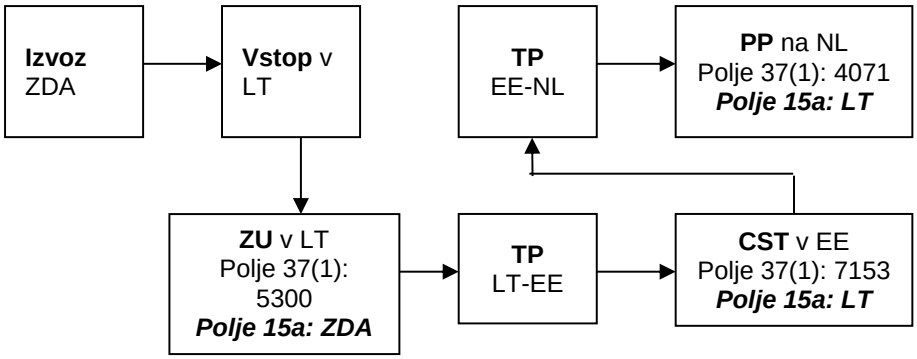

***Izvozni postopki***

To polje je izbirno. Države članice se lahko same odločijo, ali ga bodo izpolnile ali ne.

Primeri

Trajni izvoz iz Finske na Norveško prek Švedske: blago se prepelje iz Finske na Švedsko s tovornjakom in trajektom, nato pa na Norveško s tovornjakom.

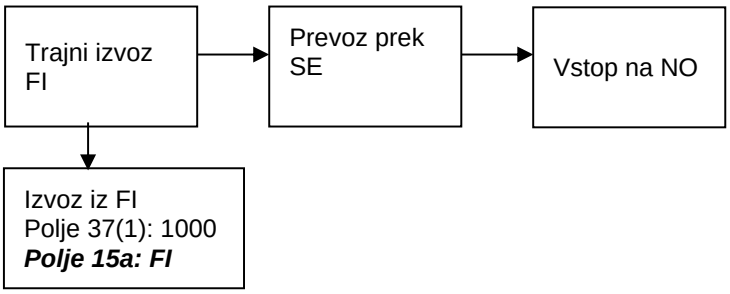


Trajni izvoz iz Švedske v ZDA: blago se prepelje iz Švedske na Nizozemsko s tovornjakom in se pretovori na ladjo za prevoz v ZDA.

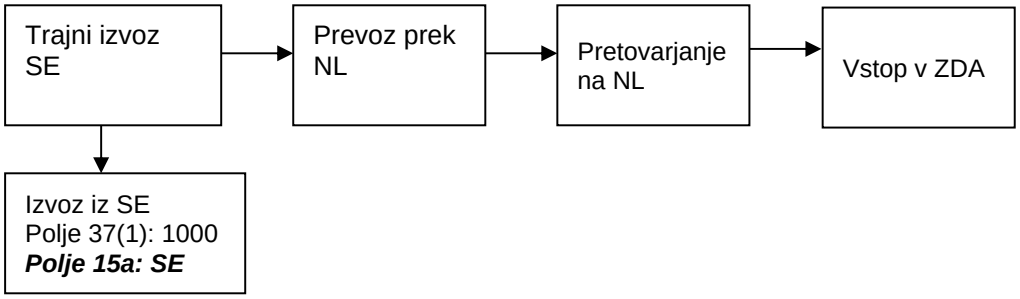


Ponovni izvoz iz Nemčije v ZDA po postopku aktivnega oplemenitenja. Blago se prepelje z železnico v Rotterdam za nadaljnji prevoz z ladjo v ZDA.

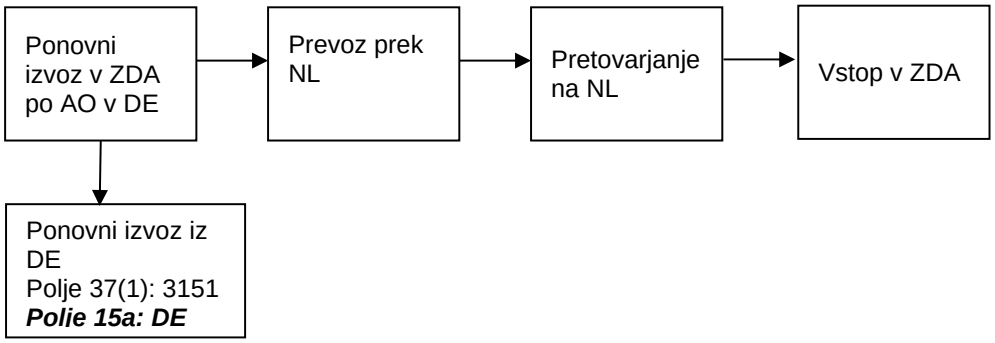

Italijansko podjetje pošlje blago v Grčijo za razstavo. Blago se proda kupcu v Turčiji. V Grčiji se vloži izvozna deklaracija v imenu italijanskega izvoznika.

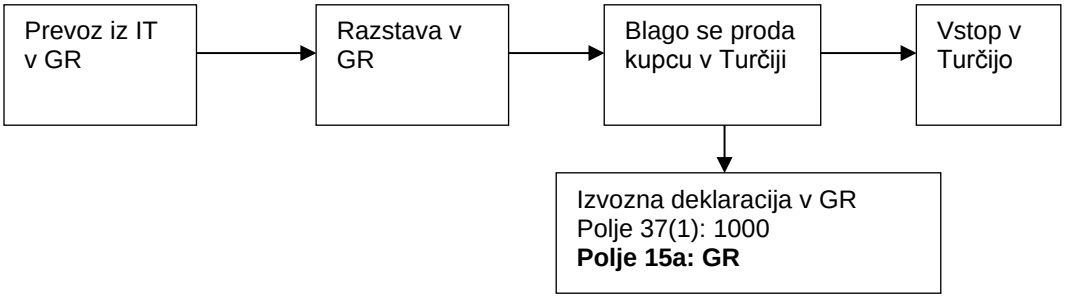

## Polje 34a: Oznaka države porekla

V Smernicah o EUL so navedene podrobnejše informacije o nekaterih določbah in oznakah iz dodatkov C1 in D1 Priloge 9 k DUPD. Njihovo celotno besedilo je na voljo v dodatkih C1 in D1 Priloge 9 k DUPD.

| 34 Oznaka države porekla | | | |
|---|---|---|---|
| a | | b | |

Polje 34a je treba obvezno izpolniti za naslednje postopke:

1. izvoz kmetijskih proizvodov z izvoznimi nadomestili;
2. sprostitev v prosti promet ali posebna raba;
3. dajanje blaga v posebni postopek, ki ni tranzit, kot sta aktivno oplemenitenje ali začasni uvoz;
4. dajanje blaga v carinsko skladišče.

Polje 34a se lahko izbirno izpolni za naslednje postopke:

1. izvoz/odprema;
2. ponovni izvoz po posebnem postopku, ki ni tranzit in postopek carinskega skladiščenja (aktivno oplemenitenje, začasni uvoz ali posebna raba);
3. ponovni izvoz po carinskem skladiščenju;
4. pasivno oplemenitenje.

***Izvozni postopki***

*Subjekti, ki izpolnjujejo polje 34a, morajo pri vnosu države porekla uporabiti ustrezno oznako Unije iz Dodatka D1 Priloge 9, kot je opredeljeno v naslovu II zakonika (nepreferencialno poreklo blaga: členi 59 do 63 CZU; preferencialno poreklo blaga: členi od 64 do 66 CZU).*

Primer:

> Litovski rejec je prodal svinjino italijanskemu podjetju. Italijansko podjetje proda svinjino podjetju v tretji državi in jo prijavi za trajni izvoz z nadomestilom. V takem primeru mora biti v polju 34a EUL kot država porekla navedena Litva.

***Uvozni postopki***

*V polju 34a je treba pri vnosu države porekla uporabiti ustrezno oznako Unije iz Dodatka D1 Priloge 9, kot je opredeljeno v naslovu II zakonika (nepreferencialno poreklo blaga: členi 59 do 63 CZU; preferencialno poreklo blaga: členi od 64 do 66 CZU).*

Primer:

> Latvijsko podjetje je kupilo les, pridelan v Rusiji, in ga prijavilo za postopek carinskega skladiščenja. Nemško podjetje kupi ta les, medtem ko je v carinskem skladišču, in ga prijavi za sprostitev v prosti promet. V tem primeru mora biti kot država porekla v polju 34a EUL navedena Rusija.

Ustrezne oznake držav so redno objavljene v *Uradnem listu Evropske unije*, in sicer na podlagi Uredbe (ES) št. 471/2009 Evropskega parlamenta in Sveta z dne 6. maja 2009, zlasti člena 5(2) te uredbe. Označevanje držav in ozemelj temelji na veljavni standardni oznaki države ISO-alpha-2, kolikor je združljiva z zahtevami zakonodaje

Unije. Za celoten seznam oznak držav glej redno posodobljeno zakonodajo o nomenklaturi držav in ozemelj za statistiko zunanje trgovine Unije in statistiko trgovine med državami članicami, ki je na voljo na spletišču GEONOM.

## Polje 36: Preferenca

V Smernicah o EUL so navedene podrobnejše informacije o nekaterih določbah in oznakah iz dodatkov C1 in D1 Priloge 9 k DUPD. Njihovo celotno besedilo je na voljo v dodatkih C1 in D1 Priloge 9 k DUPD.

| 36 Preferenca |
| --- |
| |

**Uvod**

To polje vsebuje podatke o tarifni obravnavi blaga, tudi če ni zahtevana preferencialna obravnava.

„Tarifna obravnava“ ne zajema samo preferenc v ožjem smislu (npr. znižane uvozne carinske stopnje v skladu s SSP ali sporazumi z državami AKP), temveč tudi različne druge ukrepe, ki vplivajo na carine, kot so „tarifne kvote“, „opustitve“ in „posebne rabe“.

Za namene tega polja zajema izraz „preferenca“ tudi uporabo običajne carinske stopnje tretje države in neuvedbo carin v skladu s sporazumi o carinski uniji.
Iz razlogov, povezanih z učinkovitostjo zakonodaje, ni mogoče določiti veljavnega izčrpnega seznama oznak, ki se uporabljajo v tem polju. Zato je bil uporabljen „matrični pristop“: zahtevana trimestna oznaka mora biti sestavljena iz enomestne oznake (ki označuje splošni ukrep), ki ji sledi dvomestna oznaka (ki označuje podrobnejšo razčlenitev). Zavedati se je treba, da s pravnega vidika vse kombinacije oznak v matrici niso mogoče ali ne bi bile smiselne.
Poleg tega, ker je polje 36 logično povezano s poljema 33 („oznaka blaga“) in 34a („država porekla“), je lahko samo določeno blago s poreklom iz določenih držav ob določenem času upravičeno do določene tarifne obravnave.

Opomba: vsi primeri tarifnih in netarifnih ukrepov iz teh smernic se lahko spremenijo v skladu s prihodnjo zakonodajo EU. Več podrobnosti o oznakah blaga in držav za katero koli določeno obdobje je na voljo na spletišču TARIC GD TAXUD: http://ec.europa.eu/taxation_customs/dds2/taric/taric_consultation.jsp?Lang=sl

*Opomba: v skladu z Dodatkom C1 Priloge 9 k DUPD bo EU redno objavljala seznam kombinacij oznak, ki se uporabljajo v polju 36 EUL, skupaj s primeri in pojasnjevalnimi opombami.*

Seznam kombinacij oznak, ki se vnašajo v polje 36 EUL, je bil prvič objavljen v Uradnem listu C 303 z dne 13. decembra 2006 (stran 83).

Zadnja različica tega seznama je na voljo na spletišču GD TAXUD na naslovu:
http://ec.europa.eu/taxation_customs/customs/procedural_aspects/general/sad/index_en.htm.

V skladu z veljavno zakonodajo Unije in mednarodnimi sporazumi, ki jih je sklenila Unija, so oznake v polju 36 lahko:

**Oznake, ki se uporabljajo, če se ne uporablja preferencialna obravnava**

| **Polje 36 v EUL** | **Tarifni režimi, jih je treba uporabiti** | Primeri |
|---|---|---|
| **100** | **Stopnje carin *erga omnes* za tretje države**<br>(običajne carinske stopnje v skladu s členom 56(2)(c) CZU)<br>V teh primerih se preferencialna carina ne zahteva ali ne obstaja. | Glej primer<br><br>Datum: 2. 3. 2006<br><br>Oznaka blaga:<br>1507 10 90 00<br><br>Oznaka države: CA |
| **110** | **Opustitev avtonomne tarife *erga omnes***<br>Začasna opustitev avtonomnih carin se dovoli za določeno blago iz kmetijskega, kemijskega, aeronavtičnega in mikroelektronskega sektorja. Večina teh opustitev je navedenih v letnih predpisih (temeljni predpis o avtonomnih opustitvah je Uredba št. 1387/2013, ki se spremeni dvakrat letno, da se proizvodi vnesejo v njeno prilogo ali iz nje odstranijo). Druge so navedene kot opombe pri določenih oznakah KN in se uporabljajo za nedoločen čas. Običajne carinske stopnje se lahko bodisi popolnoma (npr. poglavje 27) bodisi deloma (npr. 2905 44, 3201 20 00, 3824 60 itd.) opustijo. | Glej primer<br><br>Datum: 3. 3. 2006<br><br>Oznaka blaga:<br>0811 90 95 30<br><br>Oznaka države: ZDA |

| | | |
|---|---|---|
| **115** | **Opustitev avtonomne tarife *erga omnes* za posebno rabo**<br>Uporaba opustitve avtonomne tarife v skladu z ureditvijo posebne rabe (člen 254 CZU).<br>Primeri, v katerih se zaradi posebne rabe blaga carina zmanjša ali opusti (člen 254 CZU), se lahko vključijo kot oznake TARIC in povežejo s sprotnimi opombami, ki označujejo posebno rabo.<br>Primera:<br>– Uredba Sveta (EU) št. 1344/2011 o opustitvi avtonomnih dajatev skupne carinske tarife za določene kmetijske, ribiške in industrijske proizvode in o razveljavitvi Uredbe (ES) št. 1255/96;<br>– Uredba Sveta (ES) št. 3050/95 o začasni opustitvi avtonomnih dajatev skupne carinske tarife za številne izdelke, namenjene za gradnjo, vzdrževanje in popravila zrakoplovov. | Glej primer 1<br>Datum: 29. 8. 2013<br><br>Oznaka blaga: 0710210010<br><br>Oznaka države: ZDA<br><br>Preberi opombo EU001.<br><br>Glej primer 2<br><br>Datum: 6. 9. 2013<br><br>Oznaka blaga:<br><br>7318156179<br><br>Oznaka države: RU<br>Ko se uporablja Uredba št. 3050/1995, je treba upoštevati opombi EU001 in EU002:<br>**EU001**<br><br>Za oprostitev ali znižanje carin veljajo pogoji iz ustreznih določb Unije zaradi carinskega nadzora nad uporabo takega blaga (glej člene od 291 do 300 Uredbe Komisije (EGS) št. 2454/93 (UL L 253, 11. 10. 1993, str. 1)).<br><br>**EU002**<br><br>Za izdelavo, vzdrževanje in popravila zrakoplovov prazne neoperativne mase nad 2 000 kg ter za naprave za učenje letenja na tleh za civilno rabo. |
| **118** | **Opustitev avtonomne tarife *erga omnes* z dokazilom o posebni naravi izdelka**<br>Trenutno se ne uporablja. | |

| | | |
|---|---|---|
| **119** | **Opustitev avtonomne tarife *erga omnes* s „potrdilom o plovnosti“**<br>Pravna podlaga za te opustitve je Uredba Sveta (ES) št. 1147/2002 z dne 25. junija 2002 o začasni opustitvi avtonomnih dajatev skupne carinske tarife za nekatero blago uvoženo s potrdilom o plovnosti.<br>Te opustitve se odobrijo samo ob predložitvi potrdila o plovnosti. | Glej primer<br><br>Datum: 3. 3. 2007<br><br>Oznaka blaga:<br>9025 80 40 90<br><br>Oznaka države: CA<br><br>Preberi<br>opombo CD333. |
| **120** | **Nepreferencialne tarifne kvote**<br>Vključno s tarifnimi kvotami STO, avtonomnimi tarifnimi kvotami, tarifnimi kvotami *erga omnes* in tarifnimi kvotami glede na poreklo. | Glej primer<br><br>Datum: 3. 3. 2006<br><br>Oznaka blaga:<br>7202 49 10 11<br><br>Oznaka države: AU |
| **123** | **Nepreferencialne tarifne kvote z dovoljenjem za posebno rabo**<br>Določene tarifne kvote pod oznako 120 se dodelijo samo v primeru uporabe blaga za „posebno rabo“ v skladu s členom 254 CZU. | Glej primer<br><br>Datum: 15. 6. 2007<br><br>Oznaka blaga:<br>2008601910<br><br>Oznaka države: ZDA<br><br>Preberi<br>opombo EU001. |
| **125** | **Nepreferencialne tarifne kvote s posebnim potrdilom**<br>Potrdila ne smejo biti potrdila o poreklu, npr. zootehnična spričevala, potrdila domače obrti ali potrdila o ročno tkanih izdelkih. | Glej primer<br><br>Datum: 4. 3. 2006<br><br>Oznaka blaga:<br>0206 29 91 39<br><br>Oznaka države: DZ<br><br>Preberi<br>opombo CD156 ali CD227. |

| | | |
|---|---|---|
| **128** | **Tarifne kvote *erga omnes* po pasivnem oplemenitenju**<br><br>Določene tarifne kvote pod oznako 128 se dodelijo samo v skladu z zakonodajo EU o ureditvah v zvezi z oplemenitenjem. | Glej primer<br><br>Datum: 3. 3. 2006<br><br>Oznaka blaga:<br>5209 11 00 00<br><br>Oznaka države: CH<br><br>Preberi<br>opombo TM001. |
| **140** | **Posebna raba, ki izhaja iz Skupne carinske tarife**<br>Uporaba opustitve avtonomne tarife v skladu z ureditvijo posebne rabe (člen 254 CZU).<br>Primeri, v katerih se zaradi posebne rabe blaga carina zmanjša ali opusti (člen 254 CZU), se lahko vključijo kot oznake KN/TARIC in povežejo z opombami, ki označujejo posebno rabo. Na primer: opustitev carin v skladu s točko B „Civilni zrakoplovi in blago, ki se uporablja za civilne zrakoplove“ Oddelka II – Posebne določbe Prvega dela – Uvodne določbe Priloge I h kombinirani nomenklaturi.<br><br>V drugih primerih pa se opombe ne vključijo v TARIC, temveč le v KN. | Glej primer<br><br>Datum: 1. 1. 2007<br><br>Oznaka blaga:<br>9031 80 91 10<br><br>Oznaka države: RU<br><br>Preberi<br>opombo EU001. |
| **150** | **Pripustitev k oznakam KN s posebnim potrdilom**<br>Večina teh primerov in zadevnih potrdil je navedenih v kombinirani nomenklaturi (glej predhodne določbe). Druge so navedene kot opombe k zadevnim oznakam KN, npr. 0202 30 50. | Glej primer<br><br>Datum: 3. 1. 2007<br><br>Oznaka blaga:<br>0806 10 10 05<br><br>Oznaka države: CA<br><br>Preberi<br>opombo CD376. |

**Oznake, ki se uporabljajo za splošni sistem preferencialov (SSP)**

| Polje 36 v EUL | Tarifni režimi, jih je treba uporabiti | Primeri |
|---|---|---|
| **200** | **Carinske stopnje SSP brez pogojev ali omejitev**<br>Temeljna uredba o uporabi sheme splošnih tarifnih preferencialov Unije je Uredba Sveta (ES) št. 980/2005 z dne 27. junija 2005. V isti uredbi je določen tudi poseben spodbujevalni režim za trajnostni razvoj in dobro upravljanje ter državam, ki spoštujejo pravila tega režima (trenutno to velja za več držav – Bolivijo, Moldavijo itd.), dodeli dodatna znižanja carin. Glej Sklep Komisije 2005/924/ES). | Glej primer<br><br>Datum: 3. 3. 2006<br><br>Oznaka blaga:<br>1507 10 90 00<br><br>Oznaka države: BH |
| **218** | **Opustitev SSP s potrdilom, ki potrjuje posebno naravo proizvoda**<br>Trenutno se ne uporablja. | |
| **220** | **Tarifne kvote SSP**<br>Določene tarifne kvote pod oznako 220 se dodelijo samo v skladu z zakonodajo EU o SSP. | Glej primer:<br><br>Datum: 1. 7. 2005<br><br>Oznaka blaga:<br>2008 30 55 10<br><br>Oznaka države: GE<br><br>Preberi<br>opombo CD377. |
| **223** | **Tarifne kvote SSP za posebno rabo**<br>Določene tarifne kvote SSP se dodelijo samo, če ima blago določeno „posebno rabo“ v skladu s členom 254 CZU. | Glej primer<br><br>Datum: 1. 1. 2007<br><br>Oznaka blaga:<br>1701111000<br><br>Oznaka države: AF<br><br>Če blago izpolnjuje pogoje za uporabo oznak 223 in 225, je treba v polje 36 vnesti oznako 223. |

| | | |
|---|---|---|
| **225** | **Tarifne kvote SSP s posebnim potrdilom**<br>Potrdila ne smejo biti potrdila o poreklu, obrazec A (ali izjave na računih), npr. uvozna licenca. | Glej primer<br><br>Datum: 3. 3. 2006<br><br>Oznaka blaga:<br>2008 30 75 10<br><br>Oznaka države: BY<br><br>Preberi<br>opombo CD377.<br><br>Če blago izpolnjuje pogoje za uporabo oznak 223 in 225, je treba v polje 36 vnesti oznako 223. |
| **240** | **Preferencialne carinske stopnje SSP za posebno rabo**<br>Določeni preferenciali SSP se dodelijo samo, če ima blago določeno „posebno rabo“ v skladu s členom 254 CZU. | Glej primer<br><br>Datum: 3. 3. 2007<br><br>Oznaka blaga:<br>3501 10 50 90<br><br>Oznaka države: UA<br><br>Preberi<br>opombo EU001. |
| **250** | **Pripustitev k oznakam KN s posebnimi stopnjami SSP s posebnim potrdilom**<br>Trenutno se ne uporablja. | |

**Oznake, ki se uporabljajo za preferencialne sporazume**

| Polje 36 v EUL | Tarifni režimi, jih je treba uporabiti | Primeri |
|---|---|---|
| 300 | **Preferencialna carinska stopnja brez pogojev ali omejitev (vključno z zgornjimi mejami)**<br>Uporaba preferencialnih carinskih stopenj v okviru zadevnega sporazuma.<br><br>Uporaba tarifnih plafonov (na primer Uredba Sveta (ES) št. 2286/2002 z dne 10. decembra 2002 o ureditvi, ki se uporablja za kmetijske proizvode in blago, pridobljeno s predelavo kmetijskih proizvodov, s poreklom iz afriških, karibskih in pacifiških držav (države AKP), ter o razveljavitvi Uredbe (ES) št. 1706/98). | Glej primer<br><br>Datum: 15. 6. 2007<br><br>Oznaka blaga: 1507109000<br><br>Oznaka države: TR |
| 310 | **Preferencialni sporazumi: tarifne opustitve**<br>Primer pravne podlage za tako vrsto tarifne opustitve:<br>Uredba Sveta (ES) št. 1140/2004 z dne 21. junija 2004 o opustitvi avtonomnih dajatev skupne carinske tarife za določene ribiške proizvode s poreklom iz Ceute in Melille. | Glej primer<br><br>Datum: 7. 3. 2006<br><br>Oznaka blaga: 1604 16 00 00<br><br>Oznaka države: XC |
| 315 | **Preferencialne opustitve za posebno rabo**<br>Preferencialne opustitve se odobrijo samo, če ima blago določeno „posebno rabo“ v skladu s členom 254 CZU.<br><br>Trenutno se ne uporablja. | |
| 318 | **Preferencialne opustitve s potrdilom, ki potrjuje posebno naravo proizvoda**<br>Trenutno se ne uporablja. | |
| 320 | **Preferencialne tarifne kvote**<br>Preferencialne carinske stopnje se uporabljajo le v mejah kvot. Upravljajo se lahko na podlagi načela „prvi prispe, prvi dobi“ ali z dovoljenji. | Glej primer<br><br>Datum: 7. 3. 2006<br><br>Oznaka blaga: 0302 12 00 11<br><br>Oznaka države: NO |

| | | |
|---|---|---|
| **323** | **Preferencialne tarifne kvote za „posebno rabo“**<br>Določene kvote pod oznako 320 se uporabljajo samo v primeru uporabe blaga za „posebno rabo“ v skladu s členom 254 CZU. | Glej primer<br><br>Datum: 1. 1. 2007<br><br>Oznaka blaga:<br>0406 90 01 00<br><br>Oznaka države: GA<br><br>Preberi opombo EU001.<br><br>Če blago izpolnjuje pogoje za uporabo oznak 323 in 325, je treba v polje 36 vnesti oznako 323. |
| **325** | **Preferencialne tarifne kvote s posebnim potrdilom**<br>Ta posebna potrdila ne smejo biti potrdila o gibanju blaga EUR.1 (ali izjave na računih), npr. uvozna licenca. | Glej primer<br><br>Datum: 7. 3. 2006<br><br>Oznaka blaga:<br>1701 11 90 00<br><br>Oznaka države: BB<br><br>Preberi opombo CD366.<br><br>Če blago izpolnjuje pogoje za uporabo oznak 323 in 325, je treba v polje 36 vnesti oznako 323. |
| **340** | **Preferencialne carinske stopnje za posebno rabo**<br>Preferencialne opustitve se odobrijo samo, če ima blago določeno „posebno rabo“ v skladu s členom 254 CZU. | Glej primer<br><br>Datum: 15. 6. 2007<br><br>Oznaka blaga:<br>2007991000<br><br>Oznaka države: IS<br><br>Preberi opombo EU001. |
| **350** | **Pripustitev k oznakam KN s posebnimi preferencialnimi stopnjami s posebnim potrdilom**<br>Trenutno se ne uporablja. | |

**Oznake, ki se uporabljajo v skladu s sporazumi o carinski uniji, ki jih je sklenila Unija**

| **Polje 36 v EUL** | **Tarifni režimi, jih je treba uporabiti** | Primeri |
|---|---|---|
| **400** | **Carine v skladu s sporazumi o carinski uniji, ki jih je sklenila Unija**<br>Ta oznaka se uporablja, ko so carine uvedene na podlagi sporazumov o carinski uniji z Andoro, San Marinom in Turčijo. | Glej primer<br><br>Datum: 24. 11. 2006<br><br>Oznaka blaga:<br>1517 10 10 00<br><br>Oznaka države: TR |
| **420** | **Kvota carinske unije**<br>Ta oznaka se uporablja za tarifne kvote v skladu z določbami sporazumov o carinski uniji, npr. Uredbo Komisije (ES) št. 816/2007. | Glej primer:<br>Datum: 1. 7. 2008<br><br>Oznaka blaga:<br>1704 10 10 10<br><br>Oznaka države: TR |

Pri vseh primerih v zgornji tabeli je navedena spletna povezava do spletišča TARIC.

## Polje 37: Postopek

V Smernicah o EUL so navedene podrobnejše informacije o nekaterih določbah in oznakah iz dodatkov C1 in D1 Priloge 9 k DUPD. Njihovo celotno besedilo je na voljo v dodatkih C1 in D1 Priloge 9 k DUPD.

| 37 POSTOPEK | |
|---|---|
| | |

**Polje 37 ima dve podpolji.**

**Prvo podpolje** je obvezno pri carinskih postopkih, navedenih v stolpcih od A do E in od H do J v tabeli iz Dodatka C1 Priloge 9 k DUPD.
Oznake, ki se vpišejo v prvo podpolje, so štirimestne oznake, sestavljene iz dvomestne oznake za zahtevani postopek, ki ji sledi dvomestna oznaka za predhodni postopek.

Oznake Unije, ki se vnašajo v drugo podpolje, so trimestne oznake, sestavljene iz črke, ki ji sledita dva alfanumerična znaka.

Oznake, ki se vnašajo v drugo podpolje, je treba uporabljati glede na postopek, ki se zahteva v prvem podpolju polja 37. Kadar koli je treba zahtevani postopek opredeliti, je treba vnesti eno od posebnih oznak. Če za zadevno kategorijo posebna oznaka za zahtevani postopek ni na voljo, je treba polje pustiti prazno.
Kadar je treba v polje 37(2) vnesti oznako (glej tudi opombo 1 za tabelo z vsemi kombinacijami za polje 37) in je hkrati mogoče uporabiti več kot eno oznako, je treba vnesti najpomembnejšo oznako, saj je v polju 37(2) prostor za samo eno oznako.

V tabeli „**polje 37: prvo podpolje**“ so v petem stolpcu naštete možne kombinacije štirimestnih oznak (razen kombinacij oznak 22, 76 in 77). V četrtem stolpcu so navedeni primeri in razlage za zahtevane postopke ter kombinacije postopkov, zahtevanih pri predhodnem postopku.

**Pomembno opozorilo:**

Kadar je predhodni postopek skladiščenja ali začasni uvoz ali kadar je blago prišlo iz proste cone, je treba ustrezno oznako (71, 53 oziroma 78) uporabiti le, kadar blago ni dano v poseben postopek, ki ni tranzit (aktivno oplemenitenje, pasivno oplemenitenje ali posebna raba). Kadar je blago dano v poseben postopek, ki ni tranzit, bo v uporabljeni kombinaciji oznak izpuščen podatek o tem, da je bilo blago prijavljeno za postopek skladiščenja ali začasen uvoz ali da je blago prišlo iz proste cone.

**Razlage:**
V nadaljevanju navedene razlage za predhodne postopke 21, 41, 51, 54, 91 in 92 se lahko uporabijo za vse možne kombinacije postopka, zahtevanega s temi predhodnimi postopki, ki so navedene v tabeli v nadaljevanju.

a. Predhodni postopek 21.
Blago se začasno izvozi v skladu s postopkom pasivnega oplemenitenja glede na zahtevani postopek 21. Po oplemenitenju v tretji državi bo blago spet prepeljano nazaj in shranjeno v carinskem skladišču pred ponovnim uvozom. Uporabiti je treba kombinacijo oznak 7121. Po skladiščenju bo blago, ki ni oproščeno plačila DDV pri dobavi, znova uvoženo za prosti promet in domačo uporabo, postopek pasivnega oplemenitenja pa bo končan. V tem primeru je treba uporabiti kombinacijo oznake 6121 in ne kombinacije oznake 6171.

b. Predhodni postopek 41.
Glej razlage, navedene pri zahtevanem postopku 01 v tabeli.

c. Predhodni postopek 51.
Blago je dano v postopek pasivnega oplemenitenja glede na zahtevani postopek 51. Po oplemenitenju bo dano v postopek začasnega uvoza, kombinacija oznake pa bo 5351. Ko bo blago znova zapustilo Unijo, je treba vložiti deklaracijo za ponovni izvoz s kombinacijo oznake 3151 in ne s kombinacijo oznake 3153.

d. Predhodni postopek 54.
Blago je dano v postopek pasivnega oplemenitenja glede na zahtevani postopek 51. S tranzitnim postopkom je prepeljano v drugo državo članico. Po tranzitnem postopku bo skladiščeno v prosti coni v tej drugi državi članici. Po skladiščenju v prosti coni bo nazadnje znova izvoženo iz Unije z uporabo kombinacije oznake 3154 in ne kombinacije oznake 3178. Oznaka predhodnega postopka 54 je potrebna, medtem ko je blago dano v postopek aktivnega oplemenitenja v drugi državi članici.

e. Predhodni postopek 91.
Blago je dano v postopek oplemenitenja pod carinsko kontrolo glede na zahtevani postopek 91. Po oplemenitenju bo shranjeno v carinskem skladišču z uporabo kombinacijo oznake 7191. Po skladiščenju se najde kupec in blago, ki ni oproščeno DDV pri dobavi, bo znova uvoženo za prosti promet in domačo uporabo s kombinacijo oznake 4091 in ne s kombinacijo oznake 4071.

f. Predhodni postopek 92.
Blago je dano v postopek oplemenitenja pod carinsko kontrolo glede na zahtevani postopek 91. Po oplemenitenju bo s tranzitnim postopkom prepeljano v drugo državo članico. Po tranzitnem postopku bo shranjeno v carinskem skladišču z uporabo kombinacijo oznake 7192. Oznaka predhodnega postopka 92 je potrebna, medtem ko je blago dano v postopek oplemenitenja pod carinsko kontrolo v drugi državi članici.
Po skladiščenju se najde kupec in blago, ki ni oproščeno DDV pri dobavi, bo znova uvoženo za prosti promet in domačo uporabo s kombinacijo oznake 4092 in ne s kombinacijo oznake 4071.

**Prvo podpolje polja 37:**

| **Tabela za prvo podpolje polja 37:** | | | | |
|---|---|---|---|---|
| **Splošne pripombe o prvi števki 0** | **prosti promet z blagom v skupini 0 se uporablja samo, ko je treba plačati uvozne dajatve, brez plačila nacionalnih davkov, kot so DDV in trošarine** | | | |
| **Zahtevani postopek** | **Opis polja 37(1)** | **Pravna podlaga** | **Razlaga in primeri za polje 37(1)** | **Možne kombinacije za polje 37(1)** |
| 01 | Sprostitev v prosti promet s hkratno ponovno odpremo v okviru trgovine med deli carinskega območja Unije, za katere se uporabljajo določbe Direktive 2006/112/ES, in deli navedenega območja, za katere se te določbe ne uporabljajo, ali v okviru trgovine med deli navedenega območja, za katere se te določbe ne uporabljajo.<br><br>Sprostitev v prosti promet s hkratno ponovno odpremo v okviru trgovine med Unijo in državami, s katerimi je oblikovala carinsko unijo. | člena 201 in 202 CZU | <u>Primeri:</u><br>Blago, ki prihaja iz tretje države, je sproščeno v prosti promet v Franciji in poslano na Kanalske otoke.<br><br>V primeru blaga, ki je ponovno odpremljeno v Andoro, je treba, kadar je to ustrezno (tj. poglavja od 25 do 97 Kombinirane nomenklature), uporabiti T2 T2F, T2L ali T2LF (glej Sklep št. 1/2003 Skupnega odbora ES-Andora z dne 3. septembra 2003 o zakonih in drugih predpisih, ki so potrebni za pravilno delovanje carinske unije).<br><br>Za blago, ki je ponovno odpremljeno v San Marino, je treba uporabiti T2, T2F, T2L ali T2LF (glej Sklep št. 1/2002 Odbora za sodelovanje ES-San Marino z dne 22. marca 2002).<br>T2SM je potreben samo za tranzit od določenega italijanskega carinskega urada (glej tranzitni priročnik) (glej tudi Prilogo 1 s pregledom držav).<br><br><u>Razlaga kombinacije oznake 0141:</u><br>Ta kombinacija se lahko uporabi, kadar je bilo uvoženo blago, ki je bilo sproščeno v prosti promet v okviru aktivnega oplemenitenja po sistemu povračila v obliki pridobljenih proizvodov ali blaga v nespremenjenem stanju, z namenom, da se pozneje znova izvozi, dano v postopek carinskega skladiščenja z zahtevo za ponovno plačilo uvoznih dajatev in poznejše novo plačilo uvoznih dajatev pod oznako 01.<br>Ker je bilo blago najprej dano v posebni postopek, tj. aktivno oplemenitenje, in šele pozneje v postopek carinskega skladiščenja, zadnji postopek v prvem podpolju polja 37A ni označen v tej kombinaciji oznake v skladu s pravilom iz Dodatka C1 Priloge 9 k DUPD (glej tudi splošne razlage o polju 37).<br><br>Predhodni postopek 41 se lahko uporabi tudi za naslednje zahtevane postopke: 07, 10, 31, 40, 41, 42, 45, 51, 53, 71 in 78.<br><br><u>Razlaga kombinacije oznake 0151</u> | 0100<br>0121<br>0141<br>0151<br>0153<br>0154<br>0171<br>0178<br>0191<br>0192 |

| | | | | |
|---|---|---|---|---|
| | | | Blago v nespremenjenem stanju, ki je bilo dano v postopek aktivnega oplemenitenja, zdaj pa je prijavljeno za prosti promet s hkratno ponovno odpremo pod oznako 01.<br><br><u>Razlaga kombinacije oznake 0191</u><br><br>Blago v nespremenjenem stanju, ki je bilo dano v postopek oplemenitenja pod carinsko kontrolo, zdaj pa je prijavljeno za prosti promet s hkratno ponovno odpremo pod oznako 01.<br><br><u>Razlaga</u> za oznako predhodnega postopka 10: glej razlago za oznako 10. | |

| Zahtevani postopek | Opis polja 37(1) | Pravna podlaga | Razlaga in primeri za polje 37(1) | Možne kombinacije za polje 37(1) |
|---|---|---|---|---|
| 07 | Sprostitev v prosti promet s hkratnim vstopom v postopek skladiščenja razen carinskega skladiščenja. | člena 201 in 202 CZU | Razlaga:<br>Ta oznaka se uporabi, kadar se blago sprosti v prosti promet, vendar DDV in morebiti trošarine niso bili plačani.<br>Primeri:<br>Uvoženi stroji so sproščeni v prosti promet, vendar DDV ni bil plačan. Plačilo DDV se odloži za čas, ko je blago v davčnem skladišču ali na odobrenem območju.<br>Uvožene cigarete so sproščene v prosti promet, vendar DDV in trošarine niso bili plačani. Plačilo DDV in trošarin se odloži za čas, ko je blago shranjeno v davčnem skladišču ali na odobrenem območju.<br><br>Razlaga kombinacije oznake 0741: glej razlago za oznako 0141.<br><br>Razlaga za oznako predhodnega postopka 10:<br>glej razlago za oznako 10. | 0700<br>0721<br>0741<br>0751<br>0753<br>0754<br>0771<br>0778<br>0791<br>0792 |

| **Splošne pripombe o prvi števki 1** | **Trajni izvoz ali odprema.** | | | |
|---|---|---|---|---|
| **Zahtevani postopek** | **Opis polja 37(1)** | **Pravna podlaga** | **Razlaga in primeri za polje 37(1)** | **Možne kombinacije za polje 37(1)** |
| 10 | Trajni izvoz | člen 269 CZU | Razlaga:<br>Običajni izvoz unijskega blaga v tretjo državo.<br><br>Primer:<br>Blago, ki je ali ni upravičeno do izvoznih nadomestil in se izvozi na Kitajsko.<br><br>Razlaga:<br>Odprema unijskega blaga v tiste dele carinskega območja Unije, za katere se določbe Direktive Sveta 2006/112/ES ne uporabljajo.<br>Glej opombo 1 Dodatka D1 Priloge 9 k DUPD.<br><br>Primer:<br>Blago, proizvedeno na Nizozemskem, je prodano podjetju na otoku Guernsey in se trajno odpremi na ta otok.<br><br>Razlaga kombinacij oznak 1001, 1040, 1042 in 1045:<br>Izvoz blaga s carinskega območja Unije s povračilom ali odpustom uvoznih dajatev (člen 238 CZU).<br><br>Razlaga kombinacije oznake 1041: izvoz blaga po postopku aktivnega oplemenitenja (sistem povračila). Če je blago pred izvozom dano v postopek carinskega skladiščenja, vnesite oznako 3141.<br><br>Razlaga kombinacije oznake 1078:<br>Trajni izvoz unijskega blaga v tretjo državo po skladiščenju v prosti coni v skladišču tipa II.<br><br>Razlaga oznake predhodnega postopka 10:<br>Uporaba oznake 10 za predhodni postopek je dovoljena samo v primeru, če se blago po trajnem izvozu vrne (členi od 203 do 207 CZU). | 1000<br>1001<br>1007<br>1040<br>1041<br>1042<br>1045<br>1078 |
| 11 | Izvoz oplemenitenih proizvodov, pridobljenih iz enakovrednega blaga v okviru postopka aktivnega oplemenitenja pred vnosom blaga v postopek. | člen 223(2)(c) CZU | Razlaga:<br>Predhodni izvoz (EX-IM) v skladu s členom 223(2)(c) CZU.<br><br>Primer:<br>Izvoz cigaret, izdelanih iz unijskih listov tobaka, preden se dajo listi tobaka iz tretje države v postopek aktivnega oplemenitenja. | 1100 |

| **Splošne pripombe o prvi števki 2** | **Začasni izvoz ali odprema** | | | |
|---|---|---|---|---|
| **Zahtevani postopek** | **Opis polja 37(1)** | **Pravna podlaga** | **Razlaga in primeri za polje 37(1)** | **Možne kombinacije za polje 37(1)** |
| 21 | Začasni izvoz v okviru postopka pasivnega oplemenitenja. | členi od 259 do 262 CZU | <u>Razlaga:</u><br>Postopek pasivnega oplemenitenja v skladu s členi od 259 do 262 CZU.<br><br>Unijsko blago, ki se izvozi v tretjo državo zaradi oplemenitenja ali popravila, da bi se nato znova uvozilo v EU.<br><br>Unijsko blago, ki se izvozi v tretjo državo zaradi oplemenitenja ali popravila, da bi se nato znova uvozilo v Turčijo ali Andoro (zahteva se informativni list INF 2 ali enakovreden dokument).<br><br>Hkratna uporaba postopka pasivnega oplemenitenja in gospodarskega postopka pasivnega oplemenitenja za tekstilne izdelke (Uredba Sveta (ES) št. 3036/94).<br><br><u>Primer popravila blaga:</u><br>Pokvarjen fotoaparat se začasno izvozi k proizvajalcu na Japonsko zaradi popravila ali nadomestila.<br><br><u>Primer sestavljanja blaga:</u><br>1) sestavni deli za tiskalnike se začasno izvozijo proizvajalcu, da iz njih sestavi tiskalnik.<br>2) Gume se izvozijo iz EU na Japonsko, da se namestijo na avtomobile, in nato znova uvozijo v Turčijo<br>(tristranski promet, zahteva se informacijski list INF 2).<br><br><u>Primer oplemenitenja tekstilnih izdelkov:</u><br>tekstilno blago, gumbi in preja se začasno izvozijo proizvajalcu v tretji državi, ki iz njih sešije srajce.<br><br><u>Razlaga kombinacij oznak 2141, 2151 in 2154:</u><br>Te kombinacije se lahko uporabijo za pridobljene proizvode ali blago v nespremenjenem stanju, ki se lahko začasno izvozijo za nadaljnje oplemenitenje zunaj carinskega območja Unije. Člen 262 CZU.<br><br><u>Primeri za kombinacijo oznake 2145</u>: Ta kombinacija se lahko uporabi za pasivno oplemenitenje trošarinskega blaga, ki se odstrani iz trošarinskega skladišča. | 2100<br>2101<br>2107<br>2141<br>2145<br>2148<br>2151<br>2154<br>2178 |

| Zahtevani postopek | Opis polja 37(1) | Pravna podlaga | Razlaga in primeri za polje 37(1) | Možne kombinacije za polje 37(1) |
|---|---|---|---|---|
| 23 | Začasni izvoz blaga, ki se bo vrnilo v nespremenjenem stanju. | člen 269 CZU | Primeri:<br>Začasni izvoz predmetov za razstave, kot so trgovinski sejmi;<br>začasni izvoz slike za razstavo v tretji državi;<br>začasni izvoz izdelkov, kot so vzorci, profesionalna oprema itd.<br>Razlaga:<br>Unijsko blago, ki se začasno izvozi v tretjo državo, da bi se nato ponovno uvozilo v EU v nespremenjenem stanju. | 2300<br>2307<br>2345<br>2378 |

| **Splošne pripombe o prvi števki 3** | **Ponovni izvoz neunijskega blaga, ki je dano v gospodarski carinski postopek in je bilo namenjeno ponovnemu izvozu** | | | |
|---|---|---|---|---|
| **Zahtevani postopek** | **Opis polja 37(1)** | **Pravna podlaga** | **Razlaga in primeri za polje 37(1)** | **Možne kombinacije za polje 37(1)** |
| 31 | Ponovni izvoz. | člen 270 CZU | Razlaga:<br>Ponovni izvoz neunijskega blaga po posebnem postopku, ki ni tranzit.<br>Primer:<br>Blago je dano v postopek carinskega skladiščenja in se pozneje prijavi za ponovni izvoz.<br><br>Razlaga kombinacije oznake 3141: glej razlago za oznako 0141. | 3100<br>3141<br>3151<br>3153<br>3154<br>3171<br>3178<br>3191<br>3192 |

| | | | | |
|---|---|---|---|---|
| **Splošne pripombe o prvi števki 4** | **Oznake, ki se začnejo s številko 4, se uporabljajo za prosti promet z blagom in domačo uporabo, ko se zahteva plačilo uvoznih dajatev in nacionalnih davkov, kot so DDV in trošarine.**<br>**Razlika med oznakami, ki se začnejo s številko 4, in oznakami, ki se začnejo s številko 6, je, da gre pri tistih, ki se začnejo s 6, vedno za blago, ki je ponovno uvoženo v skladu s členoma 259 CZU (pasivno oplemenitenje) in 203 CZU (vrnjeno blago). Če se blago vrača po trajnem izvozu in se člen 203 CZU ne more uporabljati, potem je to nova transakcija in je treba uporabiti oznako, ki se začne s številko 4** | | | |
| **Zahtevani postopek** | **Opis polja 37(1)** | **Pravna podlaga** | **Razlaga in primeri za polje 37(1)** | **Možne kombinacije za polje 37(1)** |
| 40 | Hkratni vnos v domačo porabo in sprostitev v prosti promet za blago, ki ni oproščeno DDV pri dobavi. | člena 201 in 202 CZU | Primer:<br>Blago, ki prihaja iz tretje države, s plačilom carin in DDV in/ali trošarin.<br>Kadar se uporablja oznaka 40, blago ni oproščeno DDV pri dobavi v drugo državo članico, vendar pa se lahko za blago uporabijo druge oprostitve DDV.<br>Glej tudi oznako 42 v zvezi z oprostitvami DDV.<br><br>Razlaga kombinacije oznake 4041: glej razlago za oznako 0141. | 4000<br>4041<br>4051<br>4053<br>4054<br>4071<br>4078<br>4091<br>4092 |
| 42 | Hkratna sprostitev v prosti promet in domačo uporabo blaga, ki je oproščeno plačila DDV pri dobavi v drugo državo članico in, kadar je to primerno, odlog plačila trošarin. | člena 201 in 202 CZU | Razlaga:<br>Oprostitev plačila DDV in po potrebi odlog plačila trošarin se odobrita, ker uvozu sledi dobava blaga znotraj Unije ali prenos blaga v drugo državo članico. V tem primeru se DDV in po potrebi trošarina plačata v namembni državi članici. Za uporabo tega postopka morajo osebe izpolnjevati pogoje iz člena 143(d) Direktive 2006/112/ES in po potrebi pogoje iz člena 17(1)(b) Direktive 2008/118/ES.<br><br>V skladu s členom 143(1)(d) Direktive 2006/112/ES se blago lahko uvozi z oprostitvijo DDV samo prek trgovca, ki je registriran za DDV v državi, v kateri je bilo blago sproščeno v prosti promet, ali prek davčnega zastopnika (ki mora biti zastopnik v skladu s členom 18 CZU) v tej državi.<br><br>Primer<br>Blago je dano v prosti promet v eni državi članici, vendar je namenjeno trgovcu v drugi državi članici. Formalnosti v zvezi z DDV izvede carinski zastopnik, ki je davčni zastopnik in uporablja sistem DDV znotraj Unije. Njegova identifikacijska številka za DDV in identifikacijska številka za DDV trgovca se vneseta v polje 44, skupaj z ustreznimi oznakami TARIC.<br><br>Razlaga kombinacije oznake 4241: glej razlago za oznako 0141. | 4200<br>4241<br>4251<br>4253<br>4254<br>4271<br>4278<br>4291<br>4292 |

| Zahtevani postopek | Opis polja 37(1) | Pravna podlaga | Razlaga in primeri za polje 37(1) | Možne kombinacije za polje 37(1) |
|---|---|---|---|---|
| 43 | Hkratna sprostitev v prosti promet in domačo uporabo blaga, za katerega veljajo posebni ukrepi, povezani s plačilom zneska v prehodnem obdobju po pristopu novih držav članic.<br><br>Ta oznaka in kombinacija oznak se trenutno ne uporabljata. | člena 201 in 202 CZU | <u>Primer:</u><br>Sprostitev v prosti promet za kmetijske proizvode, za katere v posebnem prehodnem obdobju po pristopu novih držav članic veljajo posebni carinski postopek ali posebni ukrepi med novimi državami članicami in preostalo Unijo.<br><br>Vse kombinacije z oznako 43 za predhodni postopek se uporabljajo enako kot kombinacije z oznako 40 za predhodni postopek<br>Kadar se uporablja oznaka 43, se lahko uporabijo vse kombinacije, ki se lahko uporabijo, ko se zahteva postopek 40. | 4300<br>4341<br>4351<br>4353<br>4354<br>4371<br>4378<br>4391<br>4392 |
| 45 | Sprostitev blaga v prosti promet in domačo uporabo za DDV ali trošarine ter dajanje takega blaga v postopek davčnega skladiščenja. | člena 201 in 202 CZU | <u>Razlaga:</u><br>Oprostitev plačila DDV ali trošarin z dajanjem blaga v postopek finančnega skladiščenja.<br><br><u>Primera:</u><br>Cigarete, uvožene iz tretje države, so sproščene v prosti promet in DDV je bil plačan. Plačilo trošarin se odloži za čas, ko je blago v davčnem skladišču ali na odobrenem območju.<br><br>Cigarete, uvožene iz tretje države, so sproščene v prosti promet in trošarine so bile plačane. Plačilo DDV se odloži za čas, ko je blago v davčnem skladišču ali na odobrenem območju.<br><br><u>Razlaga</u> kombinacije oznake 4541: glej razlago za oznako 0141. | 4500<br>4541<br>4551<br>4553<br>4554<br>4571<br>4578<br>4591<br>4592 |
| 48 | Vnos za domačo uporabo s hkratno sprostitvijo v prosti promet nadomestnega blaga v okviru carinskega postopka pasivnega oplemenitenja pred izvozom blaga na začasnem izvozu. | člen 262 CZU | <u>Razlaga:</u><br>Sistem standardne zamenjave, predhodni uvoz v skladu s členom 262 CZU<br><br><u>Primer:</u><br>Blago (npr. računalniški deli, fotografska oprema), ki ga je treba popraviti v tretji državi, proizvajalec pa pošlje podobno blago za zamenjavo, preden je zadevno blago dejansko poslano.<br><br>* Te kombinacije se bodo uporabljale samo izjemoma. | 4800<br>4841*<br>4851*<br>4853*<br>4854*<br>4871<br>4878<br>4891*<br>4892* |

| Zahtevani postopek | Opis polja 37(1) | Pravna podlaga | Razlaga in primeri za polje 37(1) | Možne kombinacije za polje 37(1) |
|---|---|---|---|---|
| 49 | Vnos unijskega blaga za domačo uporabo v okviru trgovine med deli carinskega območja Unije, za katere se uporabljajo določbe Direktive 2006/112/ES, in deli navedenega območja, za katere se te določbe ne uporabljajo, ali v okviru trgovine med deli navedenega območja, za katere se te določbe ne uporabljajo.<br><br>Vnos blaga za domačo uporabo v okviru trgovine med Unijo in državami, s katerimi je oblikovala carinsko unijo. | člen 1(3) CZU | <u>Razlaga:</u><br>Uvoz z vnosom blaga iz delov Unije za domačo uporabo, za katere se direktiva o DDV (Direktiva Sveta 2006/112/ES) ne uporablja.<br><br><u>Primera:</u><br>Blago, ki prihaja z Martinika in se vnese za domačo uporabo v Belgiji.<br>(polje 1(1) CO s poljem 37(1) v zahtevanem postopku 49)<br><br>Blago, ki prihaja iz Andore ali San Marina in se vnese za domačo uporabo v Nemčiji.<br>(polje 1(1) IM s poljem 37(1) v zahtevanem postopku 49).<br><br>Blago je s Kanarskih otokov vneseno na Nizozemsko za domačo uporabo <u>in</u> dano v postopek davčnega skladiščenja za DDV ali trošarine (polje 1(1) CO s poljem 37(1) v zahtevanem postopku 49). | 4900<br>4910<br>4901<br>4978 |

| **Splošne opombe o prvi števki 5** | **Začasno uvoženo blago** | | | |
|---|---|---|---|---|
| **Zahtevani postopek** | **Opis polja 37(1)** | **Pravna podlaga** | **Razlaga in primeri za polje 37(1)** | **Možne kombinacije za polje 37(1)** |
| 51 | Postopek aktivnega oplemenitenja. | členi od 256 do 258 CZU | Razlaga:<br>Aktivno oplemenitenje v skladu s členi od 256 do 258 CZU.<br>Blago, uvoženo iz tretje države, da bi se po popravilu ali oplemenitenju v EU ponovno izvozilo. Plačilo dajatev in davkov se odloži, dokler postopek ni zaključen (člen 215 CZU).<br><br>Blago, ki je dano v postopek aktivnega oplemenitenja v EU in je sproščeno v prosti promet v Andori (lahko se uporabi informacijski list INF 1).<br><br>Primeri za kombinacijo oznake 5111: uvoz uvoženega blaga po izvozu oplemenitenih proizvodov, pridobljenih iz enakovrednega blaga.<br><br>Razlaga kombinacije oznake 5141: glej razlago za oznako 0141. | 5100<br>5111<br>5121<br>5141<br>5151<br>5153<br>5154<br>5171<br>5178<br>5191<br>5192 |

| Zahtevani postopek | Opis polja 37(1) | Pravna podlaga | Razlaga in primeri za polje 37(1) | Možne kombinacije za polje 37(1) |
|---|---|---|---|---|
| 53 | Uvoz v okviru postopka začasnega uvoza. | členi od 250 do 253 CZU | Poleg oznake 53 v prvem podpolju se vedno zahteva oznaka v drugem podpolju polja 37(2) (kategorija D), ki označuje naravo blaga, ki izpolnjuje pogoje za začasni uvoz.<br><br>Primeri:<br>začasni uvoz:<br>– blaga za razstavo (člen 234 CZU-DU),<br><br>– poklicne opreme (člen 226 CZU-DU),<br>– vzorcev (člen 232 CZU-DU).<br><br><u>Primeri za kombinacijo oznake 5353:</u> slika, ki je na razstavi v Nemčiji, zamenja lastnika.<br><br>Novi lastnik da sliko še enkrat v postopek začasnega uvoza s svojim dovoljenjem.<br><br>Razlaga kombinacije oznake 5341: glej razlago za oznako 0141. | 5300<br>5341<br>5351<br>5353<br>5354<br>5371<br>5378<br>5391<br>5392 |

| | | | | |
|---|---|---|---|---|
| **Splošne pripombe o prvi števki 6** | **Ponovni uvoz za prosti promet in domačo uporabo**<br>**Razlika med oznakami, ki se začenjajo s številko 4, in oznakami, ki se začenjajo s številko 6, je, da bo blago, uvoženo pod oznako, ki se začne s številko 4, sproščeno v prosti promet (razen pri oznaki 49) in domačo uporabo, medtem ko blago, uvoženo pod oznako, ki se začne s številko 6, ponovno vstopa v Unijo po trajnem ali začasnem izvozu v skladu s členoma 259 CZU (pasivno oplemenitenje) in 203 CZU (vrnjeno blago) s hkratno sprostitvijo v prosti promet in domačo uporabo. Oznake, ki se začnejo s številko 6, se lahko uporabijo samo skupaj s predhodnim postopkom.** | | | |
| **Zahtevani postopek** | **Opis polja 37(1)** | **Pravna podlaga** | **Razlaga in primeri za polje 37(1)** | **Možne kombinacije za polje 37(1)** |
| 61 | Ponovni uvoz s hkratno sprostitvijo v prosti promet in domačo uporabo blaga, ki ni oproščeno plačila DDV. | členi od 259 do 262 ter od 203 do 207 CZU | <u>Razlaga:</u><br>1. Ponovni uvoz blaga po začasnem izvozu iz Unije v okviru postopka pasivnega oplemenitenja.<br>Višina dajatev in davkov se na splošno izračuna na podlagi stroškov oplemenitenja ali popravila.<br><br>2. Ponovni uvoz po začasnem izvozu za vrnitev v nespremenjenem stanju.<br><br>Glej tudi oznako 63 v zvezi z oprostitvami DDV.<br><br><u>Primeri za kombinacijo oznake 6121:</u><br><br>1. Korejski fotoaparat, ki je bil že prej uvožen, se ponovno uvozi po popravilu v okviru zavarovanja v državi porekla.<br>2. Vnos za domačo uporabo s hkratnim vnosom za sprostitev v prosti promet za blago, ki je bilo izvoženo v okviru carinskega postopka pasivnega oplemenitenja in dano v postopek carinskega skladiščenja ob ponovnem uvozu = 6121 (ne 6171). (Prva operacija: začasni izvoz za pasivno oplemenitenje = 2100, druga operacija: skladiščenje v carinskem skladišču = 7121, tretja operacija: vnos za domačo uporabo + vnos za sprostitev v prosti promet = 6121).<br><br><u>Primer</u> za kombinacijo oznake 6123: Ponovni uvoz slike po začasnem izvozu za razstavo v tretji državi.<br><br><u>Razlaga</u> kombinacije oznake 6110: Blago po trajnem izvozu ponovno vstopa v Unijo kot vrnjeno blago v skladu s členi od 203 do 207 CZU.<br>Če se člen 203 CZU ne uporablja, mora biti blago prijavljeno z oznako, ki se začne s številko 4.<br><br><u>Razlaga kombinacij šifer 6171 in 6178:</u><br>Po začasnem izvozu s predhodnim postopkom 23 je blago dano v carinsko skladišče in je nato ponovno uvoženo v nespremenjenem stanju.<br>Predhodni postopek „začasni izvoz“ ni posebni postopek, zato kot splošno pravilo za polje 37 velja, da je treba v tem primeru uporabiti predhodni postopek 71 ali 78. | 6110<br>6121<br>6123<br>6171<br>6178 |

| | | | | |
|---|---|---|---|---|
| | | | Razlaga za oznako predhodnega postopka 10:<br>glej razlago za oznako 10. | |

| Zahtevani postopek | Opis polja 37(1) | Pravna podlaga | Razlaga in primeri za polje 37(1) | Možne kombinacije za polje 37(1) |
|---|---|---|---|---|
| 63 | Ponovni uvoz s hkratno sprostitvijo v prosti promet in vnosom v domačo uporabo za blago, ki je oproščeno DDV v okviru dobave v drugo državo članico. | členi od 259 do 262 ter od 203 do 207 CZU | Razlaga:<br>Ponovni uvoz po pasivnem oplemenitenju ali začasnem izvozu z oprostitvijo DDV. Oprostitev plačila DDV in po potrebi odlog plačila trošarin se odobrita, ker ponovnemu uvozu sledi dobava blaga znotraj Unije ali prenos blaga v drugo državo članico. V takem primeru se bosta DDV in po potrebi trošarina plačala v namembni državi članici. Za uporabo tega postopka morajo osebe izpolnjevati druge pogoje iz člena 143(d) Direktive 2006/112/ES in po potrebi pogoje iz člena 17(1)(b) Direktive 2008/118/ES.<br><br>V skladu s členom 143(1)(d) Direktive 2006/112/ES se blago lahko uvozi z oprostitvijo DDV samo prek trgovca, ki je registriran za DDV v državi, v kateri je bilo blago sproščeno v prosti promet, ali prek davčnega zastopnika (ki mora biti zastopnik v skladu s členom 18 CZU) v tej državi.<br><br>Razlaga kombinacije oznake 6310: glej razlago za oznako 6110.<br><br>Razlaga kombinacij oznak 6371 in 6178: glej razlago za oznaki 6171 in 6178.<br><br>Razlaga za oznako predhodnega postopka 10:<br>glej razlago za oznako 10. | 6310<br>6321<br>6323<br>6371<br>6378 |
| 68 | Ponovni uvoz z delnim vnosom za domačo uporabo in hkratno sprostitvijo v prosti promet in dajanjem blaga v postopek skladiščenja, ki ni postopek carinskega skladiščenja. | členi od 259 do 262 ter od 203 do 207 CZU | Primer:<br>Oplemenitene alkoholne pijače so ponovno uvožene in dane v trošarinsko skladišče.<br><br>Ta oznaka je podobna oznaki 45, pri čemer je edina razlika, da je oznaka 68 povezana s ponovnim uvozom po (začasnem) izvozu, oznaka 45 pa zajema samo uvoz v nasprotju z ponovnim uvozom.<br><br>Primeri za kombinacijo oznake 6823:<br>Ponovni uvoz in hkratno skladiščenje trošarinskih proizvodov v trošarinskem skladišču po začasnem izvozu za živilski sejem.<br><br>Razlaga kombinacije oznake 6810: glej razlago za oznako 6110.<br><br>Razlaga kombinacij oznak 6871 in 6878: glej razlago za oznaki 6171 in 6178.<br><br>Razlaga za oznako predhodnega | 6810<br>6821<br>6823<br>6871<br>6878 |

| | | | | |
|---|---|---|---|---|
| | | | postopka 10:<br>glej razlago za oznako 10. | |

| **Splošne pripombe o prvi števki 7** | **Dajanje blaga v postopek carinskega skladiščenja.** | | | |
|---|---|---|---|---|
| **Zahtevani postopek** | **Opis polja 37(1)** | **Pravna podlaga** | **Razlaga in primeri za polje 37(1)** | **Možne kombinacije za polje 37(1)** |
| 71 | Dajanje blaga v postopek carinskega skladiščenja. | členi od 240 do 242 CZU | Razlaga:<br>Dajanje blaga v postopek carinskega skladiščenja. To pa na primer nikakor ne izključuje hkratnega dajanja blaga v trošarinsko ali davčno skladišče.<br><br>Razlaga kombinacij oznak: 7101, 7140, 7142 in 7145. Glej razlago za oznake 1001, 1040, 1042 in 1045.<br><br>Razlaga kombinacije oznake 7141: glej razlago za oznako 0141. | 7100<br>7101<br>7110<br>7121<br>7123<br>7140<br>7141<br>7142<br>7145<br>7151<br>7153<br>7154<br>7171<br>7178<br>7191<br>7192 |

| | | |
|---|---|---|
| **Splošno** | **Oznak, navedenih v nadaljevanju, ni mogoče uporabiti kot prvih dveh števk oznake postopka, temveč samo za navedbo predhodnega postopka.** | |
| 00 | S to oznako se označi, da predhodnega postopka ni bilo. | |
| 41 | Postopek aktivnega oplemenitenja (sistem povračila). | Razlaga:<br>Ta oznaka se uporablja za zaključek postopkov aktivnega oplemenitenja po sistemu povračila, začetih pred 1. majem 2016. V skladu s CZU sistem povračila ni več mogoč. |
| 54 | Postopek aktivnega oplemenitenja v drugi državi članici (brez sprostitve v prosti promet v navedeni državi članici). | Razlaga:<br>Ta oznaka se uporablja za evidentiranje operacij za namene statistike o trgovini znotraj Unije. Primer:<br>Blago iz tretje države se da v postopek aktivnega oplemenitenja v Belgiji (5100). Po postopku aktivnega oplemenitenja je blago odpremljeno v Nemčijo za sprostitev v prosti promet (4054) ali nadaljnje oplemenitenje (5154). |
| 78 | Vnos blaga v prosto cono, v kateri veljajo kontrole tipa II. | Ta oznaka se uporablja za zaključek postopkov kontrole tipa II v prosti coni v zvezi z blagom, danim v postopek pred 1. majem 2016. V skladu s CZU oznaka ni več potrebna. |
| 91 | Dajanje blaga v oplemenitenje pod carinsko kontrolo. | Ta oznaka se uporablja za zaključek postopkov oplemenitenja pod carinsko kontrolo, ki so bili začeti pred 1. majem 2016. V skladu s CZU oplemenitenje pod carinsko kontrolo ne obstaja več. |
| 92 | Oplemenitenje pod carinsko kontrolo v drugi državi članici (brez sprostitve v prosti promet v navedeni državi članici). | Razlaga:<br>Ta oznaka se uporablja za evidentiranje operacij za namene statistike o trgovini znotraj Unije.<br><br>Primer:<br>Blago iz tretje države je bilo oplemeniteno pod carinsko kontrolo v Belgiji (9100). Po opravljenem oplemenitenju je bilo odpremljeno v Nemčijo za sprostitev v prosti promet (4092) ali nadaljnje oplemenitenje (9192). |

**Drugo podpolje polja 37**

V spodnji tabeli so pojasnjene **nekatere** oznake Unije, ki se lahko vnesejo v drugo podpolje polja 37.

V polju 37(2) je dovolj prostora za samo eno oznako. Če je možna več kot ena oznaka hkrati, je treba v polje 37(2) po možnosti vpisati najpomembnejšo oznako, preostale pa se lahko vpišejo v druga polja, npr. v polje 44, in sicer glede na začasne tehnične rešitve, ki so jih razvile države članice.

| ***Aktivno oplemenitenje (AO) (kategorija A)*** ***(člen 256 CZU)*** | | | |
|---|---|---|---|
| Postopek | Pravna podlaga | Oznaka | |
| **Uvoz** | | | |
| Blago, dano v postopek aktivnega oplemenitenja (samo DDV) | členi od 256 do 258 CZU in nacionalne določbe držav članic | A04 | |

| ***Pasivno oplemenitenje (PO) (kategorija B)*** ***(člen 259 CZU)*** | | | |
|---|---|---|---|
| Postopek | Pravna podlaga | Oznaka | |
| **Uvoz** | | | |
| Oplemeniteni proizvodi, ki se vrnejo po popravilu v okviru zavarovanja | člen 260 CZU | B02 | |
| Oplemeniteni proizvodi, ki se vrnejo po nadomestitvi v okviru zavarovanja | člen 261 CZU | B03 | |
| | | | |

| ***Oprostitev (kategorija C)***<br><br>***(Uredba (EGS) št. 1186/2009)*** | | | |
|---|---|---|---|
| | Člen št. | Oznaka | Razlaga/primer |
| **Oprostitev uvoznih dajatev** | | | |
| Pošiljke zanemarljive vrednosti | 23 | C07 | Pošiljke zanemarljive vrednosti, odpremljene neposredno iz tretje države prejemniku v Uniji. Blago je lahko prijavljeno ustno v skladu s členom 135 CZU-DU. Vendar v primerih iz člena 142 CZU-DU ustna deklaracija ni dovoljena, pač pa je treba vložiti standardno carinsko deklaracijo in vanjo vpisati oznako C07. |
| Pošiljke, ki jih ena fizična oseba pošilja drugi | 25 | C08 | Pošiljke nekomercialne narave, ki jih ena fizična pošilja drugi iz tretje države. Blago je lahko prijavljeno ustno v skladu s členom 135 CZU-DU. Vendar v primerih iz člena 142 CZU-DU ustna deklaracija ni dovoljena, pač pa je treba vložiti standardno carinsko deklaracijo in vanjo vpisati oznako C08. |
| Proizvodna sredstva in druga oprema, ki se uvaža pri prenosu dejavnosti iz tretje države v Unijo | 28 | C09 | Primeri:<br>1. Korejski proizvajalec avtomobilov je prenehal proizvodnjo v ZDA. Da bi dobil dostop do trga EU, gradi tovarno na Slovaškem, za katero bo na primer potreboval stiskalnice in varilne robote, ki so se prej dve leti uporabljali v tovarni v ZDA.<br>2. Ameriški proizvajalec pijač je ustanovil podružnico v Litvi. Oprema za to podružnico se pripelje iz druge podružnice istega ameriškega podjetja, ki je prenehala delovati v Belorusiji, kjer se je oprema uporabljala več kot 12 mesecev. |
| Udomačene živali, ki se izvažajo ob prenosu kmetijske dejavnosti iz Unije v tretjo državo | 115 | C51 | Trenutno je ta oznaka v mirovanju. |
| Krma in krmila, ki spremljajo živali med izvozom | 121 | C52 | Trenutno je ta oznaka v mirovanju. |

| ***Začasni uvoz (kategorija D)***<br>*(CZU-DU)* | | | |
|---|---|---|---|
| Postopek | Člen CZU-DU | Oznaka | Razlaga/primer |
| Palete | 208 in 209 | D01 | Palete morajo biti navedene v polju 31 kot vrsta embalaže, kadar se na njih prevaža blago (prevozno sredstvo).<br>Ta oznaka se lahko uporabi, ko se prazne palete začasno uvozijo.<br>Običajno je treba **palete** prijaviti ustno (člen 136 CZU-DU) ali pa jih je treba prijaviti v skladu s členoma 139 in 141 CZU-DU. |
| Zabojniki | 210 in 211 | D02 | Zabojniki morajo biti navedeni v polju 31, pri čemer se navede številka zabojnikov, kadar se v njih prevaža blago (prevozno sredstvo).<br>Ta oznaka se lahko uporabi, ko se prazni zabojniki začasno uvozijo.<br>Običajno je treba **zabojnike** prijaviti ustno (člen 136 CZU-DU) ali pa jih je treba prijaviti v skladu s členoma 139 in 141 CZU-DU. |
| Prevozna sredstva | 212 | D03 | Prevozna sredstva morajo biti navedena v polju 18, pri čemer se navede registracijska številka prevoznih sredstev, kadar se z njimi prevaža blago. |

| Postopek | Člen CZU-DU | Oznaka | Razlaga/primer |
|---|---|---|---|
| Embalaža, polna<br>Splošno pravilo 5 za razlago kombinirane nomenklature<br>Poleg navedenih določb za blago, na katero se določbe nanašajo, veljajo naslednja pravila:<br>(a) toki za fotografske aparate, glasbila, puške in pištole, risalni pribor, embalažo za ogrlice in podobna embalaža, posebej oblikovana in prirejena za določen proizvod ali komplet proizvodov, primerna za dolgotrajno rabo in predložena s proizvodi, za katere je namenjena, se uvrsti s temi proizvodi, pod pogojem, da se prodaja skupaj z njimi. To pravilo pa ne velja za embalažo, ki daje celoti bistven značaj;<br>(b) v skladu z določbami iz pravila 5(a) se embalažni materiali in embalaža (1), ki se predložijo tako, da so v njih embalirani proizvodi, uvrščajo skupaj s temi proizvodi, če se običajno uporabljajo za embaliranje teh proizvodov. Ta določba pa ne velja za embalažne materiale in embalažo, če je očitno, da so primerni za večkratno uporabo.<br>(1) Izraza „embalažni materiali“ in „embalaža“ pomenita kakršno koli zunanjo ali notranjo embalažo v obliki škatel, držal, ovojev ali opor, ki niso transportni pripomočki (npr. transportni kontejnerji), ponjave, orodja ali pomožna transportna oprema. Izraz „embalaža“ ne zajema embalaže, na katere se nanaša splošno pravilo 5(a). | 228 | D14 | Ko se deklarant na podlagi splošnega pravila 5 (embalažni material, primeren za večkratno uporabo) odloči za ločeno prijavo embalažnega materiala in blaga, se lahko ta oznaka uporabi samo v ločeni blagovni postavki za embalažni material v okviru carinskega postopka za začasni uvoz.<br>Blago samo je lahko dano v kateri koli carinski postopek. |

| **Kmetijski proizvodi *(kategorija E)*** | | | |
|---|---|---|---|
| Postopek | Pravna podlaga | Oznaka | Razlaga/primer |
| **Uvoz** | | | |
| Uporaba cene na enoto za določitev carinske vrednosti za nekatere vrste pokvarljivega blaga | člen 74(2)(c) CZU in člen 142(6) CZU-IU | E01 | |
| **Izvoz** | | | |
| Kmetijski proizvodi, za katere se vloži zahtevek za nadomestilo, za kar je potrebno izvozno dovoljenje (blago iz Priloge I). | člen 4(1) Uredbe (ES) št. 612/2009 v povezavi s skupno ureditvijo kmetijskih trgov (člen 167 Uredbe (ES) št. 1234/2007) | E51 | Upravičenost do izvoznega nadomestila za blago iz Priloge I je odvisna od predložitve izvoznega dovoljenja z vnaprej določenim nadomestilom. |
| Kmetijski proizvodi, za katere se vloži zahtevek za nadomestilo, za kar ni potrebno izvozno dovoljenje (blago iz Priloge I). | člen 4(1) Uredbe (ES) št. 612/2009 | E52 | Upravičenost do izvoznega nadomestila za blago iz Priloge I ni odvisna od predložitve izvoznega dovoljenja z vnaprej določenim nadomestilom zaradi pravila o oprostitvi. |
| Kmetijski proizvodi, za katere se vloži zahtevek za nadomestilo, izvoženi v majhnih količinah, za kar ni potrebno izvozno dovoljenje (blago iz Priloge I). | člen 4(1) Uredbe (ES) št. 612/2009 | E53 | Glej zgoraj. |
| Kmetijski proizvodi, za katere se vloži zahtevek za nadomestilo, za kar je potrebno potrdilo o nadomestilu (blago, ki ni v Prilogi I). | člen 162 Uredbe (ES) št. 1234/2007; člen 21 Uredbe (EU) št. 578/2010 | E61 | Zahteva za izvozno nadomestilo za blago, ki ni v Prilogi I, je odvisna od predložitve potrdila o nadomestilu. |
| Kmetijski proizvodi, za katere se vloži zahtevek za nadomestilo, za kar ni potrebno potrdilo o nadomestilu (blago, ki ni v Prilogi I) | člen 42(2) in člen 43 Uredbe (ES) št. 578/2010 | E62 | Zahteva za izvozno nadomestilo za blago, ki ni v Prilogi I, ni odvisna od predložitve potrdila o nadomestilu zaradi pravila o oprostitvi (ne pa izvoza majhnih količin iz poglavja IV Uredbe (ES) št. 1043/2005). |
| „Kmetijski proizvodi, za katere se vloži zahtevek za nadomestilo, za kar ni potrebno potrdilo o nadomestilu, ker se uporablja pravilo o ‚majhnih izvoznikih' (blago, ki ni v Prilogi I)“ | člen 42(1) Uredbe (ES) št. 578/2010 | E63 | Zahteva za izvozno nadomestilo za blago, ki ni v Prilogi I, ni odvisna od predložitve potrdila o nadomestilu, saj se kmetijski proizvodi izvažajo v majhnih količinah. |

| **Drugo *(kategorija F)*** | | | |
|---|---|---|---|
| Postopek | Pravna podlaga | Oznaka | Razlaga/primer |
| **Uvoz** | | | |
| Oprostitev uvozne dajatve za vrnjeno blago (člen 203 CZU) | | F01 | Samo oprostitev uvoznih dajatev. Nacionalne dajatve se uporabljajo. |
| Oprostitev plačila uvoznih dajatev na vrnjeno blago (posebne okoliščine iz člena 159(1) CZU-DU: kmetijski proizvodi) | | F02 | Samo oprostitev uvoznih dajatev. Nacionalne dajatve se uporabljajo. |
| Oprostitev plačila uvoznih dajatev na vrnjeno blago (posebne okoliščine iz člena 158(2) CZU-DU: popravilo ali obnova) | | F03 | Samo oprostitev uvoznih dajatev. Nacionalne dajatve se uporabljajo. |
| Sprostitev v prosti promet za blago za prireditve ali za prodajo, ki je dano v postopek začasnega uvoza, pri čemer se uporabijo elementi obračuna, veljavni ob sprejetju deklaracije za sprostitev v prosti promet. | | F41 | |
| **Izvoz** | | | |
| Oskrba | | F61 | Člen 15(4) in (7) Direktive 2006/112/ES. Člen 24(a) Uredbe št. 1917/2000 se uporablja, kadar se polje 37(2) uporablja za statistične namene. |

| Postopek | Pravna podlaga | Oznaka | Razlaga/primer |
|---|---|---|---|
| Oskrba blaga, ki je upravičeno do nadomestila | člen 33 Uredbe (ES) št. 612/2009 in druga alinea drugega pododstavka člena 4(1) Uredbe (ES) št. 612/2009 | F62 | Ta postopek je mogoče obravnavati kot izvoz s carinskega območja Unije.<br>Izvozno potrdilo ali potrdilo o nadomestilu ni potrebno. |
| Vnos v oskrbovalno skladišče (členi od 37 do 40 Uredbe Komisije (ES) št. 612/2009) | členi od 37 do 40 Uredbe (ES) št. 612/2009 in druga alinea drugega pododstavka člena 4(1) Uredbe (ES) št. 612/2009 | F63 | Ta postopek je mogoče obravnavati kot izvoz s carinskega območja Unije.<br>Izvozno potrdilo ali potrdilo o nadomestilu ni potrebno. |

## Polje 38: Neto masa (v kg)

V Smernicah o EUL so navedene podrobnejše informacije o nekaterih določbah in oznakah iz dodatkov C1 in D1 Priloge 9 k DUPD. Njihovo celotno besedilo je na voljo v dodatkih C1 in D1 Priloge 9 k DUPD.

| 38 Neto masa (v kg) |
|---|
| |

Polje 38 je treba na splošno obvezno izpolniti pri vseh postopkih.

*Vpišite neto maso blaga, opisanega v ustreznem polju 31, izraženo v kilogramih. Neto masa je masa blaga brez embalaže. Pri tranzitu je treba polje 38 izpolniti samo, kadar se tako zahteva v zakonodaji Unije.*

*Pri sprostitvi v prosti promet tega podatka ni treba vnesti za blago, ki je upravičeno do oprostitve plačila uvoznih dajatev, razen če carinski organi menijo, da je to potrebno zaradi uporabe določb o sprostitvi zadevnega blaga v prosti promet.*

„Embalaža“ pomeni materiale in elemente, ki se pri katerem koli postopku pakiranja uporabljajo za ovijanje, hranjenje in zaščito izdelkov ali snovi med prevozom[1]. Različne vrste embalaže, katerih teža ni vključena v neto maso (na podlagi dejstva, da se uporabljajo samo za prevoz), so za polje 31 navedene v Dodatku D1 Priloge 9 k DUPD. Izraz „pakiranje“ vključuje vse izdelke in zlasti embalažo, ki se uporabljajo kot zunanja ali notranja pokrivala za blago, nosilce, na katere se blago zvije, navije ali pritrdi, posode (razen tistih, ki so opredeljene v mednarodnih konvencijah) in vsebnike. Izraz izključuje prevozna sredstva in kose transportne opreme, kot so palete in tovorni zabojniki.

**Primer:**
podjetje uvozi 1 000 steklenic vina. Vsaka steklenica tehta 1,25 kg, vino v vsaki steklenici pa tehta 0,75 kg. V polje 38 je treba vnesti številko 750 (ne vrednosti na enoto).

[1] Priporočilo ZN/ECE št. 21.

## Polje 42: „Cena postavke“

V Smernicah o EUL so navedene podrobnejše informacije o nekaterih določbah in oznakah iz dodatkov C1 in D1 Priloge 9 k DUPD. Njihovo celotno besedilo je na voljo v dodatkih C1 in D1 Priloge 9 k DUPD.

| 42 Vrednost postavke |
|---|
| |

Polje 42 je treba obvezno izpolniti za naslednje postopke:

sprostitev v prosti promet ali posebna raba;
dajanje blaga v posebni postopek, ki ni tranzit, kot sta aktivno oplemenitenje ali začasni uvoz.

„Vrednost postavke“ pomeni del fakturirane cene, ki se nanaša na zadevno postavko. Če se uporabi drugo podpolje polja 22, bo del fakturirane cene iz polja 22, ki se nanaša na postavko, skladen s pogoji dobave. Seštevek zneskov iz polja 42 za vse postavke v carinski deklaraciji mora biti enak skupnemu znesku iz drugega podpolja polja 22.

Vrednost postavke mora biti navedena v valuti iz prvega podpolja polja 22 in ima lahko dve decimalni mesti. Če se drugo podpolje polja 22 ne uporabi, se polje 42 izpolni na enak način.

***PRIMERI***

| **Vrsta izračuna** | **Postavke** | **Cena na računu** | **Vnos v polje 22** | **Vnos v polje 42** |
|---|---|---|---|---|
| Deklaracija za prosti promet z blagom<br><br>Pogoji dobave EXW | 3 | 2 500,50 USD (postavka 1)<br>1 000,00 USD (postavka 2)<br>1 500,00 USD (postavka 3)<br>**5 000,50 USD** (skupaj) | 5 000,50 USD | 2 500,50 (postavka 1)<br>1 000,00 (postavka 2)<br>1 500,00 (postavka 3) |
| **Deklaracija za prosti promet z blagom po pasivnem oplemenitenju**<br><br>Pogoji dobave EXW | 1 | 1 000,50 USD (cena oplemenitenja)<br><br>980,00 USD (cena dodanega materiala, ki ni iz EU)<br><br>**1 980,50 USD** (skupaj) | 1 980,50 USD | 1 980,50 |

Če račun vsebuje več kot eno postavko in znesek na računu zajema tudi dodatne stroške, ki so združeni za vse postavke in so na računu prikazani posebej, je treba te dodatne stroške razdeliti med vse postavke (stroške prevoza glede na težo ali prostornino, stroške zavarovanja glede na ceno itd.).

| **Vrsta izračuna** | **Postavke** | **Cena na računu** | **Vnos v polje 22** | **Vnos v polje 22** |
|---|---|---|---|---|
| Deklaracija za aktivno oplemenitenje blaga<br><br>Pogoji dobave FOB (dodatni stroški se izračunajo posebej) | 3 | 1 250,00 GBP (postavka 1 – 10 kg)<br>860,00 GBP (postavka 2 – 20 kg)<br>3 000,00 GBP (postavka 3 – 30 kg)<br><br>540,00 GBP (stroški prevoza za 60 kg)<br><br>**5 650,00 GBP** (skupaj) | 5 650,00 GBP | 1 340,00 (postavka 1)<br>1 040,00 (postavka 2)<br>3 270,00 (postavka 3)<br><br>Izračunana višina **stroškov prevoza** je sorazmerna s težo postavk 1, 2 in 3 |

| | | | | |
|---|---|---|---|---|
| | | | | (1 : 2 : 3), npr.:<br>1/6 x 540 = 90<br>(postavka 1)<br>2/6 x 540 = 180<br>(postavka 2)<br>3/6 x 540 = 270<br>(postavka 3) |
| **Deklaracija za prosti promet z blagom**<br><br>Pogoji dobave DDU | 2 | 2 000,00 USD (postavka 1 – 100 kg)<br>1 000,00 USD (postavka 2 – 50 kg)<br><br>50,00 USD (stroški zavarovanja)<br><br>500,00 USD (stroški prevoza za 150 kg)<br><br>**3 550,00 USD** (skupaj) | 3 550,00 US D | 2 366,67 (postavka 1) (2 000 + 333,333 + 33,333)<br>1 183,33 (postavka 1) (1 000 + 16,667 + 166,667)<br><br>Izračunana višina **stroškov prevoza** glede na težo je sorazmerna s težo postavk 1 in 2 (1 : 2). Primer<br><br>Postavka 1: 100/150 x 500 = 333,333<br><br>Postavka 2: 50/50 x 500 = 166,667<br><br>Izračunana višina **stroškov zavarovanja** glede na ceno je sorazmerna s ceno postavk 1 in 2 (1 : 2). Primer<br><br>Postavka 1:<br>2 000/3 000 x 50 = 33,333<br><br>Postavka 2:<br>1 000/3 000 x 500 = 16, 667 |
| Deklaracija za prosti promet z blagom.<br><br>Pogoji dobave DDP | 2 | 3,000 00 EUR (postavka 1 – 100 kg)<br>60 00 EUR (postavka 1 – carina)<br>1 800,00 EUR (postavka 2 – 50 kg)<br>27,00 EUR (postavka 2 – carina)<br><br>48,00 EUR (stroški zavarovanja)<br>500,00 EUR (stroški prevoza za 150 kg)<br><br>**5 435,00 EUR** (skupaj) | **5 435,00 EUR** | 3 4233,33 (postavka 1) (3 000 + 60 + 30 + 333,333)<br>2 011,67 (postavka 2) (2 000 + 27 + 18 + 166,667)<br><br>Izračunana višina **stroškov prevoza** glede na težo je sorazmerna s težo postavk 1 in 2 (1 : 2). Primer |

| | | | | |
|---|---|---|---|---|
| | | | | Postavka 1: 100/150 x 500 = 333,333<br><br>Postavka 2: 50/150 x 500 = 166,667<br><br>Izračunana višina **stroškov zavarovanja** glede na ceno je sorazmerna s ceno postavk 1 in 2 (1 : 2). Primer<br><br>Postavka 1:<br>3 000/4 800 x 48 = 30<br><br>Postavka 2:<br>1 800/4 800 x 48 = 18 |

# Polje 44 Dodatne informacije/predložene listine/potrdila in dovoljenja

V Smernicah o EUL so navedene podrobnejše informacije o nekaterih določbah in oznakah iz dodatkov C1 in D1 Priloge 9 k DUPD. Njihovo celotno besedilo je na voljo v dodatkih C1 in D1 Priloge 9 k DUPD.

Polje je treba obvezno izpolniti za vse vrste carinskih postopkov:

1. izvoz;
2. ponovni izvoz po aktivnem oplemenitenju ali začasnem uvozu;
3. ponovni izvoz po carinskem skladiščenju;
4. pasivno oplemenitenje;
5. tranzit;
6. carinski status unijskega blaga;
7. sprostitev v prosti promet in posebna raba;
8. aktivno oplemenitenje ali začasni uvoz;
9. dajanje blaga v carinsko skladišče.

Z ustreznimi oznakami Unije se v polje vpišejo podatki, ki se zahtevajo s posebnimi veljavnimi predpisi, ter opravilne številke dokumentov, priloženih deklaraciji, in zaporedne številke vseh kontrolnih izvodov T5.

Podpolje „oznaka D. I.“ (oznaka Dodatne informacije) se ne sme uporabiti.
Kadar se deklaracija za vnos blaga v postopku carinskega skladiščenja ali deklaracija o ponovnem izvozu za zaključek postopka carinskega skladiščenja vloži pri carinskem uradu, ki ni isti kot nadzorni urad, vpišite ime in polni naslov nadzornega urada.

Deklaracije, izdane v državah članicah, ki v prehodnem obdobju uvajanja evra gospodarskim subjektom dajejo možnost odločitve za uporabo evra pri izdaji njihovih carinskih deklaracij, morajo v tem polju, najbolje v podpolju v kotu spodaj desno, navesti uporabljeno enoto valute (nacionalno enoto ali euro). Države članice lahko določijo, da se ta kazalnik lahko vpiše le v polje 44 za prvo postavko deklariranega blaga. V tem primeru se šteje, da je informacija veljavna za vse blagovne postavke, ki jih zajema deklaracija. Oznaka bo izdelana z oznako valute ISO-alpha-3 (ISO 4217). *Primer:* latvijski lat = LVL.

Polje 44 se uporablja za prikaz podatkov o dokumentih, potrdilih in dovoljenjih, ki spremljajo carinsko deklaracijo, ter dodatnih informacij v zvezi z gibanjem blaga. Zato polje 44 vsebuje naslednje podatke:

1) dodatne carinske informacije;
2) dokumente, potrdila in dovoljenja, določene v zakonodaji Unije (npr. v carinski zakonodaji, kot so člen 145 CZU-IU, člen 9 Uredbe Sveta (ES) št. 428/2009 z dne 5. maja 2009 o vzpostavitvi režima Skupnosti za nadzor izvoza, prenosa, posredovanja in tranzita blaga z dvojno rabo ter prvi pododstavek člena 4(1) Uredbe Komisije (ES) št. 612/2009 za izvozno potrdilo pri izvozu kmetijskih proizvodov z izvoznim nadomestilom) ali nacionalno zakonodajo.

Oznake, ki se uporabljajo za prikaz teh podatkov, so navedene v Dodatku D1 Priloge 9 k DUPD. Nekatere od teh oznak bi se lahko uporabile tudi v drugih poljih EUL in ne samo v polju 44 (glej npr. smernice za polje 14).

**1. Dodatne informacije**
Dodatne carinske informacije se vpišejo s petmestno oznako. Tej oznaki sledijo dodatne informacije, razen če pravo Unije določa, da se namesto besedila uporabi oznaka.

Države članice lahko zagotovijo nacionalne oznake, če se njihova struktura razlikuje od oznak za dodatne informacije Unije.

## 2. Predložene listine, potrdila in dovoljenja

Listine, potrdila in dovoljenja Unije ali mednarodna dovoljenja ali druga sklicevanja, ki se predložijo skupaj z deklaracijo, je treba vpisati v obliki oznake, sestavljene iz štirih alfanumeričnih znakov, ki jim po potrebi sledi identifikacijska številka ali drugo prepoznavno sklicevanje. Seznam listin, potrdil in dovoljenj in drugih sklicevanj ter njihove oznake so na voljo v podatkovni zbirki TARIC.

**Primer 1***:* Predračun št. 950445/06 z dne 1. maja 2016 se predloži skupaj z deklaracijo. V polje 44 je treba vnesti naslednjo oznako TARIC, ki ji sledijo ustrezne informacije: N325 950445/06 01.05.2016.

Oznake nacionalnih potrdil so na voljo v nacionalnih podatkovnih zbirkah TARIC držav članic.

V polju 44 je treba navesti tudi informacije o dokumentu o preferencialnem poreklu. Če se protidampinški postopki nanašajo na določenega proizvajalca, je treba to označiti z oznako v polju 33 ter s podatki o dokumentih, ki lahko vsebujejo podatke o proizvajalcu, v polju 44. Uvoznik mora preveriti poreklo blaga in/ali proizvajalca (s SSP, transportnim dokumentom – npr. CMR ali drugimi dokumenti) in, ali je to blago isto kot blago, ki je navedeno na računu.

Vse informacije v zvezi s carinskimi in necarinskimi ukrepi, ki se uporabljajo za oznake blaga, so na voljo na spletišču TARIC Generalnega direktorata Evropske komisije za obdavčenje in carinsko unijo: http://ec.europa.eu/taxation_customs/dds2/taric/taric_consultation.jsp?Lang=sl&SimDate=20160422.

**Primer 2:** Pri uvozu blaga pod oznako blaga 2918 14 00 00 iz Kitajske 2. februarja 2013 so za oprostitev ali zmanjšanje dokončnih protidampinških dajatev potrebni dodatni dokumenti. Včasih morajo biti izpolnjeni tudi drugi pogoji, kot na primer, da blago neposredno proda proizvajalec.

Uvoznik tega izdelka mora v skladu z Uredbo Sveta (EU) št. 2015/82[1] plačati carino in dokončno protidampinško dajatev, v polje 33 EUL pa je treba vnesti dodatno oznako TARIC za ukrep protidampinške dajatve.

Če uvoznik lahko predloži trgovski račun v okviru dogovora o cenah, ki ima oznako TARIC D005, in uvoženi izdelek proizvaja podjetje, navedeno v opisu dodatne oznake A874, bo uvoznik oproščen dokončne protidampinške dajatve.

V tem primeru je treba v polje 44: „Dodatne informacije/predložene listine/potrdila in dovoljenja“ vpisati naslednje podatke:

1. oznako TARIC za dokument/potrdilo/licenco, na primer, D005 „Trgovski račun v okviru dogovora o cenah (zaveza)“.
2. Identifikacijsko številko ali drug prepoznaven sklic predloženega dokumenta, ki je lahko pri nekaterih dokumentih edinstven.

Nacionalne listine, potrdila in dovoljenja, ki se predložijo skupaj z deklaracijo, je treba vpisati v obliki oznake, sestavljene iz numeričnega znaka, ki mu sledijo trije alfanumerični znaki (npr.: 2123, 34d5), ki ji sledi identifikacijska številka ali drugo prepoznavno sklicevanje. Štirje znaki predstavljajo oznake, ki temeljijo na lastni nomenklaturi navedene države članice.

Nacionalni organi držav članic lahko za uvoz blaga zahtevajo predložitev drugih nacionalnih potrdil ali dovoljenj.

Glede na veljavne nacionalne predpise lahko nekatere države članice zahtevajo, da se v polju 44 navede administrativna referenčna oznaka, dodeljena za gibanje trošarinskega blaga v okviru režima odloga plačila trošarine.

[1] IZVEDBENA UREDBA KOMISIJE (EU) 2015/82 z dne 21. januarja 2015 o uvedbi dokončne protidampinške dajatve na uvoz citronske kisline s poreklom iz Ljudske republike Kitajske po pregledu zaradi izteka ukrepa v skladu s členom 11(2) Uredbe Sveta (ES) št. 1225/2009 in zaključku delnih vmesnih pregledov v skladu s členom 11(3) Uredbe (ES) št. 1225/2009.

**Primer 3:** V skladu z nacionalno zakonodajo držav članic je za uvoz nekaterih izdelkov iz poglavja 73 kombinirane nomenklature treba predložiti uvozno dovoljenje za dvojno rabo.

V polje 44 EUL je treba vnesti oznako za **nacionalno** potrdilo „Uvozno dovoljenje za blago za dvojno rabo“ (0918). Če potrdilo ni predloženo, uvoz nekaterih vrst blaga ni dovoljen.

**Primer 4:**

Kadar uvozu sledi dobava znotraj Unije v drugo državo članico in se pri uvozu DDV ne plača, se ta plača v končni namembni državi članici.

Za uporabo tega postopka je treba v polju 44 navesti oznako TARIC „Y040“, ki ji sledi identifikacijska številka za DDV uvoznika, in oznako TARIC „Y041“, ki ji sledi identifikacijska številka za DDV stranke v namembni državi članici. Kadar je treba navesti dokazila, da je uvoženo blago namenjeno za prevoz ali pošiljanje iz države članice uvoza v drugo državo članico, je treba navesti oznako TARIC „Y044“, ki ji sledi referenčna številka pogodbe o prevozu.

## Polje 46: „Statistična vrednost“

V Smernicah o EUL so navedene podrobnejše informacije o nekaterih določbah in oznakah iz dodatkov C1 in D1 Priloge 9 k DUPD. Njihovo celotno besedilo je na voljo v dodatkih C1 in D1 Priloge 9 k DUPD.

| 46 Statistična vrednost |
|---|
| |

Vpišite statistično vrednost, izraženo v enoti valute države članice, v kateri so opravljene uvozne ali izvozne formalnosti, v skladu z veljavnimi določbami Unije. Če se v polje 44 vpiše oznaka valute, izrazite statistično vrednost v enoti valute, ki je navedena v polju 44. Statistična vrednost se vnese kot celo število brez decimalk.

Polje 46 je treba obvezno izpolniti za naslednje postopke:

1. izvoz/odpremo;
2. ponovni izvoz po posebnem postopku, ki ni tranzit, kot sta aktivno oplemenitenje ali začasni uvoz;
3. pasivno oplemenitenje;
4. sprostitev v prosti promet ali posebna raba;
5. dajanje blaga v posebni postopek, ki ni tranzit, kot sta aktivno oplemenitenje ali začasni uvoz.

Polje 46 je izbirno za države članice pri naslednjih postopkih:

1. ponovni izvoz po carinskem skladiščenju;
2. dajanje blaga v carinsko skladišče.

**Razlage**

**1. STATISTIČNA VREDNOST – IZVOZ**

Splošno pravilo

„Statistična vrednost“ pomeni vrednost blaga v trenutku, ko je zapustilo ozemlje države članice izvoznice, in v kraju, v katerem ga je zapustilo.

Vrednost blaga

Statistična vrednost temelji na vrednosti blaga, tj.:

- v primeru prodaje ali nakupa statistična vrednost temelji na fakturiranem znesku blaga;
- v drugih primerih statistična vrednost temelji na znesku, ki bi bil fakturiran v primeru prodaje ali nakupa.

Drugi stroški

Statistična vrednost ne sme zajemati dajatev na izvoz, davka na dodano vrednost, trošarin, dajatev, izvoznih nadomestil ali drugih dajatev s podobnim učinkom. Zajemati mora samo pomožne stroške, kot sta prevoz in zavarovanje, povezane z delom poti, ki poteka po statističnem ozemlju države članice izvoznice. (Glej primer 1.1.1). Če stroški prevoza in/ali zavarovanja niso znani, se lahko ocenijo na podlagi stroškov, ki se običajno plačajo za take storitve (zlasti ob upoštevanju različnih načinov prevoza, če so znani).

„Drugi stroški“ zunaj države članice izvoznice

Če je v skupne pomožne stroške zajeta tudi pot zunaj meja države članice izvoznice, jih je treba razdeliti, npr. na kilometer.

„Drugi stroški“, ki se nanašajo na več kot eno postavko na izvozni deklaraciji

Če se pomožni stroški nanašajo na več postavk na izvozni deklaraciji, je treba pomožne stroške preračunati na ustrezen sorazmeren znesek, npr. na kilogram ali prostornino (glej primer 1.2.1).

Statistična vrednost v primeru oplemenitenja

Za blago, ki je dano v postopek oplemenitenja, je treba statistično vrednost določiti enako, kot če bi bilo blago v celoti izdelano v državi, v kateri poteka oplemenitenje.

Pretvorba valut

Statistična vrednost mora biti navedena v nacionalni valuti. Vrednosti, izražene v drugih valutah (npr. valuta na računu), je treba pretvoriti. Glede na nacionalne določbe se lahko pretvorijo z uporabo uradnega (nacionalnega) menjalnega tečaja ob izvozu ali z uporabo menjalnega tečaja v skladu s členom 146 CZU-IU (glej primer 1.3.1).

1.1. **Pogoji dobave EXW „A“** (znesek na računu ne zajema stroškov prevoza)

$sv = zr + sp^{AB}$

### 1.1.1 Primer

Zaradi pogojev dobave „EXW“ je treba za pridobitev statistične vrednosti vključiti stroške dobave do meje države članice izvoznice:

| | |
|---|---|
| znesek na računu = | 2 000 EUR,- |
| prevoz + zavarovanje [od A do B] = | 1 000 EUR,- |
| statistična vrednost = | 3 000 EUR,- |

Pojasnjevalna opomba: **A** = kraj odpreme, **B =** meja države članice izvoznice, **C** = cilj, **sv =** statistična vrednost, **zr =** znesek na računu, $\mathbf{sp^{AB}}$ **=** stroški prevoza (pomožni stroški, kot sta prevoz in zavarovanje) od kraja natovarjanja do meje države članice izvoznice.

1.2. **Pogoji dobave CIF „D“** (znesek na računu zajema stroške prevoza od kraja odpreme do kraja „D“)

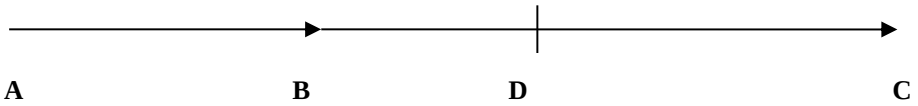


$sv = zr - sp^{BD}$

### 1.2.1. Primer

- Kraj D je zunaj države članice izvoznice. Zato je treba stroške od meje „B“ do kraja „D“ izvzeti iz statistične vrednosti.
- Dve postavki na izvozni deklaraciji. Zato je treba stroške prevoza obema postavkama dodeliti sorazmerno.

Zneska na računu za obe postavki sta:

postavka 1 (0,75 $m^3$) 3 450,00 EUR

postavka 2 (2 $m^3$) 2 780,20 EUR

skupna razdalja = 1 200 km
(razdalja A->B = 1 000 km in razdalja B->D = 200 km)

skupni stroški prevoza A->D = 1 200,00 EUR

sorazmerni stroški prevoza B->D = 200,00 EUR za obe postavki

**Polje 46 je treba izpolniti tako:**

Postavka 1 **3 396** (3 450 – 54)

Postavka 2 **2 634** (2 780,20 – 146 ≅ 2 634)

Razmerje med stroški prevoza za postavko 1 in postavko 2 je 8 : 3 glede na prostornino.

Pojasnjevalna opomba: **A** = kraj odpreme, **B =** meja države članice izvoznice, **C** = cilj, **D** = dogovorjeni kraj dostave, **sv =** statistična vrednost, **zr =** znesek na računu, **$sp^{BD}$ =** stroški prevoza (pomožni stroški, kot sta prevoz in zavarovanje) od meje države članice izvoznice do kraja D.

1.3. **Pogoji dobave DDU „C“** (znesek na računu zajema stroške prevoza od kraja odpreme do cilja)

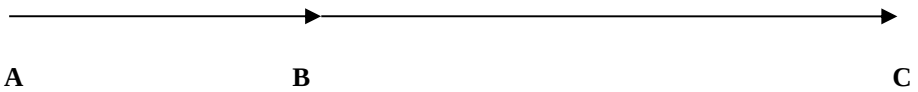


$sv = zr - sp^{BC}$

### 1.3.1. Primer

- Kraj C je zunaj države članice izvoznice. Zato je treba stroške od meje do kraja „C“ izvzeti iz statistične vrednosti.
- Država članica izvoznica je Slovaška. Znesek na računu ni v nacionalni valuti, zato ga je treba pretvoriti.

Znesek na računu za eno postavko: 5 600,00 USD

Izračunani stroški prevoza od meje države članice izvoznice do kraja „C“: 1 200,00 USD

Uradni nacionalni menjalni tečaj: 1 USD = 29,633 CZK (čeških kron)

| | USD | Menjalni tečaj | SKK |
|---|---|---|---|
| Znesek na računu | 5 600,00 | 29,633 | 165 944,80 |
| Prevoz | –1 200,00 | 29,633 | –35 559,60 |
| | | | 130 385,20 |

**Polje 46 je treba izpolniti tako: 130385.**

Pojasnjevalna opomba: **A** = kraj odpreme, **B =** meja države članice izvoznice, **C** = cilj, **sv =** statistična vrednost, **zr =** znesek na računu, $\mathbf{sp}^{BC}$ **=** stroški prevoza (pomožni stroški, kot sta prevoz in zavarovanje) od meje države članice izvoznice do cilja.

## 2. STATISTIČNA VREDNOST – UVOZ

Splošno pravilo

„Statistična vrednost“ pomeni vrednost blaga v trenutku, ko je vstopilo na ozemlje države članice uvoznice, in v kraju, v katerem je nanj vstopilo.

Vrednost blaga

Statistična vrednost temelji na vrednosti blaga, tj.:

- na carinski vrednosti blaga, opredeljeni v skladu s poglavjem 3 „Carinska vrednost blaga“ naslova II CZU, kadar je ta določena;

če to ni uresničeno:

- v primeru prodaje ali nakupa statistična vrednost temelji na fakturiranem znesku blaga;
- v drugih primerih statistična vrednost temelji na znesku, ki bi bil fakturiran v primeru prodaje ali nakupa.

Drugi stroški

Statistična vrednost ne sme zajemati dajatev na izvoz, kot so carine, davek na dodano vrednost, trošarine, dajatve ali druge dajatve s podobnim učinkom. Zajemati mora samo pomožne stroške, kot sta prevoz in zavarovanje, povezane z delom poti, ki v primeru uvoženega blaga poteka zunaj statističnega ozemlja države članice uvoznice.

Drugi stroški v zvezi s carinsko vrednostjo

Pomožni stroški, ki nastanejo do prihoda v državo članico uvoznico, morajo biti na meji EU vključeni v carinsko vrednost. Če carinska vrednost zajema pomožne stroške, nastale zunaj meja države članice uvoznice, ti stroški ne smejo biti vključeni v statistično vrednost. Skupne „druge stroške“ je treba po potrebi razdeliti, npr. na kilometer.

„Drugi stroški“, ki se nanašajo na več kot eno postavko na uvozni deklaraciji

Če se pomožni stroški (na primer stroški prevoza in zavarovanja) nanašajo na več postavk na uvozni deklaraciji, je treba pomožne stroške za vsako posamezno postavko izračunati ustrezno sorazmerno, npr. na kilogram ali prostornino.

Statistična vrednost v primeru oplemenitenja

Za blago, ki je dano v postopek oplemenitenja (zlasti ponovni uvoz v okviru postopka pasivnega oplemenitenja), je treba statistično vrednost določiti enako, kot če bi bilo blago v celoti izdelano v državi, v kateri poteka oplemenitenje.

Pretvorba valut

Statistična vrednost mora biti navedena v nacionalni valuti. Vrednosti, izražene v drugih valutah (npr. valuta na računu), je treba pretvoriti z uporabo menjalnega tečaja, ki se uporablja pri izračunu carinske vrednosti. Če carinska vrednost ni bila določena, jo je mogoče glede na nacionalne določbe pretvoriti z uporabo uradnega (nacionalnega) menjalnega tečaja ob uvozu ali z uporabo menjalnega tečaja v skladu s členom 146 CZU-IU.

**Primer statistične vrednosti, ki NE temelji na carinski vrednosti**

2.1. **Pogoji dobave EXW „A“** (znesek na računu ne zajema stroškov prevoza)

$sv = zr + sp^{AB}$

Pojasnjevalna opomba: **A** = kraj odpreme, **B** = meja države članice uvoznice, **C** = cilj, **sv** = statistična vrednost, **zr** = znesek na računu, $\mathbf{sp^{AB}}$ = stroški prevoza (pomožni stroški, kot sta prevoz in zavarovanje) od kraja odpreme do meje države članice uvoznice.

**2.1.1. Primer**

- Zaradi pogojev dobave „EXW“ je treba za pridobitev statistične vrednosti vključiti stroške dobave do meje države članice uvoznice.
- Valuta države članice uvoznice je evro. Znesek na računu ni v nacionalni valuti, zato ga je treba pretvoriti.

Znesek na računu za eno postavko: 6 000,00 USD

Izračunani stroški prevoza in zavarovanja do meje države članice uvoznice = 2 000,00 USD.

| | USD | Menjalni tečaj | EUR |
|---|---|---|---|
| Znesek na računu | 6 000,00 | 1,233 | 4 866,18 |
| Prevoz | 2 000,00 | 1,233 | 1 622,06 |
| | | | 6 488,24 |

**Polje 46 je treba izpolniti tako: 6488**

**2.1.2. Primer**

Ponovni uvoz po pasivnem oplemenitenju (popravilo).

- Statistična vrednost blaga na začasnem izvozu, npr. stroja 30 000,00 EUR
- + stroški popravila 1 000,00 EUR
- + stroški prevoza: prevoz + zavarovanje[2] 100,00 EUR

**Polje 46 je treba izpolniti tako:**

Postavka 1 **31100**

[2]Stroški prevoza zunaj statističnega ozemlja države članice uvoznice (od meje države članice izvoznice do kraja, v katerem poteka oplemenitenje, in od tam do meje države članice uvoznice).

V tem primeru je carinska vrednost enaka stroškom popravila v skladu s členom 86(5) CZU, statistična vrednost pa je vrednost blaga skupaj s stroški popravila, prevoza in zavarovanja v skladu s členom 9(3) in (4) Uredbe Komisije št. 1917/2000.

**Primer statistične vrednosti, ki temelji na carinski vrednosti**

2.2. **Pogoji dobave EXW „A“** (znesek na računu ne zajema stroškov prevoza)

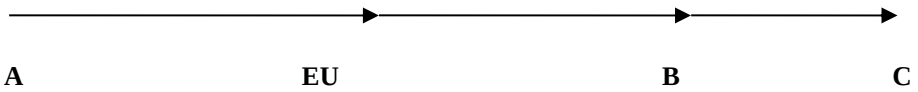


$sv = cv + sp^{EC\,B}$

Pojasnjevalna opomba: **A** = kraj odpreme, **EU** = meja Unije, **B** = meja države članice uvoznice, **C** = cilj, **sv** = statistična vrednost, **cv** = carinska vrednost, $\mathbf{sp^{EC.B}}$ = stroški prevoza (pomožni stroški, kot sta prevoz in zavarovanje) od kraja vstopa v Unijo do meje držav članic.

**2.2.1. Primer**

- znesek na računu za eno postavko = 3 200,00 EUR
- stroški provizije (razen nakupnih provizij) = 240,00 EUR
- skupni stroški prevoza A->D = 2 000,00 EUR

skupna razdalja = 2 000 km,

(razdalja A->EU = 1 000 km , EU->B = 500 km, B->D = 500 km)

sorazmerni stroški prevoza A->ES = 1000,00 EUR(*)

sorazmerni stroški prevoza EU->B = 500,00 EUR

**Carinska vrednost:**

Postavka 1: = 4 440 EUR (3 200 EUR + 240 EUR + 1 000 EUR)

**Polje 46 je treba izpolniti tako:**

Postavka 1 **4940 (= carinska vrednost: 4 440,00 EUR + stroški prevoza EU->B: 500,00 EUR)**

2.2.2. **Pogoji dobave FOB „D“** (znesek na računu zajema stroške prevoza od kraja odpreme do kraja „D“)

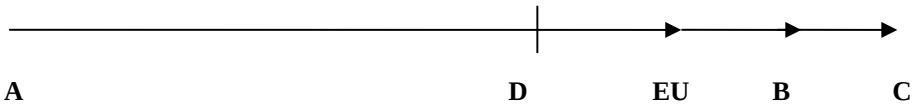


$sv = zr + sp^{D\text{-}EU} + sp^{EU\text{-}B}$

Zneska na računu za obe postavki sta:

- postavka 1 (50 kg) 1 200,00 EUR
- postavka 2 (100 kg) 13 500,00 EUR
- zavarovanje postavka 1 200,00 EUR
- zavarovanje postavka 2 400,00 EUR
- stroški embalaže, ki niso vključeni v plačani znesek: 50,00 EUR za postavko 1 in 89,00 EUR za postavko 2
- stroški provizije, ki niso vključeni v plačani znesek: 800 EUR za postavko 2
- skupaj 16 239,00 EUR

- stroški prevoza (D–EU) od kraja „D“ do meje Unije: 100,00 EUR za postavko 1 in 200,00 EUR za postavko 2
- stroški prevoza (EU–B) od meje Unije do meje države članice:
  50,00 EUR za postavko 1 in 100,00 EUR za postavko 2

**Carinska vrednost:**

| | |
|---|---|
| postavka 1: | 1 550 (1 200 + 200 + 50 + 100) |
| postavka 2: | 14 989 (13 500 + 400 + 89 + 800 + 200) |

**Polje 46 je treba izpolniti tako:**

| | |
|---|---|
| Postavka 1 | **1600** (carinska vrednost + 50) |
| Postavka 2 | **15089** (carinska vrednost + 100) |

Pojasnjevalna opomba: **A** = kraj odpreme, **EU** = meja Unije, **B =** meja države članice uvoznice, **C** = cilj, **D** = dogovorjeni kraj dostave, **sv =** statistična vrednost, **zn =** znesek na računu, $\mathbf{sp^{D\text{-}EU}}$**=** stroški prevoza (pomožni stroški, kot sta prevoz in zavarovanje) od dogovorjenega kraja dostave do meje Unije, $\mathbf{sp^{EU\text{-}B}}$**=** stroški prevoza (pomožni stroški, kot sta prevoz in zavarovanje) od kraja vstopa v Unijo do meje držav članic.

2.3. **Pogoji dobave DDU „C“** (znesek na računu zajema stroške prevoza od kraja odpreme do cilja)

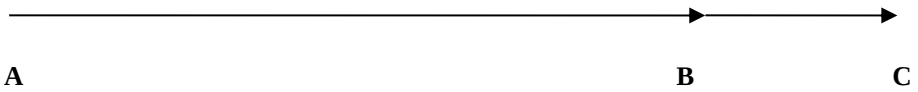


$sv = zr - sp^{BC}$

### 2.3.1. Primer

Znesek na računu za dve postavki:

- cena za postavko 1 (100 kg) 1 500,00 USD
- cena za postavko 2 (50 kg) 2 240,00 USD
- skupaj 3 740,00 USD
- Stroški prevoza od meje države članice do cilja so ocenjeni na 300 USD.

Menjalni tečaj 1,233 USD = 1 EUR. Razmerje med stroški prevoza za postavko 1 in postavko 2 je 2 : 1 glede na težo.

| | USD | Dovoljeni stroški | Statistična vrednost v USD | Menjalni tečaj | Statistična vrednost v EUR |
|---|---|---|---|---|---|
| Postavka 1 | 1 500,00 | 200,00 | 1 300,00 | 1,233 | 1 054,34 |
| Postavka 2 | 2 240,00 | 100,00 | 2 140,00 | 1,233 | 1 735,61 |

**Polje 46 je treba izpolniti tako:**

Postavka 1 **1054**

Postavka 2 **1736**

**Pojasnjevalna opomba: A** = kraj odpreme, **B =** meja države članice uvoznice, **C** = cilj, **sv =** statistična vrednost, **zr =** znesek na računu, **$sp^{BC}$ =** stroški prevoza (pomožni stroški, kot sta prevoz in zavarovanje) od meje države članice uvoznice do cilja.

## Polje 47 „Izračun davkov“

V Smernicah o EUL so navedene podrobnejše informacije o nekaterih določbah in oznakah iz dodatkov C1 in D1 Priloge 9 k DUPD. Njihovo celotno besedilo je na voljo v dodatkih C1 in D1 Priloge 9 k DUPD.

Davčne stopnje nacionalnih dajatev so navedene kot primeri in se lahko med državami članicami razlikujejo. Zneski so navedeni samo kot primeri in se lahko spremenijo.

| 47 Izračun davkov | Vrsta | Davčna osnova | Stopnja | Znesek | Način plačila |
|---|---|---|---|---|---|
| | | | | | |
| | Skupaj | | | | |

Vpišite veljavno davčno osnovo (vrednost, masa ali drugo). Kjer je potrebno, se z ustreznimi oznakami Unije vpišejo naslednji podatki v vsaki vrstici:

1. vrsta dajatve (npr. uvozna dajatev, DDV);
2. davčna osnova;
3. veljavna davčna stopnja;
4. plačljiv znesek davka;
5. izbrani način plačila.

Zneski v tem polju morajo biti izraženi v valuti države članice, v kateri se opravijo uvozne ali izvozne formalnosti ali, če se v polje 44 vpiše enota valute, v enoti valute, vpisani v polje 44.

Stolpca **Vrsta dajatve in Davčna osnova** v polju 47 je treba obvezno izpolniti za naslednje postopke:

1. sprostitev v prosti promet in posebna raba[1,2,3];
2. dajanje blaga v posebni postopek, ki ni tranzit, kot sta aktivno oplemenitenje ali začasni uvoz[1,2,3];

Države članice lahko zahtevajo, da se izpolni stolpec Vrsta dajatve, ali pa ga izpolni deklarant, kadar je blago prijavljeno za a) izvoz/odpremo, b) ponovni izvoz po aktivnem oplemenitenju ali začasnem uvozu in c) pasivno oplemenitenje[4].

Države članice lahko zahtevajo, da se izpolni stolpec **Davčna osnova**, kadar je blago prijavljeno za a) izvoz/odpremo, c) ponovni izvoz po aktivnem oplemenitenju ali začasnem uvozu, d) pasivno oplemenitenje in/ali d) dajanje v carinsko skladišče.

Države članice lahko zahtevajo, da se izpolnijo stolpci **Stopnja, Znesek in Skupaj,** ali pa jih izpolni deklarant, kadar je blago prijavljeno za a) sprostitev v prosti promet ali posebno rabo[1,3,4], b) izvoz/odpremo, c) ponovni izvoz po aktivnem oplemenitenju ali začasnem uvozu, d) pasivno oplemenitenje[5] in e) aktivno oplemenitenje ali začasni uvoz[4].

---

[1] Ta informacija se ne zahteva za blago, upravičeno do oprostitve uvoznih dajatev, razen če carinski organi menijo, da je potrebna za uporabo določb o sprostitvi zadevnega blaga v prosti promet.

[2] Tega podatka se ne vpiše, če carinske uprave obračunajo dajatve v imenu gospodarskih subjektov na podlagi drugih informacij v deklaraciji.

[3] Kadar deklaracijo spremlja dokument iz člena 6 DUPD, lahko države članice opustijo izpolnitev tega polja.

[4] Ta informacija se ne vpiše, če carinske uprave obračunajo dajatve v imenu gospodarskih subjektov na podlagi drugih informacij v deklaraciji. Za države članice navedba tega podatka ni obvezna.

[5] Ta informacija se ne vpiše, če carinske uprave obračunajo dajatve v imenu gospodarskih subjektov na podlagi drugih informacij v deklaraciji. Za države članice navedba tega podatka ni obvezna.

Države članice lahko zahtevajo, da se izpolni stolpec **Način plačila**, kadar je blago prijavljeno za: a) sprostitev v prosti promet[1,3], b) izvoz/odpremo, c) ponovni izvoz po aktivnem oplemenitenju ali začasnem uvozu, d) pasivno oplemenitenje in e) aktivno oplemenitenje ali začasni uvoz.
V isto deklaracijo je glede na uporabljeno nacionalno rešitev mogoče vnesti več različnih načinov plačila.
Če se za izračun dajatev uporablja posebna stopnja, je treba v stolpca za davčno osnovo in davčno stopnjo vnesti mersko enoto.

**PRIMERI**

Naslednji primeri temeljijo na predpostavki, da so izpolnjena vsa podpolja polja 47, ne glede na to, ali so obvezna ali izbirna, v skladu z matriko iz naslova I B Dodatka C1 Priloge 9 k DUPD. Stopnje DDV so navedene samo kot primeri in se med državami članicami razlikujejo.

**1. Uvoz nakita iz Kitajske**

Oznaka TARIC 7117900000
Carinska vrednost 30 794,91 EUR in plačilo v gotovini (A)[1].

| VRSTA | DAVČNA OSNOVA | STOPNJA | ZNESEK | NAČIN PLAČILA |
|---|---|---|---|---|
| A00 | 30 794,91 | 4 % | 1 231,80 | |
| B00 | 32 026,70 | 18 % | 5 764,80 | |
| | | SKUPAJ | 6 996,60 | A |

**2. Uvoz znamk iz Albanije**

Oznaka TARIC 4907009000
Carinska vrednost 1 004,18 EUR in plačilo s čekom (C)[2].

| VRSTA | DAVČNA OSNOVA | STOPNJA | ZNESEK | NAČIN PLAČILA |
|---|---|---|---|---|
| A00 | 1 004,18 | 0 % | 0 | |
| B00 | 1 004,18 | 19 % | 190,79 | |
| | | SKUPAJ | 190,79 | C |

**3. Izračun dajatve za tretje državo na podlagi več kot ene merske enote**

| **Oznaka TARIC** | **2202 9091 10** |
|---|---|
| 2202 | Vode, vključno mineralne vode in sodavice, ki vsebujejo dodan sladkor ali druga sladila ali arome, ter druge brezalkoholne pijače, razen sadnih ali zelenjavnih sokov iz tarifne številke 2009 |
| – 2202 90 | Drugo |
| – – 2202 90 91 | druge, ki vsebujejo maščobe, pridobljene iz proizvodov iz tarifnih številk 0401 do 0404 |
| – – – 2202 90 91 | manj kot 0,2 mas. % |
| – – – – **2202 90 91 10** | **Sadni ali zelenjavni sok, razredčen z vodo ali sodavico** |

**Posebna merska enota l (LTR)**

Dajatev za tretjo državo: **6,4 % + 13,7 EUR/100 kg (DTN[3])**
Uvoz posebne merske enote (polje 41): **l**
Nacionalno posredno obdavčevanje 4,13 EUR/hl pri 20 °C

Za izračun višine uvoznih dajatev je treba poznati davčno osnovo (polje 47(2)), merske enote in količino v merski enoti.

Deklaracija: neto masa = 20 000 kg (= 200 DTN[13])
carinska vrednost = 10 000,00 EUR

[1] Datum simulacije: 10. 6. 2007
[2] Datum simulacije: 10. 6. 2007
[3] Notranji šifrant TARIC.

litrov (polje 41) = 19 000

hektolitrov pri 20 °C (merska enota za nacionalno posredno obdavčevanje) = 190

vrednost DDV = carinska vrednost + uvozne dajatve + nacionalne posredne obdavčitve + notranji stroški do namembnega kraja (250 EUR).

| **Vrsta dajatve** | **Oznaka merske enote** | **Davčna osnova** | **Davčna stopnja** | **Znesek** | **Mera** |
|---|---|---|---|---|---|
| A00 | (carinska vrednost) | 10 000 | 6,4 % | 640,00 EUR | |
| A00 | DTN | 200 | 13,7 | 2 740,00 EUR | |
| | | | Skupaj A00 | **3 380,00 EUR** | |
| 028 | HLT (20° C) | 190 | 4,13 | **784,70 EUR** | Nacionalno posredno obdavčevanje – stopnje se bodo med državami članicami razlikovale |

| **VRSTA** | **DAVČNA OSNOVA** | **STOPNJA** | **ZNESEK** | **NAČIN PLAČILA** |
|---|---|---|---|---|
| A00 | 10 000 | 6,4 % | 640,00 | C |
| A00 | 200 | 137 EUR/100 kg | 2 740,00 | C |
| 028 | 190 | 4,13 | 784,70 | C |
| B00 | 14 415 | 19 % | 2 738,85 | C |
| | | Skupaj | **6 903,55** | C |

V isto deklaracijo je glede na uporabljeno nacionalno rešitev mogoče vnesti več različnih načinov plačila.

## 4. Izračun dajatve za tretje države na podlagi več kot ene merske enote

| | |
|---|---|
| 2208 | Nedenaturiran etilni alkohol, z vsebnostjo alkohola manj kot 80 vol. %; žganja, likerji in druge alkoholne pijače |
| – 2208 90 | Drugo |
| – – 2208 90 91 | nedenaturiran etilni alkohol z vsebnostjo alkohola manj kot 80 vol. %, v embalaži s prostornino |
| – – – 2208 90 91 | 2 litra ali manj |
| – – – – **2208 90 91 10** | **Blago, pridobljeno iz kmetijskih proizvodov, navedenih v Prilogi I k Pogodbi EGS** |

**Posebna merska enota l alc. 100 % (LPA)**

Dajatev za tretjo državo: **1 EUR/vol. %/hl (ASV X) + 6,4 EUR/hl (HLT)**
Uvoz posebne merske enote (polje 41): **l alc. 100 % (LPA)**
Nacionalne trošarine 15,04 EUR/**vol % (ASV)/hl (HTL** 20° C)

Za izračun višine uvoznih dajatev je treba poznati osnovo za obračun dajatev (polje 47(2)), merske enote in količino v merski enoti.

Deklaracija: vol. % = 40 %

vol. %/hl (ASV X) = 4 000

carinska vrednost = 20 000 EUR

hektolitrov = 100

vol. % (ASV) pri 20 °C (merska enota za nacionalne trošarine) = 40

hektolitrov pri 20 °C (merska enota za nacionalne trošarine) = 100

litrov čistega alkohola (100 %) (polje 41) = 4 000

vrednost DDV = carinska vrednost + uvozne dajatve + nacionalne trošarine + notranji stroški do namembnega kraja (200 EUR).

| Vrsta dajatve | Oznaka merske enote | Davčna osnova | Davčna stopnja | Znesek | Mera |
|---|---|---|---|---|---|
| A00 | ASV X | 4 000 | 1 | 4 000,00 EUR | |
| A00 | HLT | 100 | 6,4 | 640,00 EUR | |
| | | | Skupaj A00 | **4 640,00 EUR** | |
| 066 | ASV | 40 | 15,04 | **601,60** | Nacionalne trošarine – stopnje se bodo med državami članicami razlikovale Izračun: **15,04 EUR/vol % (ASV)** |
| 066 | HTL pri 20 °C (nacionalna merska enota) | 100 | 601,60 | **60 160,00 EUR** | Nacionalne trošarine – stopnje se bodo med državami članicami razlikovale Izračun: **(15,04 EUR/vol. % (ASV)/hl (HTL pri 20 °C)** |
| | | | Skupaj 066 | **60 160,00 EUR** | |

| VRSTA DAJATVE | DAVČNA OSNOVA | STOPNJA | ZNESEK | NAČIN PLAČILA |
|---|---|---|---|---|
| A00 | 4 000 | 1 EUR | 4 000,00 | A |
| A00 | 100 | 6,4 EUR | 640,00 | A |
| 066 | 100 | 601,60 | 60 160,00 EUR | A |
| B00 | 85 000 | 19 % | 16 150,00 | A |
| | | Skupaj | 80 950,00 | A |

V isto deklaracijo je glede na uporabljeno nacionalno rešitev mogoče vnesti več različnih načinov plačila.

**Pojasnjevalne opombe za vrste dajatev**

| | | |
|---|---|---|
| A00 | Carine na industrijske izdelke | Ta vrsta dajatev se uporablja za vse izdelke. |
| | | |
| A20 | Dodatne dajatve | |
| A30 | Dokončne protidampinške dajatve | Protidampinške dajatve se uporabljajo, če se izkaže, da je izvozna cena, za katero se proizvod prodaja na trgu Unije, bistveno nižja od cene na domačem trgu proizvajalca. http://ec.europa.eu/trade/issues/respectrules/anti_dumping/stats.htm. |
| A35 | Začasne protidampinške dajatve | Začasne protidampinške dajatve se lahko spremenijo v dokončne protidampinške dajatve ali prekličejo. Za več podrobnosti glej spletišče TARIC ali seznam primerov, ki je na voljo na naslovu: http://ec.europa.eu/trade/issues/respectrules/anti_dumping/stats.htm. |
| A40 | Dokončne izravnalne dajatve | Izravnalne dajatve se lahko uvedejo kot izravnava za izvozna nadomestila. Za več podrobnosti glej spletišče TARIC ali seznam primerov, ki je na voljo na naslovu: http://ec.europa.eu/trade/issues/respectrules/anti_dumping/stats.htm. |
| A45 | Začasne izravnalne dajatve | Začasne izravnalne dajatve se lahko spremenijo v dokončne izravnalne dajatve ali prekličejo. Za več podrobnosti glej spletišče TARIC ali seznam primerov, ki je na voljo na naslovu: http://ec.europa.eu/trade/issues/respectrules/anti_dumping/stats.htm. |
| B00 | DDV | Davek na dodano vrednost, ki se pobira v skladu z Direktivo Sveta 2006/112/ES. |
| B10 | Kompenzacijske obresti (DDV) | Kompenzacijske obresti, ki se uporabljajo za DDV po aktivnem oplemenitenju. |
| B20 | Zamudne obresti (DDV) | |
| C00 | Izvozne dajatve | Se še ne uporablja. |
| C10 | Izvozne dajatve na kmetijske proizvode | Se še ne uporablja. |
| D00 | Zamudne obresti | |
| D10 | Kompenzacijske obresti (npr. aktivno oplemenitenje ali začasni uvoz) | Kompenzacijske obresti za carine po aktivnem oplemenitenju ali začasnem uvozu. |
| E00 | Dajatve, pobrane v imenu drugih držav | Dajatve, pobrane v imenu San Marina |

# Priloga 1

# Pregled držav Evropske unije

Države članice Evropske unije so naštete v členu 52 Pogodbe o Evropski uniji (PEU). Ozemeljska veljavnost Pogodb je določena v členu 355 Pogodbe o delovanju Evropske unije (PDEU). Ozemeljska veljavnost Pogodb se lahko razlikuje od političnega ozemlja zadevnih držav članic.

Države članice Evropske unije tvorijo carinsko unijo. Carinsko območje Evropske unije je določeno v členu 4 carinskega zakonika Unije. Nekatera ozemlja, ki pripadajo državam članicam, niso del carinskega območja Evropske unije. Zato pravila carinske unije za ta ozemlja ne veljajo. Na podlagi mednarodnih dogovorov med zadevnimi državami so Monako in suvereni coni Združenega kraljestva na Cipru (Akrotiri in Dhekelia) del carinskega območja Evropske unije, čeprav jih ozemeljska veljavnost Pogodb ne zajema..

Ozemeljska veljavnost za DDV in trošarine se prav tako razlikuje od ozemeljske veljavnosti Pogodb in od carinskega območja. Ozemeljska veljavnost za DDV je določena v naslovu II (členi 5 do 8) Direktive Sveta 2006/112/ES o skupnem sistemu davka na dodano vrednost. Za trošarine je ozemeljska veljavnost določena v členih 5 in 6 Direktive Sveta 2008/118/ES o splošnem režimu za trošarino in o razveljavitvi Direktive 92/12/EGS.

Statistično ozemlje Evropske unije je določeno v členu 2(b) Uredbe (ES) št. 471/2009 o statistiki Skupnosti o zunanji trgovini z državami nečlanicami in razveljavitvi Uredbe Sveta (ES) št. 1172/95. Enako je carinskemu območju, le da je v statističnem ozemlju zajet tudi otok Helgoland, ki ni del carinskega območja.

Za izpolnitev carinske deklaracije o uvozu, izvozu ali tranzitu je treba poznati status zadevnih ozemelj. Od tega statusa so odvisne nekatere informacije, ki jih je treba navesti na carinski deklaraciji.

V tej prilogi so navedene vse države članice in njihova pridružena ozemlja ter tretje države, s katerimi so bili vzpostavljeni posebni režimi za carinjenje.

Priloga je sestavljena na podlagi meril za vključitev ozemlja:

1. Države članice EU
2. Ozemlja držav članic, ki so izrecno navedena v carinskem zakoniku Unije, Direktivi Sveta 2008/118 ali Direktivi 2006/112
3. Čezmorske države in ozemlja
4. Druga odvisna ozemlja držav članic EU
5. Tretje države, s katerimi je Unija ali država članica vzpostavila poseben režim za carinjenje

Čezmorske države in ozemlja, vključeni v to prilogo, so pridruženi Evropski uniji v skladu s členom 355 PDEU. Navedeni so v Prilogi II k PDEU.

Ferski otoki in Gibraltar ne spadajo v nobeno od kategorij od 1 do 3. Zato so navedeni v ločeni kategoriji „Druga, odvisna ozemlja držav članic EU“.

Pri odvisnih ozemljih držav članic EU so vrstice v preglednicah razvrščene po abecednem vrstnem redu držav članic v njihovih nacionalnih jezikih.

## 1. Države članice EU

| A<br>Država članica | B<br>Črkovna oznaka (1) | D<br>Ozemeljska veljavnost (2) | E<br>Carinsko območje | F<br>Območje DDV | G<br>Trošarinsko območje | H<br>Statistično ozemlje |
|---|---|---|---|---|---|---|
| Belgija | BE | Da | Da | Da | Da | Da |
| Bolgarija | BG | Da | Da | Da | Da | Da |
| Češka republika | CZ | Da | Da | Da | Da | Da |
| Danska | DK | Da | Da | Da | Da | Da |
| Nemčija | DE | Da | Da | Da | Da | Da |
| Estonija | EE | Da | Da | Da | Da | Da |
| Irska | IE | Da | Da | Da | Da | Da |

| A<br>Država članica | B<br>Črkovna oznaka (1) | D<br>Ozemeljska veljavnost (2) | E<br>Carinsko območje | F<br>Območje DDV | G<br>Trošarinsko območje | H<br>Statistično ozemlje |
|---|---|---|---|---|---|---|
| Grčija | GR | Da | Da | Da | Da | Da |
| Španija | ES | Da | Da | Da | Da | Da |
| Francija | FR | Da | Da | Da | Da | Da |
| Hrvaška | HR | Da | Da | Da | Da | Da |
| Italija | IT | Da | Da | Da | Da | Da |
| Ciper (3) | CY | Da | Da | Da | Da | Da |
| Latvija | LV | Da | Da | Da | Da | Da |
| Litva | LT | Da | Da | Da | Da | Da |
| Luksemburg | LU | Da | Da | Da | Da | Da |
| Madžarska | HU | Da | Da | Da | Da | Da |
| Malta | MT | Da | Da | Da | Da | Da |
| Nizozemska | NL | Da | Da | Da | Da | Da |
| Avstrija | AT | Da | Da | Da | Da | Da |
| Poljska | PL | Da | Da | Da | Da | Da |
| Portugalska | PT | Da | Da | Da | Da | Da |
| Romunija | RO | Da | Da | Da | Da | Da |
| Slovenija | SI | Da | Da | Da | Da | Da |
| Slovaška | SK | Da | Da | Da | Da | Da |
| Finska | FI | Da | Da | Da | Da | Da |
| Švedska | SE | Da | Da | Da | Da | Da |
| Združeno kraljestvo | GB | Da | Da | Da | Da | Da |

## 2. Ozemlja držav članic, ki so izrecno navedena v carinskem zakoniku Unije, Direktivi Sveta 2008/118 ali Direktivi 2006/112

| A<br>Ozemlje<br>*(država članica)* | B<br>Črkovna oznaka (1) | D<br>Ozemeljska veljavnost (2) | E<br>Carinsko območje | F<br>Območje DDV | G<br>Trošarinsko območje | H<br>Statistično ozemlje |
|---|---|---|---|---|---|---|
| Büsingen (4)<br>*(Nemčija)* | CH | Da | Ne | Ne | Ne | Ne |
| Helgoland<br>*(Nemčija)* | DE | Da | Ne | Ne | Ne | Da |
| Kanarski otoki (5, 6) | ES | Da | Da | Ne | Ne | Da |

| A<br>Ozemlje<br>*(država članica)* | B<br>Črkovna oznaka (1) | D<br>Ozemeljska veljavnost (2) | E<br>Carinsko območje | F<br>Območje DDV | G<br>Trošarinsko območje | H<br>Statistično ozemlje |
|---|---|---|---|---|---|---|
| *(Španija)* | | | | | | |
| Ceuta<br>*(Španija)* | XC | Da | Ne | Ne | Ne | Ne |
| Melilla<br>*(Španija)* | XL | Da | Ne | Ne | Ne | Ne |
| Francoska Gvajana (7)<br>*(Francija)* | FR | Da | Da | Ne | Ne | Da |
| Guadeloupe (7)<br>*(Francija)* | FR | Da | Da | Ne | Ne | Da |
| Martinik (7)<br>*(Francija)* | FR | Da | Da | Ne | Ne | Da |
| Mayotte (7)<br>*(Francija)* | YT | Da | Da | Ne | Ne | Da |
| Reunion (7)<br>*(Francija)* | FR | Da | Da | Ne | Ne | Da |
| Saint-Martin (francoski del) (7)<br>*(Francija)* | FR | Da | Da | Ne | Ne | Da |
| Gora Atos<br>*(Grčija)* | GR | Da | Da | Ne | Da | Da |
| Campione d'Italia (8)<br>*(Italija)* | CH | Da | Ne | Ne | Ne | Ne |
| Livigno<br>*(Italija)* | IT | Da | Ne | Ne | Ne | Ne |
| Lugansko jezero (9)<br>*(Italija)* | IT | Da | Ne | Ne | Ne | Ne |
| Jungholz in Mittelberg (Kleines Walsertal) (10)<br>*(Avstrija)* | AT | Da | Da | Da | Da | Da |
| Ålandski otoki<br>*(Finska)* | FI | Da | Da | Ne | Ne | Da |
| Akrotiri in Dhekelia<br>*(Združeno kraljestvo)* | CY | Ne | Da | Da | Da | Da |
| Kanalski otoki (11)<br>*(Združeno kraljestvo)* | GB | Ne | Da | Ne | Ne | Da |
| Otok Man<br>*(Združeno kraljestvo)* | GB | Ne | Da | Da | Da | Da |

## 3. Čezmorske države in ozemlja

| A<br>Država/ozemlje | B<br>Črkovna oznaka (1) | D<br>Ozemeljska veljavnost (2) | E<br>Carinsko območje | F<br>Območje DDV | G<br>Trošarinsko območje | H<br>Statistično ozemlje |
|---|---|---|---|---|---|---|
| Grenlandija | GL | Ne | Ne | Ne | Ne | Ne |
| Francoska Polinezija | PF | Ne | Ne | Ne | Ne | Ne |
| Francoska južna in antarktična ozemlja | TF | Ne | Ne | Ne | Ne | Ne |
| Nova Kaledonija in pridružena območja | NC | Ne | Ne | Ne | Ne | Ne |
| Saint-Barthélemy | BL | Ne | Ne | Ne | Ne | Ne |
| Saint Pierre in Miquelon | PM | Ne | Ne | Ne | Ne | Ne |
| Wallis in Futuna | WF | Ne | Ne | Ne | Ne | Ne |
| Aruba | AW | Ne | Ne | Ne | Ne | Ne |
| Bonaire | BQ | Ne | Ne | Ne | Ne | Ne |
| Curaçao | CW | Ne | Ne | Ne | Ne | Ne |
| Saba | BQ | Ne | Ne | Ne | Ne | Ne |
| Sint Eustatius | BQ | Ne | Ne | Ne | Ne | Ne |
| Sint Maarten | SX | Ne | Ne | Ne | Ne | Ne |
| Angvila | AI | Ne | Ne | Ne | Ne | Ne |
| Bermudi | BM | Ne | Ne | Ne | Ne | Ne |
| Britansko antarktično ozemlje | AQ | Ne | Ne | Ne | Ne | Ne |
| Britansko ozemlje v Indijskem oceanu | IO | Ne | Ne | Ne | Ne | Ne |
| Britanski Deviški otoki | VG | Ne | Ne | Ne | Ne | Ne |
| Kajmanski otoki | KY | Ne | Ne | Ne | Ne | Ne |
| Falklandski otoki | FK | Ne | Ne | Ne | Ne | Ne |
| Montserrat | MS | Ne | Ne | Ne | Ne | Ne |
| Pitcairn | PN | Ne | Ne | Ne | Ne | Ne |
| Južna Georgia in Južni Sandwichevi otoki | GS | Ne | Ne | Ne | Ne | Ne |
| Sveta Helena in pridružena območja | SH | Ne | Ne | Ne | Ne | Ne |
| Otoki Turks in Caicos | TC | Ne | Ne | Ne | Ne | Ne |

## 4. Druga, odvisna ozemlja držav članic EU

| A<br>Država/ozemlje | B<br>Črkovna oznaka (1) | D<br>Ozemeljska veljavnost (2) | E<br>Carinsko območje | F<br>Območje DDV | G<br>Trošarinsko območje | H<br>Statistično ozemlje |
|---|---|---|---|---|---|---|
| Ferski otoki | FO | Ne | Ne | Ne | Ne | Ne |
| Gibraltar (12) | GI | Da (13) | Ne | Ne | Ne | Ne |

## 5. Tretje države, s katerimi je Unija ali država članica vzpostavila poseben režim za carinjenje

| A<br>Država/ozemlje | B<br>Črkovna oznaka (1) | D<br>Ozemeljska veljavnost (2) | E<br>Carinsko območje | F<br>Območje DDV | G<br>Trošarinsko območje | H<br>Statistično ozemlje |
|---|---|---|---|---|---|---|
| Andora (14) | AD | Ne | Ne | Ne | Ne | Ne |
| Monako | FR | Ne | Da (15) | Da | Da | Da |
| San Marino (16) | SM | Ne | Ne | Ne | Ne (17) | Ne |

1. Ustrezne oznake držav se redno objavljajo v Uradnem listu Evropske unije na podlagi člena 5(2) Uredbe št. 471/2009 Evropskega parlamenta in Sveta z dne 6. maja 2009 o statistiki Skupnosti o zunanji trgovini z državami nečlanicami in razveljavitvi Uredbe Sveta (ES) št. 1172/95. Nazadnje so bile objavljene v Uredbi Komisije (EU) št. 1106/2012 z dne 27. novembra 2012 o izvajanju Uredbe (ES) št. 471/2009 Evropskega parlamenta in Sveta o statistiki Skupnosti o zunanji trgovini z državami nečlanicami v zvezi s posodabljanjem nomenklature držav in ozemelj (UL L 328, 28.11.2012, str. 7–15). Označevanje držav in ozemelj temelji na veljavnem dvočrkovnem standardu ISO, kolikor je združljiv z zahtevami zakonodaje Skupnosti. Celoten seznam oznak držav najdete v redno posodobljeni zakonodaji o nomenklaturi držav in ozemelj za statistiko zunanje trgovine Skupnosti in statistiko trgovine med državami članicami, ki je na voljo na spletni strani GEONOM.
2. V tem stolpcu je navedeno, ali ozemeljska veljavnost PEU in PDEU zajema tudi zadevno državo oziroma ozemlje, kot določata člen 52 PEU in člen 355 PDEU.
3. Uredba (ES) št. 866/2004 določa pogoje, pod katerimi se lahko blago, v celoti pridobljeno na območjih, ki niso pod dejanskim nadzorom vlade Republike Ciper, ali pri katerem je bila zadnja bistvena, gospodarsko upravičena predelava ali obdelava opravljena v za to opremljenem podjetju na območjih, ki niso pod dejanskim nadzorom vlade Republike Ciper, kot blago Unije vnese na območja, ki so pod dejanskim nadzorom vlade.

   Kar zadeva blago, ki prečka črto v nasprotni smeri, tj. z območij, ki jih nadzoruje vlada, na območja, ki niso pod dejanskim nadzorom vlade Republike Ciper, izvozne formalnosti niso potrebne, pri čemer tako blago ni upravičeno do kmetijskih nadomestil, saj se je maja 2004 celotno ozemlje Republike Ciper pridružilo Evropski uniji.
4. Nemško eksklavo Büsingen am Hochrhein v celoti obdaja Švica. Na podlagi pogodbe med Zvezno republiko Nemčijo in Švicarsko konfederacijo z dne 23. novembra 1964 je Büsingen vključen v švicarsko carinsko območje in izključen iz carinskega območja Unije. Büsingen je izključen tudi iz območja DDV in trošarinskega območja EU.
5. Kanarske otoke sestavljajo otoki Lanzarote, Fuerteventura, Gran Canaria, Tenerife, La Gomera, El Hierro in La Palma.
6. V skladu s členom 5(4) Direktive Sveta 2008/118/ES lahko Španija z uradno izjavo sporoči, da se za Kanarske otoke v zvezi z vsem ali določenim trošarinskim blagom uporabljajo ta direktiva in direktive iz člena 1. Španija takšne izjave do zdaj ni predložila.

7. V skladu s členom 5(5) Direktive Sveta 2008/118/ES lahko Francija z uradno izjavo sporoči, da se za čezmorske departmaje v zvezi z vsem ali določenim trošarinskim blagom uporabljajo ta direktiva in direktive iz člena 1. Francija takšne izjave do zdaj ni predložila.
8. Italijanska eksklava Campione d'Italia je v celoti obdana s švicarskim ozemljem.
9. Italijanski del Luganskega jezera od obale do politične meje območja med občinama Ponte Tresa in Porte Ceresio je izključen iz carinskega območja, območja DDV in trošarinskega območja.
10. Jungholz in Mittelberg sta avstrijski eksklavi, ki sta dostopni le z nemškega ozemlja. Gibanje trošarinskega blaga, ki izhaja iz Jungholza ali Mittelberga oziroma je tja namenjeno, se obravnava kot gibanje, ki izhaja iz Nemčije ali je tja namenjeno.
11. Kanalske otoke sestavljajo otoki Alderney, Jersey, Guernsey, Sark, Herm in Les Minquires.
12. Gibraltar je britansko čezmorsko ozemlje blizu najjužnejše točke Iberskega polotoka.
13. PEU in PDEU se za Gibraltar uporabljata v skladu s členom 355(3) PDEU.
14. Andora je z EU ustanovila carinsko unijo za blago iz poglavij 25 do 97 harmoniziranega sistema. Za blago iz poglavij 1 do 24 harmoniziranega sistema, ki izhaja iz Andore, v EU veljajo preferencialni režimi.
15. Monako tvori carinsko unijo s Francijo na podlagi carinske konvencije, podpisane v Parizu 18. maja 1963. Ozemlje Monaka je torej del carinskega območja Unije.
16. San Marino je z EU ustanovil carinsko unijo.
17. Režim za trošarine določa, da morajo gospodarski subjekti San Marina, ki želijo imeti trošarinska dovoljenja kot registrirani prejemniki ali kot pooblaščeni imetniki skladišča, pridobiti dovoljenja italijanskih carinskih organov, ki jim mora zagotoviti številke SEED in številke SEED za njihova davčna skladišča. Trošarinsko blago se lahko nato na podlagi EMCS giblje enako kot znotraj EU (npr. odprema, prejem, izvoz, uvoz). Vendar San Marino ni zavezan k notranjemu izvajanju pravnega reda glede trošarin (najnižje stopnje trošarin). Z Italijo je sklenil dvostranske sporazume o stopnjah.