EIROPAS KOMISIJA
NODOKĻU POLITIKAS UN MUITAS SAVIENĪBAS
ĢENERĀLDIREKTORĀTS
Muitas politika, tiesību akti, tarifi
Muitas procedūru un projektu pārvaldība

Briselē, 23.4.2016.
TAXUD A3(2015) 5707081

DIH 15/008 – FINAL LV

Darba dokuments

VAD NORĀDĪJUMI

SMK pārejas periodā

Atruna

Šie norādījumi nav juridiski saistošs akts, tajos ietverti skaidrojumi. Tomēr tās sniedz attiecīgo ES noteikumu vienotu interpretāciju visu ES dalībvalstu muitas dienestiem. Juridiskajiem noteikumiem par tiesību aktiem muitas jomā ir lielāks spēks nekā šiem norādījumiem, un ar tiem vienmēr jāiepazīstas. ES tiesību instrumentu autentiskie teksti ir publicēti Eiropas Savienības Oficiālajā Vēstnesī. Attiecībā uz Eiropas Savienības Tiesas spriedumiem autentiskie teksti ir tie, kas sniegti Tiesas un Pirmās Instances Tiesas judikatūras krājumā.

VAD NORĀDĒS LIETOTIE SAĪSINĀJUMI UN AKRONĪMI

ĀKK	Āfrikas, Karību jūras reģiona un Klusā okeāna valstu grupa
KN	Kombinētā nomenklatūra
DA	Komisijas 2015. gada 28. jūlija Deleģētā regula (ES) 2015/2446, ar ko papildina Eiropas Parlamenta un Padomes Regulu (ES) Nr. 952/2013 attiecībā uz sīki izstrādātiem noteikumiem, kuri attiecas uz dažiem Savienības Muitas kodeksa noteikumiem
TAXUD ĢD	Nodokļu politikas un muitas savienības ģenerāldirektorāts
ES	Eiropas Savienība
EUR.1	Pārvadājumu sertifikāts, ko izmanto preču izcelsmes pierādīšanai
Erga Omnes	Visas trešās valstis
VPS	Vispārējā preferenču sistēma
ĪA	Komisijas 2015. gada 24. novembra Īstenošanas regula (ES) 2015/2447, ar ko paredz sīki izstrādātus noteikumus, kas vajadzīgi, lai īstenotu konkrētus noteikumus Eiropas Parlamenta un Padomes Regulā (ES) Nr. 952/2013, ar ko izveido Savienības Muitas kodeksu
ISO	Starptautiskā Standartizācijas organizācija
VAD	Vienotais administratīvais dokuments
OV	*Eiropas Savienības Oficiālais Vēstnesis*
TARIC	Eiropas Savienības integrētais muitas tarifs
PDA	Komisijas 2015. gada 17. decembra Deleģētā regula (ES) 2016/341, ar ko papildina Eiropas Parlamenta un Padomes Regulu (ES) Nr. 952/2013 attiecībā uz pārejas noteikumiem, kurus paredz attiecībā uz konkrētiem Savienības Muitas Kodeksa noteikumiem, ja attiecīgās elektroniskās sistēmas vēl nedarbojas, un groza Komisijas Deleģēto regulu (ES) 2015/2446
SMK	Eiropas Parlamenta un Padomes 2013. gada 9. oktobra Regula (ES) Nr. 952/2013, ar ko izveido Savienības Muitas kodeksu
PTO	Pasaules Tirdzniecības organizācija

PVN	Pievienotās vērtības nodoklis

1. Ievads

1.1. Mērķis

VAD norādījumu galvenais mērķis ir nodrošināt ar VAD saistīto tiesību aktu vienādu īstenošanu un dalībvalstu muitas administrāciju un tirgotāju vienotu izpratni par norādījumiem SMK pārejas periodā atbilstīgi [grozītajam] SMK-DA 2. pantam. Tajās sniegta plašāka informācija par vairākiem jautājumiem, kas izvirzīti PDA (9. pielikuma C.1 un D.1 papildinājumā) paskaidrojumos par VAD izmantošanu.

Šajos norādījumos netiek ņemti vērā valstu īstenošanas noteikumi un kodi, saistībā ar kuriem tirgotājiem tiek ieteikts vērsties attiecīgajās valstu administrācijās. Tomēr daži no šiem valstu noteikumiem un kodiem ir pieejami *TAXUD* ĢD tīmekļa vietnes VAD lapā.

1.2. Juridiskais spēks un atjaunināšana

VAD norādījumi nav pieņemtas kā tiesību instrumenti — tās atspoguļo Muitas kodeksa ekspertu grupas datu integrēšanas un saskaņošanas jomā (*CCEG-DIH* grupa) uzskatus un nodrošina pamatu attiecīgo Savienības noteikumu vienādai izpratnei un piemērošanai.

Beidzot izstrādāt šos norādījumus *CCEG-DIH* grupā, dalībvalstis norāda uz savu apņemšanos tos ievērot un, ja tas vajadzīgs atbilstības nodrošināšanai nākotnē, informēt *CCEG-DIH* grupu par jebkuriem iespējamiem uzlabojumiem, kas vajadzīgi to pārskatīšanai vai papildināšanai.

Jāuzsver, ka autentiski ES tiesību akti ir *Eiropas Savienības Oficiālajā Vēstnesī* publicētie tiesību akti.

1. aile. Deklarācija

VAD norādījumos ir sniegta plašāka informācija par dažiem PDA 9. pielikuma C.1 un D.1 papildinājumā ietvertajiem noteikumiem un kodiem. To pilns teksts ir pieejams PDA 9. pielikuma C.1 un D.1 papildinājumā.

1. DEKLARĀCIJA		

Vispārīga informācija

Šajā sadaļā „tirdzniecība" ir produktu fiziska pārvadāšana pāri valstu robežām, starp teritorijām vai teritoriju robežās, un, lai to īstenotu, ir jāiesniedz deklarācija muitas, nodokļu vai statistikas vajadzībām. Termins „tirdzniecība" attiecas tikai uz precēm (tostarp elektroenerģiju un gāzi), neietverot pakalpojumus.

Koda *IM* izmantošana

Kodu *IM* cita starpā izmanto attiecībā uz tirdzniecību starp dalībvalstīm, kas ārpussavienības precēm piemēro muitas procedūru

Piemērs: Zviedrijas uzņēmums ieved preces no ASV un reģistrē tās muitas noliktavas procedūrai Zviedrijā. Preces tiek pārdotas uz Dāniju un nosūtītas uz turieni saskaņā ar Savienības ārējā tranzīta procedūru. Dānijā preces tiek laistas brīvā apgrozībā, un deklarācijā tām ieraksta kodu *IM*.

Koda *CO* izmantošana

Kodu *CO* izmanto attiecībā uz Savienības precēm, kam piemēro īpašus pasākumus pārejas periodā, kurš noteikts Jauno dalībvalstu pievienošanās aktā.[1]

Kodu *CO* izmanto, piemērojot precēm muitas noliktavas procedūru, lai saņemtu maksājumu, kas ir īpaša eksporta kompensācija, pirms eksportēšanas vai ražošanas, kas notiek muitas uzraudzībā un muitas kontrolē pirms eksportēšanas un eksporta kompensācijas maksājuma.

Kodu *CO* izmanto arī attiecībā uz Savienības preču tirdzniecību:

A) starp Savienības muitas teritorijas daļām, no kurām viena atrodas PVN teritorijā, bet otra — ārpus tās[2], piemēram, attiecībā uz Savienības preču tirdzniecību starp Zviedriju un Ālandu salām;

B) starp Savienības muitas teritorijas daļām, kas abas atrodas ārpus PVN teritorijas, piemēram, attiecībā uz Savienības preču tirdzniecību ar starp Ālandu salām un Kanāriju salām.

[1] Skatīt SMK-DA 134. pantu.

[2] Skatīt 1. pielikumu „Pārskats par Eiropas Savienības valstīm".

2. aile. Nosūtītājs/eksportētājs

VAD norādījumos sniegta plašāka informācija par dažiem PDA 9. pielikuma C.1 un D.1 papildinājumā ietvertajiem noteikumiem un kodiem. To pilns teksts ir pieejams PDA 9. pielikuma C.1 un D.1 papildinājumā.

2. Nosūtītājs/Eksportētājs	Nr.

Imports

Attiecībā uz importu 2. aili dalībvalstis var aizpildīt pēc izvēles. Tāpēc šajā sadaļā ietvertie norādījumi ir ieteicami gadījumos, kad valstu iestādes izvēlas izmantot šo aili.

Ja importa darbībā ir iesaistītas vairāk nekā divas puses, preču pēdējo pārdevēju pirms to ieviešanas Savienībā norāda 2. ailē. Pēdējais pārdevējs ir tā puse, kura pēdējā pārdevusi preces pirms to ievešanas Savienības muitas teritorijā.[1]

Piemērs: ASV uzņēmums iepērk preces Ķīnā un pēc tam pārdod tās Slovēnijas uzņēmumam. Preces tiek nosūtītas tieši no Ķīnas uz Slovēniju, kur tās laiž brīvā apgrozībā.

ASV uzņēmums ir preču pēdējais pārdevējs pirms to ievešanas Savienības muitas teritorijā, un tāpēc to norāda 2. ailē.

Ja piemēro ĪA 128. panta 2. punktu, jānorāda nosūtītājs/eksportētājs, kas ir trešās valsts persona un pārdod eksportēšanai preces, kam piemērota procedūra ar nodokļu atlikšanu.

Eksports

Termina „nosūtītājs/eksportētājs" definīcija

Terminu „eksportētājs (izvedējs)" lieto attiecībā uz tirdzniecību ar valstīm un teritorijām, kas atrodas ārpus Savienības muitas teritorijas.

Saskaņā ar SMK-DA 1. panta 19. punktu[2] eksportētājs (izvedējs) ir

a) persona, kura veic uzņēmējdarbību Savienības muitas teritorijā un kurai brīdī, kad tiek pieņemta deklarācija, ir līgumattiecības ar saņēmēju trešā valstī, un kurai ir tiesības lemt par to, ka preces ir pārvietojamas uz galamērķi ārpus Savienības muitas teritorijas;

b) privātpersona, kura pārvieto eksportējamās preces, kas ir tās personīgajā bagāžā;

c) citos gadījumos — persona, kura veic uzņēmējdarbību Savienības muitas teritorijā un kurai ir tiesības lemt par to, ka preces ir pārvietojamas uz galamērķi ārpus Savienības muitas teritorijas.

A piemērs

[1] „Pēdējā preču pārdošana" ir definēta SMK-ĪA 128. pantā.

[2] SMK-DA 1. panta 19. punkts.

Igaunijas uzņēmums deklarē preces reeksportēšanai preču īpašniekam Krievijā pēc ievešanas pārstrādei Igaunijā. Igaunijas uzņēmumu norāda 2. ailē kā eksportētāju, jo deklarēšanas brīdī tam ir līgumattiecības ar saņēmēju (t. i., preču īpašnieku Krievijā) un tiesības lemt par to, ka preces ir pārvietojamas uz galamērķi ārpus Savienības muitas teritorijas.

B piemērs

Francijas uzņēmums (uzņēmums A), ko uzskata par piegādātāju vai ražotāju, pārdod preces citam uzņēmumam (uzņēmums B), kas reģistrēts citviet Savienībā vai ārpus tās. Preces tiek nosūtītas tieši trešai valstij, kas nav īpašnieka (uzņēmums B) valsts. Francijas uzņēmumu norāda 2. ailē kā eksportētāju, jo īpašnieks (uzņēmums B) ir tam skaidri piešķīris tiesības lemt par to, ka preces ir pārvietojamas uz galamērķi ārpus Savienības muitas teritorijas.
.

„Nosūtītājs" ir uzņēmējs, kurš rīkojas kā eksportētājs SMK-DA 134. pantā minētajā gadījumā.[1] Tas nozīmē, ka „nosūtītājs" ir precīzs termins, kas lietojams attiecībā uz Savienības preču tirdzniecību:

A) starp Savienības muitas teritorijas daļām, no kurām viena atrodas PVN teritorijā, bet otra — ārpus tās,[2] piemēram, attiecībā uz tirdzniecību starp Zviedriju un Ālandu salām;

B) starp Savienības muitas teritorijas daļām, kas abas atrodas ārpus PVN teritorijas, piemēram, attiecībā uz tirdzniecību starp Ālandu salām un Kanāriju salām.

1

2 Skatīt 1. pielikumu „Pārskats par Eiropas Savienības valstīm".

14. aile. Deklarētājs/pārstāvis

VAD norādījumos sniegta plašāka informācija par dažiem PDA 9. pielikuma C.1 un D.1 papildinājumā ietvertajiem noteikumiem un kodiem. To pilns teksts ir pieejams PDA 9. pielikuma C.1 un D.1 papildinājumā.

14. Deklarētājs/pārstāvis	Nr.

Ja ir iesaistīta vairāk nekā viena persona, pārstāvi norāda 14. ailē, un arī personu, kuras vārdā tiek sagatavota deklarācija, norāda 14. ailē, vai, ja 14. ailē nav pietiekami daudz vietas, to norāda citviet papīra deklarācijā vai papildu dokumentā.
Lai ņemtu vērā gadījumus, kad ir iesaistīta vairāk nekā viena persona, dalībvalstis ir izstrādājušas vairākus *ad hoc* tehniskos risinājumus, piemēram:

- 9. aile;
- 44. aile;
- jebkura cita iespējamā aile;
- deklarācijas otra puse;
- papilddokuments.

Šādos gadījumos 14. ailē ir jāiekļauj atsauce uz vietu, kur atrodama papildinformācija.

Eksports

Ja deklarētājs un eksportētājs/nosūtītājs ir viena un tā pati persona, ieraksta „eksportētājs” vai „nosūtītājs” un attiecīgo Savienības papildu kodu no PDA 9. pielikuma D.1 papildinājuma.

Piemērs

Eksportētājs un deklarētājs ir viena un tā pati persona. Deklarētāja identifikācijas numurs, pilns vārds un uzvārds/nosaukums un adrese jau ir norādīti 2. ailē. Tāpēc nav vajadzības atkārtoti norādīt šīs ziņas 14. ailē. Tādējādi 14. ailē jāieraksta tikai „eksportētājs — 00400".

Imports

Ja deklarētājs un saņēmējs ir viena un tā pati persona, ieraksta „saņēmējs” un attiecīgo Savienības papildu kodu no PDA 9. pielikuma D.1 papildinājuma.

Piemērs:

Saņēmējs un deklarētājs ir viena un tā pati persona. Deklarētāja identifikācijas numurs, pilns vārds un uzvārds/nosaukums un adrese jau ir norādīti 8. ailē. Tāpēc nav vajadzības atkārtoti norādīt šīs ziņas 14. ailē. Tādējādi 14. ailē jāieraksta tikai „saņēmējs — 00500".

Ar pārstāvību saistītu gadījumu piemēri

Eksports

*Preces ir deklarētas pagaidu eksportēšanai atbilstoši procedūrai, kas ir izvešana pārstrādei. Uzņēmums A ir preču īpašnieks, un tam ir tiesības lemt par to, ka preces ir pārvietojamas uz galamērķi ārpus Savienības muitas teritorijas. Tādējādi uzņēmums A ir eksportētājs. Tomēr preču izvešanas pārstrādei atļaujas turētājs ir uzņēmums B. Šis uzņēmums ir iecēlis pārstāvi (*muitas aģentu — *uzņēmums C).*

Saskaņā ar SMK 269. panta 3. punktu muitas deklarācija, ar ko uz laiku eksportētas preces deklarē izvešanas pārstrādei procedūrai, jāsagatavo saskaņā ar eksportēšanas noteikumiem. Muitas noteikumi neparedz, ka procedūras, kas ir izvešana pārstrādei, atļaujas turētājam un personai, kas uz laiku eksportē preces, jābūt vienai un tai pašai personai. Tomēr muitas deklarāciju par precēm, kas tiek eksportētas uz laiku atbilstoši izvešanas pārstrādei procedūrai, var sagatavot tikai atļaujas turētājs vai persona, kas rīkojas tā vārdā atbilstīgi SMK 170. panta 1. punkta otrajai daļai.
Eksportētāju — uzņēmumu A — norāda 2. ailē, jo tam ir tiesības lemt par to, ka preces ir pārvietojamas uz galamērķi ārpus Savienības muitas teritorijas (SMK-DA 1. panta 19. punkts). Muitas aģentu, kas ir atļaujas turētāja — uzņēmuma C — pārstāvis, norāda 14. ailē, jo eksportētājs ir iecēlis to rīkoties viņa vārdā (SMK 19. pants). Izvešanas pārstrādei atļaujas turētāju — uzņēmumu B — norāda 14. ailē vai, ja 14. ailē nav pietiekami daudz vietas, citviet papīra deklarācijā vai papildu dokumentā, kā minēts iepriekšējā lappusē saistībā ar *ad hoc* tehniskajiem risinājumiem. Uzņēmums C kā atļaujas turētāja pārstāvis aizpilda un paraksta VAD 54. aili.

Imports

*Lai preces laistu brīvā apgrozībā galapatēriņam, ir vajadzīga atļauja. Deklarācija jāsagatavo atļaujas turētājam vai tā tiek sagatavota atļaujas turētāja vārdā (*SMK *170. panta 1. punkta otrā daļa). Atļaujas turētājs ir iecēlis muitas aģentu par savu tiešo pārstāvi.*

Tiešo pārstāvi, kurš aizpilda un paraksta VAD 54. aili, norāda 14. ailē. Tā kā šī persona nav parādnieks, tā var arī maksāt ievedmuitas nodokļus parādnieka vietā (SMK 81. panta 3. punkts).

Šādā gadījumā 14. ailē pirms pilna vārda, uzvārda/nosaukuma un adreses jāieraksta kods 2, tādējādi apzīmējot pārstāvja statusu.

15.a aile. Nosūtīšanas/eksporta valsts

VAD norādījumos sniegta plašāka informācija par dažiem PDA 9. pielikuma C.1 un D.1 papildinājumā ietvertajiem noteikumiem un kodiem. To pilns teksts ir pieejams PDA 9. pielikuma C.1 un D.1 papildinājumā.

15. Nosūt./izv. valsts kods			
a		b	

15.a aile ir obligāti jāaizpilda attiecībā uz šādām procedūrām:

1) laišana brīvā apgrozībā vai galapatēriņš;
2) īpašas procedūras, kas nav tranzīts, piemēram, ievešana pārstrādei vai pagaidu ievešana, piemērošana;
3) datorizētais tranzīts (*NCTS*).

Importa procedūra

Ja starpniekvalstī nav notikusi apturēšana vai juridiskas darbības, kas nav saistītas ar preču transportēšanu, 15.a ailē ieraksta attiecīgo Savienības kodu no PDA 9. pielikuma D.1 papildinājuma, ar ko apzīmē valsti, no kuras preces sākotnēji nosūtītas uz dalībvalsti, kurā preces atrodas laikā, kad tās tiek izlaistas muitas procedūrai. Ja šāda apturēšana vai darbības ir notikušas, pēdējo starpniekvalsti uzskata par nosūtīšanas/izvešanas valsti.

Nosūtīšanas/izvešanas valsts ir valsts, no kuras preces sākotnēji nosūtītas uz importētāju dalībvalsti, nevienā starpniekvalstī neapturot vai neveicot nekādas juridiskas darbības, kas nav saistītas ar preču transportēšanu (Regulas (ES) 113/2010 6. pants).

Apturēšana ir jebkura preču fiziskās pārvadāšanas pagaidu pārtraukšana, pirms tās turpina pārvadāt uz galamērķi. Juridiska darbība var būt jebkurš komerciāls darījums vai pielīdzināma darbība, uz kuru attiecas tiesību akti (piemēram, pārdošana vai pārstrāde saskaņā ar līgumu).
Caurvešanas valsts ir ikviena valsts maršrutā, izņemot nosūtīšanas un galamērķa valsti (trešā valsts vai dalībvalsts). Apturēšana vai juridiska darbība galamērķa valstī nemaina nosūtīšanas/izvešanas valsti.
Apturēšana vai juridiskas darbības, kas saistītas ar preču transportēšanu, ir, piemēram, transportlīdzekļa maiņa, saglabāšanas darbības, lai preces transportēšanas laikā uzturētu labā stāvoklī, iepakojuma sadalīšana un komplektēšana, kā arī pagaidu uzglabāšana.

Attiecīgos valstu kodus regulāri publicē *Eiropas Savienības Oficiālajā Vēstnesī*, pamatojoties uz Eiropas Parlamenta un Padomes 2009. gada 6. maija Regulu (EK) Nr. 471/2009 un jo īpaši tās 5. panta 2. punktu. Valstu un teritoriju kodu norādīšanas pamatā ir spēkā esošais *ISO* divburtu standarts, ciktāl tas ir saderīgs ar Savienības tiesību aktu prasībām. Valstu kodu pilns saraksts ir pieejams regulāri atjauninātajos tiesību aktos, kas attiecas uz valstu un teritoriju nomenklatūru Savienības ārējās tirdzniecības statistikai un dalībvalstu savstarpējās tirdzniecības statistikai; tie ir pieejami *GEONOM* tīmekļa vietnē.

Piemēri

Ievedpreču nosūtīšanas/izvešanas valsts pamatā ir nosūtīšanas valsts, kas definēta Regulas (ES) 113/2010 6. pantā, un tā ir jānorāda VAD 15.a ailē.

Ievešanas pārstrādei procedūras **(IP)** tieša piemērošana Grieķijā:

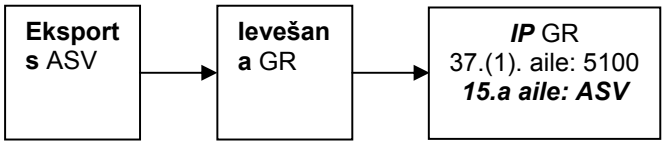

Ievešana laišanai brīvā apgrozībā **(BA)** Nīderlandē pēc tranzīta procedūras **(TP)** Nīderlandē:

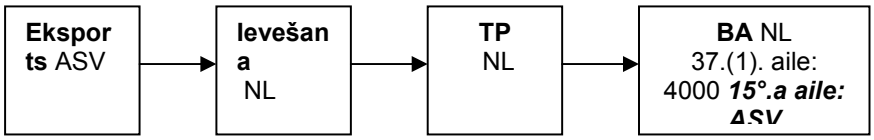

Ievešana laišanai brīvā apgrozībā **(BA)** Nīderlandē pēc tranzīta procedūras **(TP)** no Vācijas uz Nīderlandi:

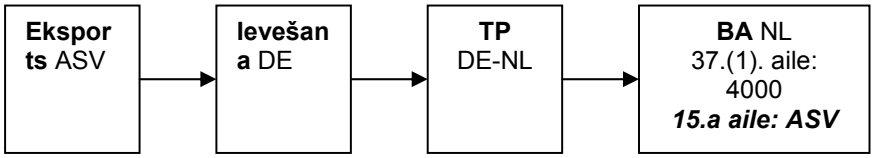

Ievešanas pārstrādei procedūras piemērošana Nīderlandē pēc muitas noliktavas **(MN)** procedūras citiem mērķiem, kas nav tranzīta atkārtota organizēšana Nīderlandē:

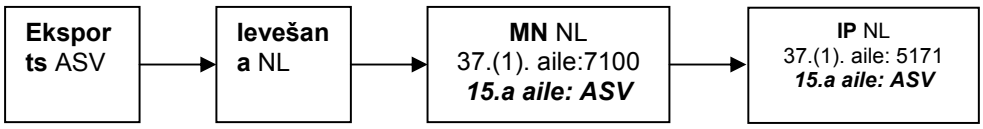

Ievešana laišanai brīvā apgrozībā **(BA)** Nīderlandē pēc muitas noliktavas **(MN)** procedūras citiem mērķiem, kas nav tranzīta atkārtota organizēšana Francijā, un tranzīta procedūras **(TP)** no Francijas uz Nīderlandi:

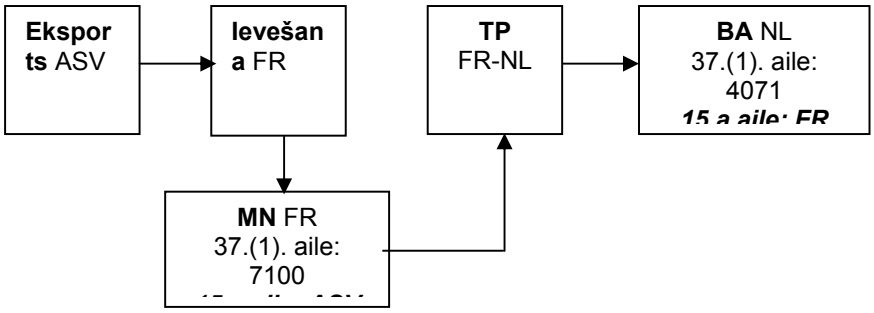

Ievešana laišanai brīvā apgrozībā **(BA)** Nīderlandē pēc ievešanas pārstrādei procedūras **(IP)** Slovākijā un tranzīta procedūras **(TP)** no Slovākijas uz Nīderlandi:

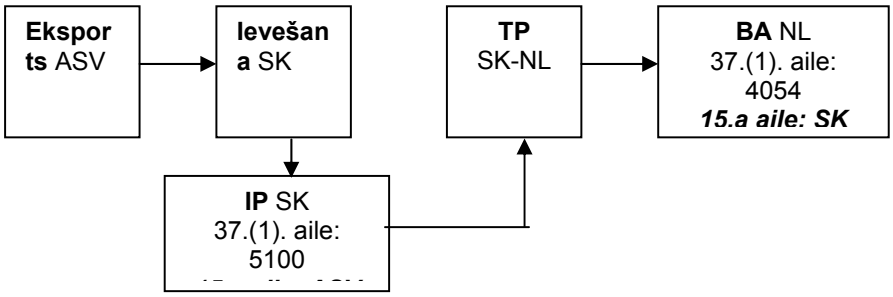

Ievešana laišanai brīvā apgrozībā **(BA)** Nīderlandē pēc pārstrādes muitas kontrolē **(*PCC*) procedūras**, kas tika sākta Grieķijā pirms 2016. gada 1. maija, un tranzīta procedūras **(TP)** no Grieķijas uz Nīderlandi:

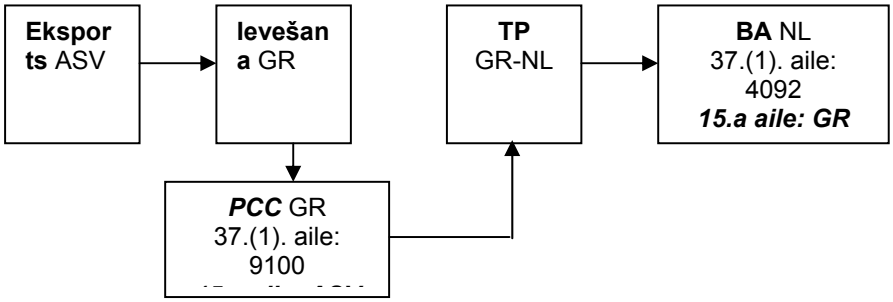

Ievešana laišanai brīvā apgrozībā **(BA)** Nīderlandē pēc muitas noliktavas **(MN)** procedūras citiem mērķiem, kas nav tranzīta atkārtota organizēšana Zviedrijā, tranzīta procedūras **(TP)** no Zviedrijas uz Latviju, ievešanas pārstrādei procedūras **(*IP*)** Latvijā un tranzīta procedūras **(TP)** no Latvijas uz Nīderlandi:

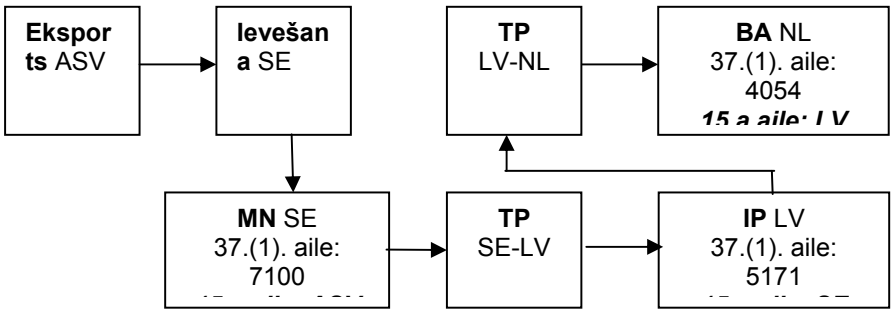

Ievešana laišanai brīvā apgrozībā **(BA)** Nīderlandē pēc pagaidu ievešanas **(PI)** Lietuvā, tranzīta procedūras **(TP)** no Lietuvas uz Igauniju, muitas noliktavas procedūras vienīgi tranzīta atkārtotas organizēšanas mērķiem **(MNT)** Igaunijā un tranzīta procedūras **(TP)** no Igaunijas uz Nīderlandi:

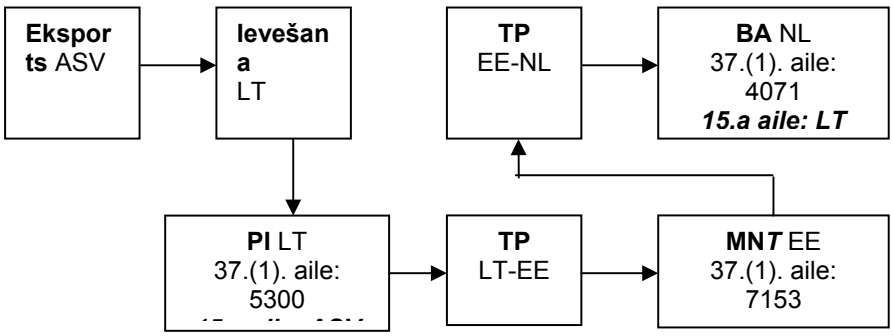

Eksporta procedūras

Šī aile nav obligāti jāaizpilda. Dalībvalstis var izvēlēties, vai to aizpildīt vai ne.

Piemēri

Galīga izvešana no Somijas uz Norvēģiju caur Zviedriju: preces tiek transportētas no Somijas uz Zviedriju ar kravas furgonu un prāmi, bet pēc tam uz Norvēģiju ar kravas furgonu.

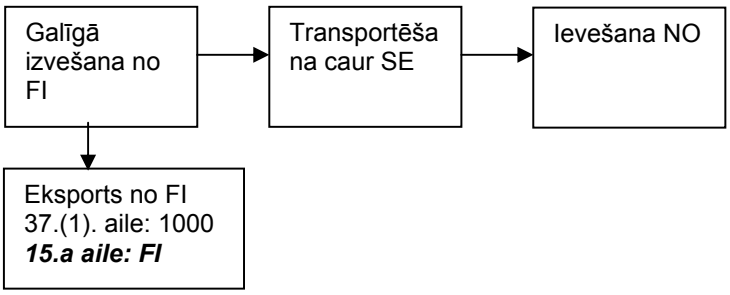

Galīga izvešana no Zviedrijas uz ASV: preces tiek transportētas no Zviedrijas uz Nīderlandi ar kravas furgonu un pārkrautas kuģī transportēšanai uz ASV.

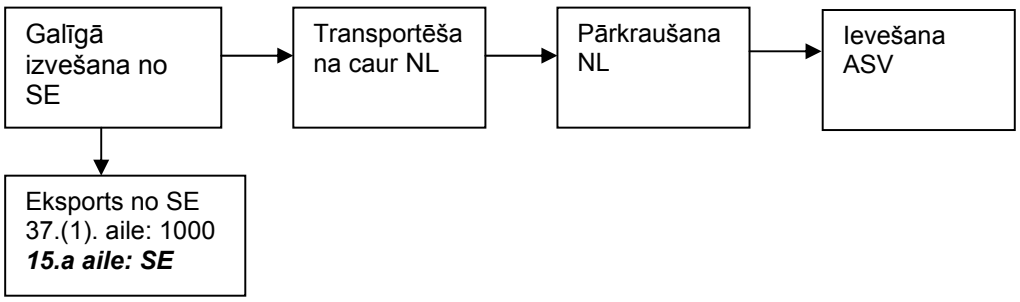

Reeksports no Vācijas uz ASV pēc ievešanas pārstrādei procedūras: preces tiek transportētas pa dzelzceļu uz Roterdamu turpmākai transportēšanai ar kuģi uz ASV.

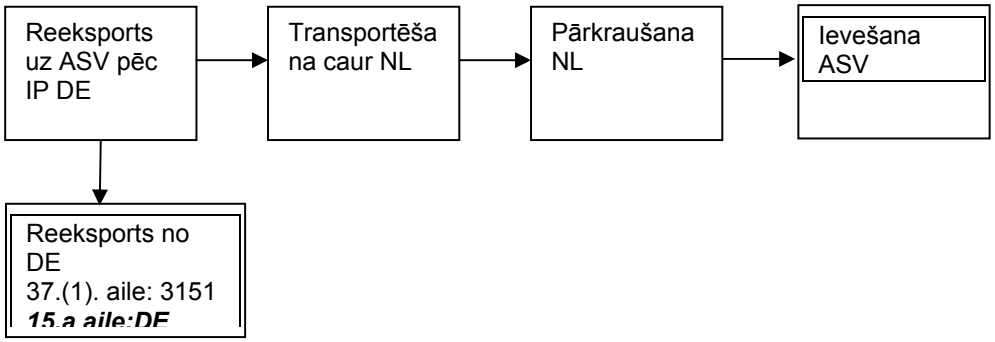

Itālijas uzņēmums nosūta izstādei paredzētās preces uz Grieķiju. Preces tiek pārdotas pircējam Turcijā. Grieķijā tiek sagatavota eksporta deklarācija Itālijas eksportētāja vārdā.

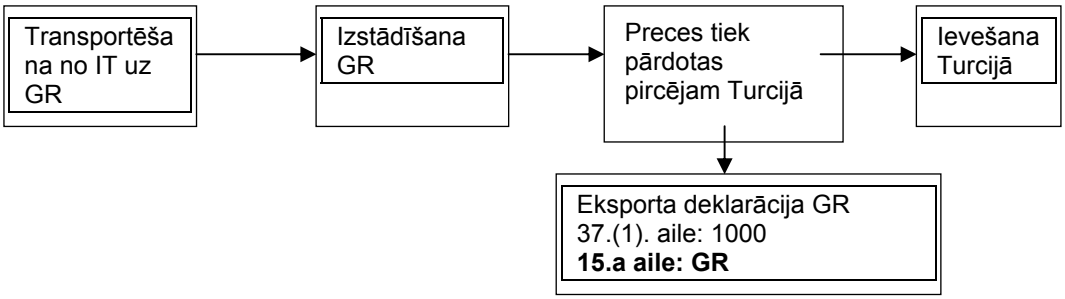

34.a aile. Izcelsmes valsts kods

VAD norādījumos sniegta plašāka informācija par dažiem PDA 9. pielikuma C.1 un D.1 papildinājumā ietvertajiem noteikumiem un kodiem. To pilns teksts ir pieejams PDA 9. pielikuma C.1 un D.1 papildinājumā.

34. Izcelsmes valsts kods			
a		b	

34.a aile ir obligāti jāaizpilda attiecībā uz šādām procedūrām:

1) lauksaimniecības produktu izvešana, piemērojot eksporta kompensācijas;
2) laišana brīvā apgrozībā, galapatēriņš;
3) īpašas procedūras, kas nav tranzīts, piemēram, ievešana pārstrādei vai pagaidu ievešana, piemērošana;
4) novietošana muitas noliktavā.

34.a aile nav obligāti jāaizpilda attiecībā uz šādām procedūrām:

1) eksports/nosūtīšana;
2) reeksports pēc īpašas procedūras, kas nav tranzīts un muitas noliktavas procedūra (ievešana pārstrādei, pagaidu ievešana vai galapatēriņš);
3) reeksports pēc novietošanas muitas noliktavā;
4) izvešana pārstrādei.

Eksporta procedūras

Uzņēmējiem, kuri aizpilda 34.a aili, jālieto attiecīgs Savienības kods no 9. pielikuma D.1 papildinājuma, ievadot izcelsmes valsti, kā noteikts Kodeksa II sadaļā (nepreferenciāla preču izcelsme — SMK *59.–63. pants; preferenciāla izcelsme —* SMK *64.–66. pants).*

Piemērs:

Lietuvas ražotājs pārdeva cūkgaļu Itālijas uzņēmumam. Itālijas uzņēmums pārdod cūkgaļu uzņēmumam trešā valstī un deklarē to galīgai izvešanai ar kompensāciju. Šādā gadījumā Lietuva ir jādeklarē kā izcelsmes valsts VAD 34.a ailē.

Importa procedūras

34.a ailē ieraksta attiecīgo Savienības kodu no 9. pielikuma D.1 papildinājuma, ievadot izcelsmes valsti, kā noteikts Kodeksa II sadaļā (nepreferenciāla preču izcelsme — SMK *59.–63. pants; preferenciāla izcelsme —* SMK *64.–66. pants).*

Piemērs:

Latvijas uzņēmums ir iegādājies Krievijā ražotus kokmateriālus un deklarējis tos muitas noliktavas procedūrai. Vācijas uzņēmums nopērk šos kokmateriālus, kamēr tie tiek uzglabāti muitas noliktavā, un deklarē tos laišanai brīvā apgrozībā. Šādā gadījumā Krievija jādeklarē kā izcelsmes valsts VAD 34.a ailē.

Attiecīgos valstu kodus regulāri publicē *Eiropas Savienības Oficiālajā Vēstnesī*, pamatojoties uz Eiropas Parlamenta un Padomes 2009. gada 6. maija Regulu (EK) Nr. 471/2009 un jo īpaši tās 5. panta 2. punktu. Valstu un teritoriju kodu norādīšanas pamatā ir spēkā esošais *ISO* divburtu standarts, ciktāl tas ir saderīgs ar Savienības tiesību aktu prasībām. Valstu kodu pilns saraksts ir pieejams regulāri atjauninātajos tiesību aktos, kas attiecas uz valstu un teritoriju nomenklatūru Savienības ārējās tirdzniecības statistikai un dalībvalstu savstarpējās tirdzniecības statistikai; tie ir pieejami *GEONOM* tīmekļa vietnē.

36. aile. Preference

VAD norādījumos sniegta plašāka informācija par dažiem PDA 9. pielikuma C.1 un D.1 papildinājumā ietvertajiem noteikumiem un kodiem. To pilns teksts ir pieejams PDA 9. pielikuma C.1 un D.1 papildinājumā.

36. Preference

Ievads

Šajā ailē norāda informāciju par preču tarifa režīmu, pat ja preferenciālais režīms nav pieprasīts.

„Tarifa režīms" attiecas ne vien uz preferencēm šaurā nozīmē (piemēram, samazinātām ievedmuitas nodokļu likmēm atbilstoši VPS vai saskaņā ar vienošanos ar ĀKK valstīm), bet arī uz dažādiem pasākumiem, kas ietekmē muitas nodokļus, piemēram, „tarifa kvotām", „tarifu apturēšanu" un „galapatēriņu".

Šajā ailē „preference" attiecas arī uz parastās trešo valstu nodokļa likmes piemērošanu un muitas nodokļu neuzlikšanu atbilstoši nolīgumiem par muitas savienību.
Ar tiesību aktu spēkā esamību saistītu iemeslu dēļ nav iespējams izstrādāt visaptverošu un derīgu šajā ailē lietojamo kodu sarakstu. Tāpēc ir izmantota „matricas pieeja" — vajadzīgais trīsciparu kods jāizveido no viencipara koda (ar ko apzīmē vispārēju pasākumu), aiz kura norāda divciparu kodu (ar ko apzīmē sīkāku iedalījumu). Jāņem vērā, ka ne visas kodu kombinācijas matricā ir iespējamas no juridiskā viedokļa vai būtu jēgpilnas.
Turklāt, tā kā 36. aile ir loģiski saistīta ar 33. aili (Prece) un 34.a aili (Izcelsmes valsts), tikai atsevišķas preces, kuru izcelsme ir atsevišķās valstīs, varētu pretendēt uz jebkādu konkrētu tarifa režīmu konkrētā laikā.

Svarīgi! Visi šajos norādījumos sniegtie piemēri attiecībā uz tarifa un netarifa pasākumiem var mainīties atbilstoši turpmākajiem ES tiesību aktiem. Plašāka informācija par preču un valstu kodiem attiecībā uz konkrētu periodu ir pieejama *TAXUD* ĢD *TARIC* tīmekļa vietnē http://ec.europa.eu/taxation_customs/dds2/taric/taric_consultation.jsp?Lang=lv

Piezīme. Saskaņā ar PDA *9. pielikuma C.1 papildinājumu EK regulāri publicē* VAD *36. ailē lietojamo kodu kombināciju sarakstu kopā ar piemēriem un paskaidrojumiem.*

VAD 36. ailē rakstāmo kodu kombināciju saraksts pirmo reizi tika publicēts 2006. gada 13. decembra *Oficiālajā Vēstnesī* C 303 (83. lpp.).

Šā saraksta jaunākā versija ir pieejama *TAXUD* ĢD tīmekļa vietnē:
http://ec.europa.eu/taxation_customs/customs/procedural_aspects/general/sad/index_en.htm.

Saskaņā ar spēkā esošajiem Savienības tiesību aktiem un Savienības noslēgtajiem starptautiskajiem nolīgumiem 36. ailē izmantojamie kodi varētu būt šādi:

Kodi, kas tiek izmantoti, ja nepiemēro preferenciālu režīmu

VAD 36. aile	**Piemērojamie tarifa režīmi**	Piemēri
100	***Erga omnes* trešo valstu nodokļu likmes** (parastās nodokļu likmes atbilstoši Kodeksa 56. panta 2. punkta c) apakšpunktam). Šajos gadījumos preferenciāls muitas nodoklis vai nu netiek prasīts, vai arī nepastāv.	Skatīt piemēru Datums: 2.3.2006. Preces kods: 1507 10 90 00 Valsts kods: CA
110	***Erga omnes* autonomā tarifu apturēšana** Autonomo muitas nodokļu pagaidu apturēšanu piemēro konkrētām precēm no lauksaimniecības, ķīmijas, aeronavigācijas un mikroelektronikas sektoriem. Lielākā to daļa ir uzskaitīta ikgadējās regulās (pamatregula par autonomo atcelšanu ir Regula 1387/2013, ko groza divreiz gadā, lai tās pielikumā iekļautu vai no tā svītrotu produktus). Citi ir norādīti kā parindes konkrētiem KN kodiem un ir piemērojami nenoteiktu laiku. Parastās nodokļa likmes var atcelt vai nu pilnīgi (piemēram, 27. nodaļa), vai daļēji (piemēram, 2905 44, 3201 20 00, 3824 60 utt.).	Skatīt piemēru Datums: 3.3.2006. Preces kods: 0811 90 95 30 Valsts kods: US

115	***Erga omnes* autonomā tarifu apturēšana galapatēriņam** Autonomā tarifu apturēšana galapatēriņam (SMK 254. pants). Gadījumus, kad preču galapatēriņa dēļ paredzēts nodokļa samazinājums vai atbrīvojums no tā (SMK 254. pants), var iekļaut *TARIC* kodu veidā un paskaidrot parindēs, norādot uz galapatēriņu. Piemēri: - Padomes 2011. gada 19. decembra Regula (ES) Nr. 1344/2011, ar ko atliek kopīgā muitas tarifa autonomos nodokļus konkrētiem lauksaimniecības, zvejniecības un rūpniecības produktiem un atceļ Regulu (EK) Nr. 1255/96. - Regula Nr. 3050/1995, ar ko uz laiku atceļ autonomos kopējā muitas tarifa nodokļus vairākiem ražojumiem, kas paredzēti lidmašīnu būvēšanai, apkopei un remontam.	Skatīt 1. piemēru Datums: 29.8.2013. Preces kods: 0710210010 Valsts kods: US Lūdzu, izlasiet parindi EU001. Skatīt 2. piemēru Datums: 6.9.2013. Preces kods: 7318156179 Valsts kods: RU Ja izmanto Regulu Nr. 3050/1995, tad jāņem vērā parindes EU001 un EU002: **EU001** Uz atbrīvojumu no muitas nodokļiem vai to samazinājumu attiecas nosacījumi, kas izklāstīti konkrētajos Savienības noteikumos par šādu preču izmantošanas kontroli (Skatīt Komisijas Regulas (EEK) Nr. 2454/93 291. un 300. pantu (OV L 253, 11.10.1993.,1. lpp.)). **EU002** Tādu lidmašīnu būvēšanai, apkopei un remontam, kuru pašmasa nepārsniedz 2000 kg un kuras izmanto par lidotāju trenažieriem uz zemes civilām vajadzībām.
118	***Erga omnes* autonomā tarifu apturēšana ar sertifikātu, kas apstiprina ražojuma īpašo iedabu** Patlaban nepiemēro.	

119	***Erga omnes* autonomā tarifu apturēšana, uzrādot lidojumderīguma sertifikātu** Šādas atcelšanas juridiskais pamats ir Padomes 2002. gada 25. jūnija Regula (EK) Nr. 1147/2002, ar ko uz laiku atliek kopējā muitas tarifa autonomos nodokļus dažām precēm, kuras ieved ar lidojumderīguma sertifikātu. Šādu atcelšanu piešķir tikai tad, ja ir uzrādīts lidojumderīguma sertifikāts.	Skatīt piemēru Datums: 3.3.2007. Preces kods: 9025 80 40 90 Valsts kods: CA Lūdzu, izlasiet parindi CD333.
120	**Nepreferenciālās tarifa kvotas** Šādas kvotas ietver PTO, autonomās, *erga omnes* un ar izcelsmi saistītās tarifa kvotas.	Skatīt piemēru Datums: 3.3.2006. Preces kods: 7202 49 10 11 Valsts kods: AU
123	**Nepreferenciālās tarifa kvotas atbilstoši galapatēriņa atļaujai** Dažas tarifa kvotas ar kodu 120 piešķir tikai tad, ja preces ir nodotas konkrētam „galapatēriņam" atbilstoši SMK 254. pantam.	Skatīt piemēru Datums: 15.6.2007. Preces kods: 2008601910 Valsts kods: US Lūdzu, izlasiet parindi EU001.
125	**Nepreferenciālās tarifa kvotas atbilstoši īpašam sertifikātam** Tie ir dokumenti, kas nav izcelsmes sertifikāti, piemēram, šķirnes sertifikāti, roku darba sertifikāti vai ar rokām austu audumu sertifikāti.	Skatīt piemēru Datums: 4.3.2006. Preces kods: 0206 29 91 39 Valsts kods: DZ Lūdzu, izlasiet parindi CD156 vai CD227.

128	***Erga omnes* tarifa kvotas pēc izvešanas pārstrādei** Atsevišķas tarifa kvotas ar kodu 128 piešķir tikai saskaņā ar ES tiesību aktiem par pārstrādes procedūrām.	Skatīt piemēru Datums: 3.3.2006. Preces kods: 5209 11 00 00 Valsts kods: CH Lūdzu, izlasiet parindi TM001.
140	**Īpašs galapatēriņš, kas paredzēts vienotajā muitas tarifā** Tarifu apturēšana galapatēriņam (SMK 254. pants). Gadījumi, kad preču galapatēriņa dēļ ir jāsamazina nodoklis vai jāatbrīvo no nodokļa (SMK 254. pants), var būt iekļauti kā KN/*TARIC* kodi, un tiem var būt piesaistītas parindes, kas norāda galapatēriņu. Piemēram, muitas nodokļu atcelšana atbilstoši Kombinētās nomenklatūras I pielikuma I daļas „Ievada noteikumi" II sadaļas „Īpaši noteikumi" B daļai „Civilie gaisa kuģi un preces, ko izmanto civilajos gaisa kuģos" Tomēr citos gadījumos parinde nav iekļauta *TARIC*, bet ir iekļauta vienīgi KN.	Skatīt piemēru Datums: 1.1.2007. Preces kods: 9031 80 91 10 Valsts kods: RU Lūdzu, izlasiet parindi EU001.
150	**Atļauja piemērot KN kodus atbilstoši īpašiem sertifikātiem** Lielākā daļa šo gadījumu un attiecīgie sertifikāti ir minēti Kombinētajā nomenklatūrā (skatīt ievada noteikumus). Pārējie ir norādīti kā parindes attiecīgajiem KN kodiem, piemēram, 0202 30 50.	Skatīt piemēru Datums: 3.1.2007. Preces kods: 0806 10 10 05 Valsts kods: CA Lūdzu, izlasiet parindi CD376.

Kodi, kurus izmanto vispārējo preferenču sistēmai (VPS)

VAD 36. aile	Piemērojamie tarifa režīmi	Piemēri
200	**VPS nodokļa likme bez nosacījumiem vai ierobežojumiem** Pamatregula, ar kuru tiek piemērota Savienības vispārējo tarifa preferenču sistēma, ir Padomes 2005. gada 27. jūnija Regula (EK) Nr. 980/2005. Šī regula arī paredz īpašus pasākumus ilgtspējīgai attīstībai un labai pārvaldībai, kā arī piešķir papildu tarifa samazinājumu valstīm, kas ievēro šo procedūru noteikumus (pašlaik tas attiecas uz vairākām valstīm — Bolīviju, Moldovu utt. Skatīt Komisijas Lēmumu Nr. 2005/924/EK).	Skatīt piemēru Datums: 3.3.2006. Preces kods: 1507 10 90 00 Valsts kods: BH
218	**VPS atcelšana ar sertifikātu, kas apstiprina ražojuma īpašo iedabu** Patlaban nepiemēro.	
220	**VPS tarifa kvotas** Atsevišķas tarifa kvotas ar kodu 220 piešķir tikai saskaņā ar ES tiesību aktiem par VPS.	Skatīt piemēru: Datums: 1.7.2005. Preces kods: 2008 30 55 10 Valsts kods: GE Lūdzu, izlasiet parindi CD377.
223	**VPS tarifa kvota atbilstoši galapatēriņam** Dažas VPS tarifa kvotas piešķir tikai tad, ja preces ir nodotas konkrētam „galapatēriņam” atbilstoši SMK 254. pantam.	Skatīt piemēru Datums: 1.1.2007. Preces kods: 1701111000 Valsts kods: AF Ja preces atbilst nosacījumiem, lai varētu piemērot gan kodu 223, gan kodu 225, 36. ailē jāieraksta kods 223.

225	**VPS tarifa kvotas atbilstoši īpašam sertifikātam** Tie ir dokumenti, kas nav A formas izcelsmes sertifikāti (vai rēķindeklarācijas), piemēram, ievešanas atļauja.	Skatīt piemēru Datums: 3.3.2006. Preces kods: 2008 30 75 10 Valsts kods: BY Lūdzu, izlasiet parindi CD377. Ja preces atbilst nosacījumiem, lai varētu piemērot gan kodu 223, gan kodu 225, 36. ailē jāieraksta kods 223.
240	**VPS preferenciālā nodokļa likmes atbilstoši galapatēriņam** Dažas VPS preferences piešķir tikai tad, ja preces ir nodotas konkrētam „galapatēriņam" atbilstoši SMK 254. pantam.	Skatīt piemēru Datums: 3.3.2007. Preces kods: 3501 10 50 90 Valsts kods: UA Lūdzu, izlasiet parindi EU001.
250	**Atļauja piemērot KN kodus ar īpašām VPS likmēm atbilstoši īpašam sertifikātam** Patlaban nepiemēro.	

Kodi, kurus izmanto preferenču nolīgumiem

VAD 36. aile	Piemērojamie tarifa režīmi	Piemēri
300	**Preferenciālā nodokļa likme bez nosacījumiem vai ierobežojumiem (ieskaitot robežlīmeņus)** Preferenciālā nodokļa likmju piemērošana atbilstoši attiecīgajam nolīgumam. Tarifa robežlīmeņu piemērošana (piemēram, Padomes 2002. gada 10. decembra Regula (EK) Nr. 2286/2002, ar ko nosaka režīmu, kurš piemērojams lauksaimniecības produktiem un precēm, kas iegūtas, pārstrādājot Āfrikas, Karību jūras baseina un Klusā okeāna valstu (ĀKK valstu) izcelsmes lauksaimniecības produktus, un ar ko atceļ Regulu (EK) Nr. 1706/98).	Skatīt piemēru Datums: 15.6.2007. Preces kods: 1507109000 Valsts kods: TR
310	**Preferenču nolīgumi — tarifu apturēšana** Šā veida tarifu apturēšanas juridiskā pamata piemērs — Padomes 2004. gada 21. jūnija Regula (EK) Nr. 1140/2004, ar ko aptur autonomo kopējo muitas tarifu nodevu piemērošanu konkrētiem Seūtas un Meliļas izcelsmes zivsaimniecības produktiem .	Skatīt piemēru Datums: 7.3.2006. Preces kods: 1604 16 00 00 Valsts kods: XC
315	**Preferenču atcelšana atbilstoši galapatēriņam** Preferenču atcelšanu piešķir tikai tad, ja preces ir nodotas konkrētam „galapatēriņam" atbilstoši SMK 254. pantam. Patlaban nepiemēro.	
318	**Preferenču atcelšana ar sertifikātu, kas apstiprina ražojuma īpašo iedabu** Patlaban nepiemēro.	
320	**Preferenciālās tarifa kvotas** Preferenciālās nodokļa likmes ir piemērojamas tikai atbilstoši kvotu ierobežojumiem. Tās var pārvaldīt rindas kārtībā vai atbilstoši atļaujām.	Skatīt piemēru Datums: 7.3.2006. Preces kods: 0302 12 00 11 Valsts kods: NO

323	**Preferenciālās tarifa kvotas atbilstoši galapatēriņam** Dažas kvotas ar kodu 320 ir piemērojamas tikai tad, ja preces ir nodotas konkrētam „galapatēriņam" atbilstoši SMK 254. pantam.	Skatīt piemēru Datums: 1.1.2007. Preces kods: 0406 90 01 00 Valsts kods: GA Lūdzu, izlasiet parindi EU001. Ja preces atbilst nosacījumiem, lai varētu piemērot gan kodu 323, gan kodu 325, 36. ailē jāieraksta kods 323.
325	**Preferenciālās tarifa kvotas atbilstoši īpašam sertifikātam** Šiem īpašajiem sertifikātiem jābūt dokumentiem, kas nav EUR.1 pārvadāšanas sertifikāti (vai rēķindeklarācijas), piemēram, ievešanas atļaujai.	Skatīt piemēru Datums: 7.3.2006. Preces kods: 1701 11 90 00 Valsts kods: BB Lūdzu, izlasiet parindi CD366. Ja preces atbilst nosacījumiem, lai varētu piemērot gan kodu 323, gan kodu 325, 36. ailē jāieraksta kods 323.
340	**Preferenciālā nodokļa likmes atbilstoši galapatēriņam** Preferences piešķir tikai tad, ja preces ir nodotas konkrētam „galapatēriņam" atbilstoši SMK 254. pantam.	Skatīt piemēru Datums: 15.6.2007. Preces kods: 2007991000 Valsts kods: IS Lūdzu, izlasiet parindi EU001.
350	**Atļauja piemērot KN kodus ar īpašām preferenciālām likmēm atbilstoši īpašam sertifikātam** Patlaban nepiemēro.	

Kodi, kurus izmanto saskaņā ar Savienības noslēgtajiem līgumiem par muitas savienību

VAD 36. aile	**Piemērojamie tarifa režīmi**	Piemēri
400	**Muitas nodokļi saskaņā ar Savienības noslēgtajiem līgumiem par muitas savienību** Šo kodu izmanto tad, kad piemēro muitas nodokļus atbilstoši līgumiem par muitas savienību, kas noslēgti ar Andoru, Sanmarīno un Turciju.	Skatīt piemēru Datums: 24.11.2006. Preces kods: 1517 10 10 00 Valsts kods: TR
420	**Muitas savienības kvota** Šo kodu izmanto tarifa kvotai saskaņā ar noteikumiem līgumos par muitas savienību, piemēram, Komisijas Regulu (EK) Nr. 816/2007.	Skatīt piemēru: Datums: 1.7.2008. Preces kods: 1704 10 10 10 Valsts kods: TR

Visiem iepriekš tabulā minētajiem piemēriem ir sniegta hipersaite uz *TARIC* tīmekļa vietni.

37. aile. Procedūra

VAD norādījumos sniegta plašāka informācija par dažiem PDA 9. pielikuma C.1 un D.1 papildinājumā ietvertajiem noteikumiem un kodiem. To pilns teksts ir pieejams PDA 9. pielikuma C.1 un D.1 papildinājumā.

37. PROCEDŪRA	

37. ailei ir divas apakšiedaļas.

Pirmā apakšiedaļa ir obligāta attiecībā uz PDA 9. pielikuma C.1 papildinājumā iekļautās tabulas A–E slejā un H–J slejā minētajām muitas procedūrām.
Pirmajā apakšnodaļā rakstāmie kodi ir četrciparu kodi, kas sastāv no divciparu koda, ar kuru apzīmē pieprasīto procedūru un aiz kura norāda otru divciparu kodu, ar ko apzīmē iepriekšējo procedūru.

Otrajā apakšiedaļā rakstāmie Savienības kodi ir trīsciparu kodi, ko veido viens burts, aiz kura norāda divas burtciparzīmes

Otrajā apakšiedaļā rakstāmie kodi jālieto saistībā ar procedūru, kas pieprasīta no 37. ailes pirmās apakšiedaļas. Ikreiz, kad ir jānorāda pieprasītā procedūra, jāieraksta viens no īpašajiem kodiem. Ja konkrētajai kategorijai nav pieejams īpašs kods saistībā ar pieprasīto procedūru, aile jāatstāj tukša.
Ja kods jāieraksta 37.(2). ailē (sk. arī 1. piezīmi aiz 37. ailes vispārējo kombināciju tabulas) un vienlaikus ir iespējams vairāk nekā viens kods, jāieraksta nozīmīgākais kods, jo 37.(2). ailē vietas pietiek tikai vienam kodam.

Tabulā **„37. ailes pirmā apakšiedaļa"** ir uzskaitītas iespējamās četrciparu kodu kombinācijas, kas minētas piektajā slejā (izņemot kodu kombinācijas 22, 76 un 77). Ceturtajā slejā ir norādīti piemēri un sniegti paskaidrojumi par pieprasītajām procedūrām un tās procedūras kombināciju, kas pieprasīta, izmantojot iepriekšējo procedūru

Svarīga piezīme

Ja iepriekšējā procedūra ir noliktavas procedūra vai pagaidu ievešana, vai arī preces ir ievestas no brīvās zonas, attiecīgais kods (attiecīgi 71, 53 vai 78) jāizmanto tikai tad, ja precēm netiek piemērota īpaša procedūra, kas nav tranzīts (ievešana pārstrādei, izvešana pārstrādei vai galapatēriņš). Ja precēm tiek piemērota īpaša procedūra, kas nav tranzīts, izmantojamā kodu kombinācijā nenorāda informāciju par to, ka preces ir deklarētas noliktavas procedūrai vai pagaidu ievešanai vai preces ir ievestas no brīvās zonas

Paskaidrojumi
Tālāk sniegtos paskaidrojumus par iepriekšējām procedūrām 21, 41, 51, 54, 91 un 92 var izmantot visām iespējamām tālāk tabulā minētajām tās procedūras kombinācijām, kura pieprasīta, izmantojot šīs iepriekšējās procedūras.

a) Iepriekšējā procedūra 21
Preces uz laiku izved atbilstoši procedūrai, kas ir izvešana pārstrādei, izmantojot pieprasīto procedūru 21. Pēc pārstrādes trešā valstī preces tiks vēlreiz ievestas un uzglabātas muitas noliktavā pirms atpakaļievešanas. Izmantojamā kodu kombinācija ir 7121. Pēc uzglabāšanas preces, uz kurām neattiecas piegāde ar atbrīvojumu no PVN, tiks atpakaļievestas brīvai apgrozībai un nodotas patēriņam, un procedūra, kas ir izvešana pārstrādei, tiks pabeigta. Šajā gadījumā izmantojamā kodu kombinācija ir 6121, nevis 6171.

b) Iepriekšējā procedūra 41
Skatīt paskaidrojumus, kas sniegti tabulā zem pieprasītās procedūras.

c) Iepriekšējā procedūra 51
Precēm tiek piemērota procedūra, kas ir ievešana pārstrādei, izmantojot pieprasīto procedūru 51. Pēc pārstrādes precēm tiks piemērota pagaidu ievešanas procedūra ar kodu kombināciju 5351. Kad preces tiks izvestas atpakaļ no Savienības, būs jāsagatavo reeksporta deklarācija ar kodu kombināciju 3151, nevis 3153.

d) Iepriekšējā procedūra 54
Precēm tiek piemērota procedūra, kas ir ievešana pārstrādei, izmantojot pieprasīto procedūru 51. Preces tiks transportētas uz citu dalībvalsti, izmantojot tranzīta procedūru. Pēc tranzīta procedūras preces tiks uzglabātas šīs dalībvalsts brīvajā zonā. Pēc uzglabāšanas brīvajā zonā preces visbeidzot tiks reeksportētas no Savienības, izmantojot kodu kombināciju 3154, nevis 3178. Iepriekšējās procedūras kods 54 ir vajadzīgs tāpēc, ka precēm tika piemērota ievešanas pārstrādei procedūra citā dalībvalstī

e) Iepriekšējā procedūra 91
Preces tiek nodotas pārstrādei muitas kontrolē, izmantojot pieprasīto procedūru 91. Pēc pārstrādes preces tiks uzglabātas muitas noliktavā, izmantojot kodu kombināciju 7191. Pēc uzglabāšanas tiek sameklēts pircējs, un preces, uz kurām neattiecas piegāde ar atbrīvojumu no PVN, ieved brīvai apgrozībai un nodod patēriņam, izmantojot kodu kombināciju 4091, nevis 4071.

f) Iepriekšējā procedūra 92
Preces tiek nodotas pārstrādei muitas kontrolē, izmantojot pieprasīto procedūru 91. Pēc pārstrādes preces tiks transportētas uz citu dalībvalsti, izmantojot tranzīta procedūru. Pēc tranzīta procedūras preces tiks uzglabātas muitas noliktavā, izmantojot kodu kombināciju 7192. Iepriekšējās procedūras kods 92 ir vajadzīgs tāpēc, ka preces tika nodotas pārstrādei muitas kontrolē citā dalībvalstī.
Pēc uzglabāšanas tiek sameklēts pircējs, un preces, uz kurām neattiecas piegāde ar atbrīvojumu no PVN, ieved brīvai apgrozībai un nodod patēriņam, izmantojot kodu kombināciju 4092, nevis 4071.

37. ailes pirmā apakšiedaļa

37. ailes pirmās apakšiedaļas tabula				
Vispārīgas piezīmes par pirmo ciparu 0	**Preču brīvu apgrozību 0 sērijā izmanto tikai tad, ja jāmaksā ievedmuitas nodokļi, nemaksājot valsts nodokļus, piemēram, PVN un akcīzes nodokli**			
Pieprasītā procedūra	**37.(1). ailes apraksts**	**Juridiskais pamats**	**Paskaidrojums un piemēri attiecībā uz 37.(1). aili**	**Iespējamās kombinācijas attiecībā uz 37.(1). aili**
01	Tādu preču brīva apgrozība, kas vienlaicīgi tiek pārsūtītas saistībā ar tirdzniecību starp tām Savienības muitas teritorijas daļām, kurās piemēro Padomes Direktīvas Nr. 2006/112/EK noteikumus, un šās teritorijas daļām, kurās minētos noteikumus nepiemēro, vai saistībā ar tirdzniecību starp šās teritorijas daļām, kurās minētos noteikumus nepiemēro Tādu preču brīva apgrozība, kas vienlaicīgi tiek pārsūtītas saistībā ar tirdzniecību starp Savienību un valstīm, ar kurām tā izveidojusi muitas savienību.	SMK 201. un 202. pants	<u>Piemēri:</u> Preces, ko ieved no trešās valsts un kas tiek laistas brīvā apgrozībā Francijā un vienlaicīgi pārsūtītas uz Normandijas salām. Ja preces tiek pārsūtītas uz Andoru, attiecīgā gadījumā (t. i., Kombinētās nomenklatūras 25.–97. nodaļa) jāizmanto T2, T2F, T2L vai T2LF (sk. EK un Andoras Apvienotās komitejas 2003. gada 3. septembra Lēmumu Nr. 1/2003 par normatīvajiem un administratīvajiem aktiem, kas vajadzīgi muitas savienības pienācīgai darbībai). Attiecībā uz precēm, kas pārsūtītas uz Sanmarīno, jāizmanto T2, T2F, T2L vai T2LF (sk. EK un Sanmarīno Sadarbības komitejas 2002. gada 22. marta Lēmumu Nr. 1/2002). T2SM ir vajadzīgs tikai tranzītam no izraudzītās Itālijas muitas iestādes (sk. Tranzīta rokasgrāmatu) (sk. arī 1. pielikumu, kurā sniegts valstu pārskats). <u>Paskaidrojums par kodu kombināciju 0141:</u> Šo kombināciju var izmantot, kad importētām precēm, kas laistas brīvā apgrozībā atbilstoši ievešanas pārstrādei procedūras nodokļu atmaksas sistēmai kā kompensācija par produktiem vai precēm nemainītā veidā, lai vēlāk tās izvestu atpakaļ, tiek piemērota muitas noliktavas procedūra, lūdzot atmaksāt ievedmuitas nodokļus un vēlāk veicot jaunu ievedmuitas nodokļu maksājumu, izmantojot kodu 01. Tā kā precēm vispirms tika piemērota īpaša procedūra — ievešana pārstrādei, un tikai pēc tam — noliktavu procedūra, pēdējo minēto procedūru nenorāda šajā kodu kombinācijā saskaņā ar noteikumu, kas paredzēts PDA 9. pielikuma C.1 papildinājuma 37.A ailes pirmajā apakšiedaļā (lūdzu skatīt arī vispārējos paskaidrojumus par 37. aili) Iepriekšējā procedūra 41 ir piemērojama arī šādām pieprasītajām procedūrām: 07, 10, 31, 40, 41, 42, 45, 51, 53, 71 un 78.	0100 0121 0141 0151 0153 0154 0171 0178 0191 0192

			Paskaidrojums par kodu kombināciju 0151 Preces nemainītā veidā, kam iepriekš piemērota ievešanas pārstrādei procedūra un ko pašlaik deklarē brīvai apgrozībai un vienlaicīgai pārsūtīšanai ar kodu 01. Paskaidrojums par kodu kombināciju 0191 Preces nemainītā veidā, kam piemērota pārstrāde muitas kontrolē un ko pašlaik deklarē brīvai apgrozībai un vienlaicīgai pārsūtīšanai ar kodu 01. Paskaidrojums par iepriekšējās procedūras kodu 10: skatīt paskaidrojumu par kodu 10.	

Pieprasītā procedūra	37.(1). ailes apraksts	Juridiskais pamats	Paskaidrojums un piemēri attiecībā uz 37.(1). aili	Iespējamās kombinācijas attiecībā uz 37.(1). aili
07	Brīva apgrozība ar vienlaicīgu tādas noliktavu procedūras piemērošanu precēm, kas nav muitas noliktavas procedūra.	SMK 201. un 202. pants	Paskaidrojums Šis kods izmantojams, ja preces laiž brīvā apgrozībā, bet PVN un, iespējams, akcīzes nodoklis nav samaksāts. Piemēri Importētas iekārtas tiek laistas brīvā apgrozībā, bet PVN nav samaksāts. Kamēr preces ir novietotas nodokļu preču noliktavā vai apstiprinātā teritorijā, PVN maksāšana tiek atlikta. Importētas cigaretes tiek laistas brīvā apgrozībā, bet PVN un akcīzes nodoklis nav samaksāts. Kamēr preces ir novietotas nodokļu preču noliktavā vai apstiprinātā teritorijā, PVN un akcīzes nodokļa maksāšana tiek atlikta. Paskaidrojums par kodu kombināciju 0741: skatīt paskaidrojumu par kodu 0141. Paskaidrojums par iepriekšējās procedūras kodu 10: skatīt paskaidrojumu par kodu 10.	0700 0721 0741 0751 0753 0754 0771 0778 0791 0792

Vispārīgas piezīmes par pirmo ciparu 1	**Galīga izvešana vai nosūtīšana.**			
Pieprasītā procedūra	**37.(1). ailes apraksts**	**Juridiskais pamats**	**Paskaidrojums un piemēri attiecībā uz 37.(1). aili**	**Iespējamās kombinācijas attiecībā uz 37.(1). aili**
10	Galīga izvešana	SMK 269. pants	<u>Paskaidrojums</u> Parasts Savienības preču eksports uz trešo valsti. <u>Piemērs</u> Preču, par kurām ir vai nav tiesības saņemt eksporta kompensāciju, eksports uz Ķīnu. <u>Paskaidrojums</u> Savienības preču nosūtīšana uz tām Savienības muitas teritorijas daļām, kurās nepiemēro Padomes Direktīvas Nr. 2006/112/EK noteikumus. Sk. 1. piezīmi attiecībā uz PDA 9. pielikuma D.1 papildinājumu. <u>Piemērs</u> Nīderlandē ražotas preces tiek pārdotas Gērnsijas uzņēmumam un galīgi nosūtītas uz Gērnsiju. <u>Paskaidrojums par kodu kombināciju 1001, 1040, 1042 un 1045</u> Preču eksports no Savienības muitas teritorijas, atmaksājot vai atceļot ievedmuitas nodokļus (Kodeksa 238. pants). <u>Paskaidrojums par kodu kombināciju 1041</u> Preču eksports pēc procedūras, kas ir ievešana pārstrādei (nodokļu atmaksāšanas sistēma). Ja precēm piemēro muitas noliktavas procedūru pirms to eksportēšanas, ieraksta kodu 3141. <u>Paskaidrojums par kodu kombināciju 1078</u> Savienības preču galīga izvešana uz trešo valsti pēc uzglabāšanas II tipa brīvajā zonā. <u>Paskaidrojums par iepriekšējās procedūras kodu 10</u> Koda 10 izmantošana iepriekšējai procedūrai ir atļauta tikai attiecībā uz precēm, kas tiek nosūtītas atpakaļ pēc galīgās izvešanas (SMK 203.–207. pants)	1000 1001 1007 1040 1041 1042 1045 1078

11	No līdzvērtīgām precēm iegūtu pārstrādes produktu izvešana ievešanas pārstrādei procedūrā pirms procedūras piemērošanas ievedamām precēm.	SMK 223. pant a 2. punkta c) apakš punkts	<u>Paskaidrojums</u> Iepriekšēja izvešana (*EX-IM*) saskaņā ar SMK 223. panta 2. punkta c) apakšpunktu. <u>Piemērs</u> No Savienības tabakas lapām izgatavotu cigarešu izvešana pirms procedūras „ievešana pārstrādei" piemērošanas tabakas lapām no trešās valsts	1100

Vispārīgas piezīmes par pirmo ciparu 2	**Pagaidu izvešana vai pagaidu nosūtīšana**			
Pieprasītā procedūra	**37.(1). ailes apraksts**	**Juridiskais pamats**	**Paskaidrojums un piemēri attiecībā uz 37.(1). aili**	**Iespējamās kombinācijas attiecībā uz 37.(1). aili**
21	Pagaidu izvešana atbilstoši procedūrai, kas ir izvešana pārstrādei.	SMK 259.–262. pants	<u>Paskaidrojums</u> Izvešanas pārstrādei procedūra saskaņā ar SMK 259.–262. pantam. Savienības preces, kas eksportētas, lai tās pārstrādātu vai saremontētu trešā valstī un ievestu atpakaļ ES. Savienības preces, kas eksportētas, lai tās pārstrādātu vai saremontētu trešā valstī un ievestu atpakaļ Turcijā vai Andorā (vajadzīga informācijas lapa INF 2 vai līdzvērtīgs dokuments). Tekstilizstrādājumiem vienlaikus piemēro izvešanas pārstrādei procedūru un izvešanas pārstrādei procedūru ar saimniecisku ietekmi (Padomes Regula (EK) Nr. 3036/94). <u>Piemērs attiecībā uz preču remontu</u> Bojātu fotoaparātu uz laiku izved un nogādā ražotājam Japānā, lai to saremontētu vai nomainītu. <u>Piemērs attiecībā uz preču montāžu</u> 1) Printera sastāvdaļas uz laiku izved un nogādā ražotājam, lai tās iemontētu printerī. 2) Riepas izved no ES uz Japānu, lai tās uzstādītu automašīnām, un tad ieved atpakaļ Turcijā (trīsstūrveida satiksme, vajadzīga informācijas lapa INF 2). <u>Piemērs attiecībā uz tekstilpreču pārstrādi</u> Tekstilpreces, pogas un diegi tiks uz laiku izvestas ražotājam trešā valstī, lai tos pārstrādātu par krekliem. <u>Paskaidrojums par kodu kombinācijām 2141, 2151 un 2154</u> Šīs kombinācijas var izmantot attiecībā uz kompensācijas produktiem vai precēm nemainītā veidā, ko var uz laiku izvest turpmākai pārstrādei ārpus Savienības muitas teritorijas. SMK 262. pants. <u>Piemērs attiecībā uz kodu kombināciju 2145</u> Šo kombināciju var izmantot no fiskālās noliktavas izņemtu akcīzes preču izvešanā pārstrādei.	2100 2101 2107 2141 2145 2148 2151 2154 2178

Pieprasītā procedūra	37.(1). ailes apraksts	Juridiskais pamats	Paskaidrojums un piemēri attiecībā uz 37.(1). aili	Iespējamās kombinācijas attiecībā uz 37.(1). aili
23	Pagaidu izvešana ar atpakaļievešanu nemainītā veidā.	SMK 269. pants.	<u>Piemēri</u> Priekšmetu pagaidu izvešana uz izstādēm, piemēram, tirdzniecības izstādēm. Gleznas pagaidu izvešana uz izstādi trešā valstī. Tādu priekšmetu kā paraugi, profesionālais aprīkojums u. c. pagaidu izvešana. <u>Paskaidrojums</u> Savienības preces, ko uz laiku izved uz trešo valsti, lai tās atpakaļievestu ES nemainītā veidā.	2300 2307 2345 2378

Vispārīgas piezīmes par pirmo ciparu 3	**Tādu ārpussavienības preču reeksports, kurām piemēro muitas procedūru ar saimniecisku ietekmi un kuras paredzētas reeksportēšanai**			
Pieprasītā procedūra	**37.(1). ailes apraksts**	**Juridiskais pamats**	**Paskaidrojums un piemēri attiecībā uz 37.(1). aili**	**Iespējamās kombinācijas attiecībā uz 37.(1). aili**
31	Reeksports	SMK 270. pants.	<u>Paskaidrojums</u> Ārpussavienības preču reeksports saskaņā ar īpašu procedūru, kas nav tranzīts. <u>Piemēri</u> Precēm piemēro muitas noliktavas procedūru, un pēc tam tās deklarē reeksportēšanai. <u>Paskaidrojums par kodu kombināciju 3141:</u> skatīt paskaidrojumu par kodu 0141.	3100 3141 3151 3153 3154 3171 3178 3191 3192

Vispārīgas piezīmes par pirmo ciparu 4	**Kodus, kas sākas ar 4, izmanto preču brīvai apgrozībai un patēriņam, ja ir jāmaksā ievedmuitas nodokļi un valsts nodokļi, piemēram, PVN un akcīzes nodokļi.** **Atšķirība starp kodiem, kas sākas ar 4, un kodiem, kas sākas ar 6, ir tāda, ka preces ar kodu 6 vienmēr tiek reeksportētas, pamatojoties uz** SMK **259. pantu (Izvešana pārstrādei) un** SMK **203. pantu (Atpakaļnosūtītas preces). Ja preces tiek atpakaļnosūtītas pēc galīgās izvešanas un** SMK **203. pantu nepiemēro, tad tas ir jauns darījums, un jāizmanto kods, kas sākas ar 4.**			
Pieprasītā procedūra	**37.(1). ailes apraksts**	**Juridiskais pamats**	**Paskaidrojums un piemēri attiecībā uz 37.(1). aili**	**Iespējamās kombinācijas attiecībā uz 37.(1). aili**
40	Preču, uz kurām neattiecas piegāde ar atbrīvojumu no PVN, vienlaicīga laišana brīvā apgrozībā un nodošana patēriņam.	SMK 201. un 202. pants	<u>Piemērs</u> Preces, ko ieved no trešās valsts, samaksājot muitas nodokļus un PVN un/vai akcīzes nodokli. Ja piemēro kodu 40, uz precēm neattiecas piegāde uz citu dalībvalsti ar atbrīvojumu no PVN, tomēr tām var piemērot citus atbrīvojumus no PVN. Skatīt arī kodu 42 par atbrīvojumu no PVN. <u>Paskaidrojums par kodu kombināciju 4041:</u> skatīt paskaidrojumu par kodu 0141.	4000 4041 4051 4053 4054 4071 4078 4091 4092
42	Preču, uz kurām attiecas piegāde citā dalībvalstī ar atbrīvojumu no PVN un attiecīgā adījumā akcīzes nodokļa atlikto maksāšanu, vienlaicīga laišana brīvā apgrozībā un nodošana patēriņam.	SMK 201. un 202. pants	<u>Paskaidrojums</u> Atbrīvojumu no PVN un attiecīgā gadījumā akcīzes nodokļa atlikto maksāšanu piešķir, ja ievešanai seko preču piegāde vai pārvadājums uz citu dalībvalsti. Šādā gadījumā PVN un attiecīgā gadījumā akcīzes nodoklis maksājams galamērķa dalībvalstī. Lai izmantotu šo procedūru, personām jāizpilda Direktīvas 2006/112/EK 143. panta d) apakšpunkta un attiecīgā gadījumā Direktīvas 2008/118/EK 17. panta 1. punkta b) apakšpunktā izklāstītie nosacījumi. Saskaņā ar PVN direktīvas 143. panta 1. punkta d) apakšpunktu preces var ievest, piemērojot atbrīvojumu no PVN, tikai ar tāda tirgotāja starpniecību, kurš ir reģistrēts kā PVN maksātājs valstī, kurā preces tiek laistas brīvā apgrozībā, vai ar nodokļu pārstāvja (pārstāvis saskaņā ar SMK 18. pantu) starpniecību attiecīgajā valstī. <u>Piemērs</u> Preces tiek laistas brīvā apgrozībā vienā dalībvalstī, bet ir paredzētas tirgotājam citā dalībvalstī. PVN formalitātes kārto muitas aģents, kas ir nodokļu pārstāvis, izmantojot Savienības iekšējo PVN sistēmu. Tā PVN numuru un tirgotāja PVN numuru deklarē 44. ailē kopā ar attiecīgajiem *TARIC* kodiem. <u>Paskaidrojums par kodu kombināciju 4241</u>: skatīt paskaidrojumu par kodu 0141.	4200 4241 4251 4253 4254 4271 4278 4291 4292

Pieprasītā procedūra	37.(1). ailes apraksts	Juridiskais pamats	Paskaidrojums un piemēri attiecībā uz 37.(1). aili	Iespējamās kombinācijas attiecībā uz 37.(1). aili
43	Preču, uz kurām attiecas konkrēti pasākumi, kas saistīti ar kādas summas iekasēšanu pārejas periodā pēc jaunu dalībvalstu pievienošanās, vienlaicīga laišana brīvā apgrozībā un nodošana patēriņam. Šis kods un kodu kombinācija pašlaik netiek lietoti.	SMK 201. un 202. pants	<u>Piemērs</u> Tādu lauksaimniecības produktu laišana brīvā apgrozībā, kuriem īpašā pārejas periodā pēc jaunu dalībvalstu pievienošanās piemēro īpašu muitas procedūru vai īpašus pasākumus starp jaunajām dalībvalstīm un pārējo Savienību. Visas kombinācijas ar kodu 43, tāpat kā iepriekšējā procedūra, ir piemērojamas tādā pašā veidā kā kombinācijas ar kodu 40, tāpat kā iepriekšējās procedūras. Ja piemēro kodu 43, ir piemērojamas visas kombinācijas, kas līdzīgas tām, kuras izmanto, kad tiek pieprasīta procedūra 40.	4300 4341 4351 4353 4354 4371 4378 4391 4392
45	Preču laišana brīvā apgrozībā un nodošana patēriņam par PVN vai akcīzes nodokļiem un nodokļu preču noliktavu procedūras piemērošana tām.	SMK 201. un 202. pants	<u>Paskaidrojums</u> Atbrīvojums no PVN vai akcīzes nodokļa, piemērojot precēm fiskālo noliktavu procedūru. <u>Piemēri</u> No trešās valsts importētas cigaretes tiek laistas brīvā apgrozībā, un PVN ir samaksāts. Kamēr preces ir nodokļu preču noliktavā vai apstiprinātā teritorijā, akcīzes nodokļu maksāšana tiek atlikta. No trešās valsts importētas cigaretes tiek laistas brīvā apgrozībā, un akcīzes nodokļi ir samaksāti. Kamēr preces ir nodokļu preču noliktavā vai apstiprinātā teritorijā, PVN maksāšana tiek atlikta. <u>Paskaidrojums</u> par kodu kombināciju 4541: skatīt paskaidrojumu par kodu 0141.	4500 4541 4551 4553 4554 4571 4578 4591 4592
48	Aizstājējproduktu nodošana patēriņam ar vienlaicīgu laišanu brīvā apgrozībā atbilstoši procedūrai, kas ir muitas izvešana pārstrādei, pirms uz laiku eksportēto preču eksportēšanas.	SMK 262. pants.	<u>Paskaidrojums</u> Standarta apmaiņas sistēma pirms ievešanas saskaņā ar SMK 262. pantu. <u>Piemērs</u> Preces (piemēram, datoru sastāvdaļas, fotoaprīkojums) jāremontē trešā valstī, un ražotājs nosūta līdzīgas preces atvietošanai pirms attiecīgo preču faktiskās nosūtīšanas. * Šīs kombinācijas izmanto tikai izņēmuma gadījumos.	4800 4841* 4851* 4853* 4854* 4871 4878 4891* 4892*

Pieprasītā procedūra	37.(1). ailes apraksts	Juridiskais pamats	Paskaidrojums un piemēri attiecībā uz 37.(1). aili	Iespējamās kombinācijas attiecībā uz 37.(1). aili
49	Savienības preču nodošana patēriņam saistībā ar tirdzniecību starp Savienības muitas teritorijas daļām, kurās piemēro Padomes Direktīvas Nr. 2006/112/EK noteikumus, un šās teritorijas daļām, kurās minētos noteikumus nepiemēro, vai saistībā ar tirdzniecību starp šās teritorijas daļām, kurās minētos noteikumus nepiemēro. Preču nodošana patēriņam saistībā ar tirdzniecību starp Savienību un valstīm, ar kurām tā izveidojusi muitas savienību.	SMK 1. panta 3. punkts.	<u>Paskaidrojums</u> Preču ievešana ar nodošanu patēriņam no Savienības daļām, kurās netiek piemērota PVN Direktīva (Padomes Direktīva Nr. 2006/112/EK). <u>Piemēri</u> Preces, kas ievestas no Martinikas, tiek nodotas patēriņam Beļģijā. (*CO* 1.(1). aile kopā ar 37.(1). aili; pieprasītā procedūra 49) Preces no Andoras vai Sanmarīno, kas tiek nodotas patēriņam Vācijā. *(IM* 1.(1). aile kopā ar 37.(1). aili; pieprasītā procedūra 49) Preces no Kanāriju salām uz Nīderlandi patēriņam, <u>un</u> nodokļu preču noliktavu procedūras piemērošana precēm vai nu attiecībā uz PVN, vai akcīzes nodokļiem (*CO* 1.(1). aile kopā ar 37.(1). aili; pieprasītā procedūra 49).	4900 4910 4901 4978

Vispārīgi par pirmo ciparu 5	**Preces, ko ieved uz laiku.**			
Pieprasītā procedūra	**37.(1). ailes apraksts**	**Juridiskais pamats**	**Paskaidrojums un piemēri attiecībā uz 37.(1). aili**	**Iespējamās kombinācijas attiecībā uz 37.(1). aili**
51	Ievešanas pārstrādei procedūra	SMK 256.–258. pants.	<u>Paskaidrojums</u> Ievešana pārstrādei saskaņā ar SMK 256.–258. pantu. Preces, ko ieved no trešās valsts, lai tās reeksportētu pēc saremontēšanas vai pārstrādes ES. Nodokļu un maksājumu samaksa tiek atlikta līdz procedūra tiek noslēgta (SMK 215. pants). Preces, kam ES tiek piemērota ievešanas pārstrādei procedūra un kas tiek laistas brīvā apgrozībā Andorā (var izmantot informācijas lapu INF 1). <u>Piemērs attiecībā uz kodu kombināciju 5111</u>. Ievedamu preču ievešana pēc tādu pārstrādes produktu izvešanas, kuri iegūti no līdzvērtīgām precēm. <u>Paskaidrojums</u> par kodu kombināciju 5141: skatīt paskaidrojumu par kodu 0141.	5100 5111 5121 5141 5151 5153 5154 5171 5178 5191 5192

Pieprasītā procedūra	37.(1). ailes apraksts	Juridiskais pamats	Paskaidrojums un piemēri attiecībā uz 37.(1). aili	Iespējamās kombinācijas attiecībā uz 37.(1). aili
53	Ievešana, izmantojot pagaidu ievešanas procedūru	SMK 250.–253. pants.	Papildus kodam 53 pirmajā apakšiedaļā vienmēr ir vajadzīgs kods 37.(2). ailes otrajā apakšiedaļā (D kategorija), lai apzīmētu tādu preču iedabu, uz kurām var attiecināt pagaidu ievešanu. Piemērs Pagaidu ievešana attiecas uz: - precēm izstādīšanai (SMK DA 234. pants). - profesionālās darbības piederumiem (SMK DA 226. pants) - paraugiem (SMK DA 232. pants) <u>Piemēri attiecībā uz kombināciju 5353</u> Mainās tādas gleznas īpašnieks, kura atrodas izstādē Vācijā. Jaunais īpašnieks vēlreiz piemēro gleznai pagaidu ievešanu, izmantojot savu atļauju. Paskaidrojums par kodu kombināciju 5341: skatīt paskaidrojumu par kodu 0141.	5300 5341 5351 5353 5354 5371 5378 5391 5392

Vispārīgas piezīmes par pirmo ciparu 6	**Atpakaļievešana laišanai brīvā apgrozībā un nodošanai patēriņam** **Atšķirība starp kodiem, kas sākas ar 4, un kodiem, kas sākas ar 6, ir tāda, ka preces, kas ievestas ar kodu, kurš sākas ar 4, tiek laistas brīvā apgrozībā (izņemot kodu 49) un nodotas patēriņam, savukārt preces, kas tiek atpakaļievestas ar kodu, kurš sākas ar 6, tiek ievestas Savienībā pēc galīgas izvešanas vai pagaidu izvešanas, pamatojoties uz** SMK **259. pantu (Izvešana pārstrādei) un SMK 203. pantu (Atpakaļievestas preces), ar vienlaicīgu laišanu brīvā apgrozībā un nodošanu patēriņam. Kodus, kas sākas ar 6, var izmantot tikai kopā ar iepriekšēju procedūru.**			
Pieprasītā procedūra	**37.(1). ailes apraksts**	**Juridiskais pamats**	**Paskaidrojums un piemēri attiecībā uz 37.(1). aili**	**Iespējamās kombinācijas attiecībā uz 37.(1). aili**
61	Preču, uz kurām neattiecas piegāde ar atbrīvojumu no PVN, atpakaļievešana ar vienlaicīgu laišanu brīvā apgrozībā un nodošanu patēriņam	SMK 259.–262. un 203.–207. pants	<u>Paskaidrojums</u> 1. Preču atpakaļievešana pēc pagaidu izvešanas no Savienības atbilstoši izvešanas pārstrādei procedūrai. Nodokļus un maksājumus vispārīgi aprēķina, pamatojoties uz pārstrādes vai remonta izmaksām. 2. Atpakaļievešana pēc pagaidu izvešanas nosūtīšanai atpakaļ nemainītā veidā. Skatīt arī kodu 63 par atbrīvojumu no PVN. <u>Piemēri attiecībā uz kodu kombināciju 6121</u> 1. Iepriekš ievestu Korejas fotoaparātu ieved atpakaļ pēc garantijas remonta izcelsmes valstī. 2. Preces, kuras izvestas atbilstoši muitas izvešanas pārstrādei procedūrai un kurām, tās ievedot atpakaļ, tiek piemērota muitas noliktavas procedūra, tiek nodotas patēriņam ar vienlaicīgu laišanu brīvā apgrozībā = 6121 (nevis 6171). (Pirmā darbība — pagaidu izvešana izvešanas pārstrādei procedūrai = 2100; otrā darbība — uzglabāšana muitas noliktavā = 7121; trešā darbība — nodošana patēriņam + laišana brīvā apgrozībā = 6121). <u>Piemērs</u> attiecībā uz kodu kombināciju 6123: gleznas atpakaļievešana pēc pagaidu izvešanas uz izstādi trešā valstī. <u>Paskaidrojums</u> par kodu kombināciju 6110: pēc pagaidu izvešanas preces atkārtoti ieved Savienībā kā atpakaļ nosūtītas preces saskaņā ar SMK 203.–207. pantu. Ja SMK 203. pantu nepiemēro, preces jādeklarē ar kodu, kas sākas ar 4. <u>Paskaidrojums par kodu kombinācijām 6171 un 6178:</u> Pēc pagaidu izvešanas, izmantojot iepriekšējo procedūru 23, preces tiek nodotas muitas noliktavā un pēc tam ievestas atpakaļ nemainītā veidā.	6110 6121 6123 6171 6178

			Iepriekšējā pagaidu izvešanas procedūra nav īpaša procedūra, tāpēc vispārējais noteikums par 37. aili paredz, ka šādā gadījumā jāizmanto iepriekšējā procedūra 71 vai 78. <u>Paskaidrojums</u> par iepriekšējās procedūras kodu 10: skatīt paskaidrojumu par kodu 10 .	

Pieprasītā procedūra	37.(1). ailes apraksts	Juridiskais pamats	Paskaidrojums un piemēri attiecībā uz 37.(1). aili	Iespējamās kombinācijas attiecībā uz 37.(1). aili
63	Preču, uz kurām attiecas piegāde citā dalībvalstī ar atbrīvojumu no PVN, atpakaļievešana ar vienlaicīgu laišanu brīvā apgrozībā un nodošanu patēriņam.	SMK 259.–262. un 203.–207. pants	Paskaidrojums Atpakaļievešana pēc izvešanas pārstrādei vai pagaidu izvešanas ar atbrīvojumu no PVN. Atbrīvojumu no PVN un attiecīgā adījumā akcīzes nodokļa atlikto maksāšanu piešķir, ja ievešanai seko preču piegāde vai pārvadājums uz citu dalībvalsti. Šādā gadījumā PVN un attiecīgā gadījumā akcīzes nodoklis maksājams galamērķa dalībvalstī. Lai izmantotu šo procedūru, personām jāizpilda Direktīvas 2006/112/EK 143. pantā un attiecīgā gadījumā Direktīvas 2008/118/EK 17. panta 1. punkta b) apakšpunktā izklāstītie nosacījumi. Saskaņā ar PVN direktīvas 143. pantu preces var ievest atpakaļ ar atbrīvojumu no PVN, vienīgi ar tāda tirgotāja starpniecību, kurš reģistrēts kā PVN maksātājs valstī, kurā preces laiž brīvā apgrozībā, vai ar nodokļu pārstāvja starpniecību (pārstāvis atbilstīgi SMK 18. pantam) attiecīgajā valstī. Paskaidrojums par kodu kombināciju 6310: skatīt paskaidrojumu par kodu 6110. Paskaidrojums par kodu kombinācijām 6371 un 6178: skatīt paskaidrojumus par kodiem 6171 un 6178. Paskaidrojums par iepriekšējās procedūras kodu 10: skatīt paskaidrojumu par kodu 10.	6310 6321 6323 6371 6378
68	Atpakaļievešana ar daļēju nodošanu patēriņam un vienlaicīgu laišanu brīvā apgrozībā, un tādas noliktavu procedūras piemērošanu precēm, kas nav muitas noliktavas procedūra.	SMK 259.–262. un 203.–207. pants	Piemērs Pārstrādāti alkoholiskie dzērieni tiek ievesti atpakaļ un novietoti akcīzes preču noliktavā. Šis kods ir līdzīgs kodam 45, tomēr vienīgā atšķirība ir, ka kods 68 ir saistīts ar atpakaļievešanu pēc (pagaidu) izvešanas, savukārt kods 45 attiecas tikai uz ievešanu pretstatā atpakaļievešanai. Piemērs attiecībā uz kodu kombināciju 6823: Akcīzes produktu atpakaļievešana un vienlaicīga novietošana akcīzes preču noliktavā pēc pagaidu izvešanas uz pārtikas un dzērienu gadatirgu. Paskaidrojums par kodu kombināciju 6810: skatīt paskaidrojumu par kodu 6110. Paskaidrojums par kodu kombinācijām	6810 6821 6823 6871 6878

			6871 un 6878: skatīt paskaidrojumus par kodiem 6171 un 6178. <u>Paskaidrojums</u> par iepriekšējās procedūras kodu 10: skatīt paskaidrojumu par kodu 10 .	

Vispārīgas piezīmes par pirmo ciparu 7	**Muitas noliktavas procedūras piemērošana precēm.**			
Pieprasītā procedūra	**37.(1). ailes apraksts**	**Juridiskais pamats**	**Paskaidrojums un piemēri attiecībā uz 37.(1). aili**	**Iespējamās kombinācijas attiecībā uz 37.(1). aili**
71	Muitas noliktavas procedūras piemērošana precēm.	SMK 240.–242. pants.	Paskaidrojums Muitas noliktavas procedūras piemērošana precēm. Tas nekādā ziņā neliedz preces vienlaicīgi novietot, piemēram, akcīzes vai PVN preču noliktavā. Paskaidrojums par kodu kombinācijām 7101, 7140, 7142, 7145: skatīt paskaidrojumus par kodiem 1001, 1040, 1042 un 1045. Paskaidrojums par kodu kombināciju 7141: skatīt paskaidrojumu par kodu 0141.	7100 7101 7110 7121 7123 7140 7141 7142 7145 7151 7153 7154 7171 7178 7191 7192

Vispārīga informācija	**Tālāk norādītos kodus nevar izmantot kā procedūras koda pirmos divus ciparus; tos var izmantot tikai, lai norādītu iepriekšējo procedūru.**	
00	Šo kodu izmanto, lai norādītu, ka iepriekšējas procedūras nav	
41	Procedūra ievešanas pārstrādei procedūra (nodokļu atmaksas sistēma).	Paskaidrojums Šo kodu izmanto, lai noslēgtu ievešanas pārstrādei procedūru atbilstīgi nodokļu atmaksas sistēmai, kas tika sākta pirms 2016. gada 1. maija. Nodokļu atmaksas sistēma nav iespējama saskaņā ar SMK.
54	Ievešana pārstrādei citā dalībvalstī (bez laišanas brīvā apgrozībā minētajā dalībvalstī).	Paskaidrojums Šo kodu izmanto, lai reģistrētu darbību Savienības iekšējās tirdzniecības statistikas vajadzībām. Piemērs. Precēm no trešās valsts Beļģijā piemēro ievešanu pārstrādei (5100). Pēc procedūras "ievešana pārstrādei" izpildes tās nosūta uz Vāciju laišanai brīvā apgrozībā (4054) vai turpmākai pārstrādei (5154)..
78	Preču ievešana brīvajā zonā, piemērojot II tipa kontroli	Šo kodu izmanto, lai noslēgtu brīvās zonas II tipa procedūras precēm, kam procedūra tiek piemērota pirms 2016. gada 1. maija. Saskaņā ar SMK kods vairs nav nepieciešams.
91	Preču nodošana pārstrādei muitas kontrolē	Šo kodu izmanto, lai noslēgtu pārstrādi atbilstīgi muitas kontroles procedūrai, kas sākta pirms 2016. gada 1. maija. Pārstrāde muitas kontrolē vairs nepastāv saskaņā ar SMK.
92	Pārstrāde muitas kontrolē cita dalībvalstī (bez laišanas brīvā apgrozībā minētajā dalībvalstī)	Paskaidrojums Šo kodu izmanto, lai reģistrētu darbību Savienības iekšējās tirdzniecības statistikas vajadzībām. Piemērs Precēm no trešās valsts Beļģijā piemēro pārstrādi muitas kontrolē (9100). Pēc pārstrādes izpildes tās nosūta uz Vāciju laišanai brīvā apgrozībā (4092) vai turpmākai pārstrādei (9192).

37. ailes otrā apakšiedaļa

Tālāk tabulā ir sniegti paskaidrojumi par **dažiem** iespējamiem Savienības kodiem, ko var lietot 37. ailes otrajā apakšiedaļā.

37.(2). ailē vietas pietiek tikai vienam kodam. Attiecīgi, ja vienlaikus ir iespējams izmantot vairāk nekā vienu kodu, 37.(2). ailē vēlams ierakstīt svarīgāko kodu, savukārt citus kodus var ierakstīt citās ailēs, piemēram, 44. ailē, atkarībā no dalībvalstu izstrādātajiem *ad hoc* tehniskajiem risinājumiem.

Ievešana pārstrādei (IeP) (A kategorija) ***(*SMK *256. pants)***			
Procedūra	Juridiskais pamats	Kods	
Ievešana			
Preces, kam piemēro IeP procedūru (tikai PVN)	SMK 256.–258. pants un dalībvalstu tiesību akti	A04	

Izvešana pārstrādei (IzP) (B kategorija) ***(*SMK *259. pants)***			
Procedūra	Juridiskais pamats	Kods	
Ievešana			
Pārstrādes produkti, ko nosūta atpakaļ pēc garantijas remonta	SMK 260. pants	B02	
Pārstrādes produkti, ko nosūta atpakaļ pēc nomaiņas saskaņā ar garantiju	SMK 261. pants	B03	

Atbrīvojums (C kategorija) ***(Regula (EEK) Nr. 1186/2009)***			
	Pants	Kods	Paskaidrojums/Piemērs
Atbrīvojums no ievedmuitas nodokļiem			
Sūtījumi ar nenozīmīgu vērtību	23	C07	Sūtījumi ar nenozīmīgu vērtību, kas nosūtīti no trešās valsts tieši saņēmējam Savienībā. Preces var deklarēt mutiski atbilstoši SMK DA 135. pantam. Tomēr SMK DA 142. pantā minētajos gadījumos mutiska deklarēšana nav atļauta un ir jāiesniedz standarta muitas deklarācija, tajā norādot kodu C07.
Sūtījumi, ko viena privātpersona sūta citai privātpersonai	25	C08	Nekomerciāli sūtījumi, kas sūtīti no trešās valsts un no vienas privātpersonas citai. Preces var deklarēt mutiski atbilstoši SMK DA 135. pantam. Tomēr SMK DA 142. pantā minētajos gadījumos mutiska deklarēšana nav atļauta un ir jāiesniedz standarta muitas deklarācija, tajā norādot kodu C08.
Ražošanas līdzekļi un cits aprīkojums, ko ieved, pārvietojot darbības vietu no trešās valsts uz Savienību	28	C09	Piemēri 1. Korejas automobiļu ražotājs beidzis ražošanu ASV. Lai iegūtu piekļuvi ES tirgum, tas būvē rūpnīcu Slovākijā, kurā tas izmantos, piemēram, spiedes un automātiskās metināšanas iekārtas, kas iepriekš divus gadus tika izmantotas ASV rūpnīcā. 2. ASV dzērienu ražošanas uzņēmums izveidojis filiāli Lietuvā. Šai filiālei paredzētais aprīkojums tiek transportēts no tās pašas ASV rūpnīcas citas filiāles, kas pārtraukusi darbību Baltkrievijā, un ja aprīkojums faktiski izmantots vairāk nekā 12 mēnešu
Mājdzīvnieki, ko izved, pārvietojot lauksaimniecisko darbību no Savienības uz trešo valsti	115	C51	Pašlaik šis ir pasīvs kods
Lopbarība un ēdiens, kas ir līdzi dzīvniekiem, tos izvedot	121	C52	Pašlaik šis ir pasīvs kods

Pagaidu ievešana (D kategorija) *(*SMK DA*)*			
Procedūra	SMK DA	Code	Paskaidrojums/Piemērs
Paletes	208. un 209. pants	D01	Paletes jānorāda 31. ailē kā iepakojuma veids, ko izmanto preču transportēšanai uz paletēm (transportlīdzeklis). Šo kodu var izmantot, ja uz laiku ieved tukšas paletes. **Paletes** parasti jādeklarē mutiski (SMK DA 136. pants) vai saskaņā ar SMK DA 139. un 141. pantu.
Konteineri	210. un 211. pants	D02	Konteineri jānorāda 31. ailē, tajā ierakstot konteinera numuru, ja preces transportē konteineros (transportlīdzeklis). Šo kodu var izmantot, ja uz laiku ieved tukšus konteinerus. **Konteineri** parasti jādeklarē mutiski (SMK DA 136. pants) vai saskaņā ar SMK DA 139. un 141. pantu.
Transportlīdzekļi	212. pants	D03	Transportlīdzekļi jānorāda 18. ailē, ierakstot to reģistrācijas numuru, ja preces tiek tajos transportētas.

Procedūra	SMK DA	Kods	Paskaidrojums /Piemērs
Iepakojumi, ar kravu 5. vispārīgais kombinētās nomenklatūras interpretācijas noteikums Papildus iepriekš minētajiem noteikumiem attiecībā uz tajos minētajām precēm jāievēro arī šādi noteikumi: a) fotoaparātu, mūzikas instrumentu, ieroču, rasēšanas piederumu vai kaklarotu futrāļus, makstis un tamlīdzīgu iepakojumu, kam ir īpaša forma vai kas paredzēts konkrētu priekšmetu vai priekšmetu komplektu glabāšanai, kas piemērots ilgstošai lietošanai un ko uzrāda kopā ar šiem priekšmetiem, klasificē kopā ar šiem priekšmetiem, ja tos parasti pārdod šādā iesaiņojumā. Šis noteikums neattiecas uz iepakojumu, kas piešķir pamatīpašības visam izstrādājumam; b) ievērojot 5. noteikuma a) apakšpunktu, iepakojuma materiālus un iepakojuma tvertnes (1), kurā ir preces, klasificē kopā ar precēm, ja attiecīgās preces parasti šādi iepako. Tomēr šis noteikums nav saistošs, ja ir skaidri redzams, ka šāds iepakojums vai tara ir derīga vairākkārtējai izmantošanai. (1) „Iepakojuma materiāli” un „iepakojuma tvertnes” ir ārējais vai tiešais iepakojums, trauki, ietinamie materiāli vai turētāji, izņemot transporta ierīces (piemēram, pārvadājuma konteinerus), brezentu, polispastu vai transporta palīgaprīkojumu. Apzīmējums „iepakojuma tvertnes” neattiecas uz iepakojumu, kas minēts 5. vispārīgā noteikuma a) apakšpunktā .	228. pants	D14	Ja deklarētājs izvēlas iepakojumam un precēm izmantot atsevišķas deklarācijas, pamatojoties uz 5. vispārīgo noteikumu (vairākkārtējai izmantošanai piemērots iepakojums), šo kodu var izmantot tikai atsevišķu preču pozīcijā attiecībā uz konkrēto iepakojumu atbilstoši muitas procedūrai, ko piemēro pagaidu ievešanai. Precēm var piemērot jebkuru iespējamo muitas procedūru.

Lauksaimniecības produkti (*E kategorija)*			
Procedūra	Juridiskais pamats	Kods	Paskaidrojums/piemērs
Imports			
Pozīcijas cenas izmantošana, nosakot muitas vērtību atsevišķām ātrbojīgām precēm	SMK 74. panta 2. punkta c) apakšpunkts un SMK ĪA 142. panta 6. punkts.	E01	
Eksports			
Lauksaimniecības produkti, par kuriem tiek prasīta kompensācija uz eksporta licences pamata (I pielikuma preces).	Regulas (EK) Nr. 612/2009 4. panta 1. punkts saistībā ar lauksaimniecība s tirgu kopīgo organizāciju (Regulas (EK) 1234/2007 167. pants)	E51	Tiesības uz kompensāciju par I pielikuma preču izvešanu ir tikai tad, ja uzrāda eksporta licenci ar iepriekš noteiktu kompensāciju.
Lauksaimniecības produkti, par kuriem tiek prasīta kompensācija, bez eksporta licences (I pielikuma preces).	Regulas (EK) Nr. 612/2009 4. panta 1. punkts	E52	Tiesības uz kompensāciju par I pielikuma preču izvešanu var iegūt, neuzrādot eksporta licenci ar iepriekš noteiktu kompensāciju, pamatojoties uz izņēmuma noteikumu.
Mazos daudzumos izvedami lauksaimniecības produkti, par kuriem tiek prasīta kompensācija, bez eksporta licences (I pielikuma preces) .	Regulas (EK) Nr.612/2009 4. panta 1. punkts	E53	Skatīt iepriekš
Lauksaimniecības produkti, par kuriem tiek prasīta kompensācija uz kompensācijas sertifikāta pamata (preces, kas nav I pielikuma preces).	Regulas (EK) 1234/2007 162. pants, Regulas (ES) Nr. 578/2010 21. pants	E61	Kompensācijas pieprasījums, lai izvestu preces, kas nav 1. pielikuma preces, ir atkarīgs no kompensācijas sertifikāta uzrādīšanas.
Lauksaimniecības produkti, par kuriem tiek prasīta kompensācija, bez kompensācijas sertifikāta (preces, kas nav I pielikuma preces)	Regulas (ES) Nr. 578/2010 42. panta 2. punkts un 43. pants	E62	Kompensācijas pieprasījums, lai izvestu preces, kas nav 1. pielikuma preces, nav atkarīgs no kompensācijas sertifikāta uzrādīšanas, pamatojoties uz izņēmuma noteikumu (tā nav izvešana nelielos daudzumos, kas minēta Regulas (EK) Nr. 1043/2005 IV nodaļā).
„Lauksaimniecības produkti, par kuriem tiek prasīta kompensācija, bez kompensācijas sertifikāta, jo ir piemērojams „mazo izvedēju" noteikums (preces, kas nav I pielikuma preces)"	Regulas (ES) Nr. 578/2010) 42. panta 1. punkts	E63	Kompensācijas pieprasījums, lai izvestu preces, kas nav 1. pielikuma preces, nav atkarīgs no

			kompensācijas sertifikāta uzrādīšanas, jo lauksaimniecības produkti tiek izvesti nelielos daudzumos.

Citi (*F kategorija*)			
Procedūra	Juridiskais pamats	Kods	Paskaidrojums /Piemērs
Imports			
Atbrīvojums no ievedmuitas nodokļiem attiecībā uz atpakaļievestām precēm (SMK 203. pants)		F01	Atbrīvojums tikai no ievedmuitas nodokļiem. Valsts nodokļi ir piemērojami .
Atbrīvojums no ievedmuitas nodokļiem atpakaļievestām precēm (īpašie gadījumi, kas noteikti SMK-DA 159. panta 1. punktā: lauksaimniecības preces)		F02	Atbrīvojums tikai no ievedmuitas nodokļiem. Valsts nodokļi ir piemērojami
Atbrīvojums no ievedmuitas nodokļiem atpakaļievestām precēm (īpašie gadījumi, kas noteikti SMK DA 158. panta 2. punktā: labošana vai atjaunošana)		F03	Atbrīvojums tikai no ievedmuitas nodokļiem. Valsts nodokļi ir piemērojami
Preču, kurām piemēro pagaidu ievešanu, laišanu brīvā apgrozībā sarīkojumiem vai pārdošanai, piemērojot aprēķinu elementus, kas ir spēkā brīdī, kad saņemta deklarācija par laišanu brīvā apgrozībā		F41	
Eksports			
Provianta piegāde		F61	PVN direktīvas 15. panta 4. un 7. punkts. Regulas Nr. 1917/2000 24. panta a) punkts ir piemērojams, kamēr 37.(2). aili izmanto statistikas vajadzībām.

Procedūra	Juridiskais pamats	Kods	Paskaidrojums/Piemērs
Tādu preču piegāde, par kurām var saņemt kompensāciju	Regulas (EK) 612/2009 33. pants un Regulas (EK) Nr.612/2009 4. panta 1. punkta otrās daļas otrais ievilkums	F62	Šo procedūru var uzskatīt par izvešanu no Savienības muitas teritorijas. Izvešanas vai kompensācijas sertifikāts nav vajadzīgs.
Ievešana provianta noliktavā (Komisijas Regulas (EK) Nr. 612/2009 37.–40. pants)	Regulas (EK) 612/2009 37.–40. pants un Regulas (EK) Nr.612/2009 4. panta 1. punkta otrās daļas otrais ievilkums	F63	Šo procedūru var uzskatīt par izvešanu no Savienības muitas teritorijas. Izvešanas vai kompensācijas sertifikāts nav vajadzīgs .

38. aile. Neto svars (kg)

VAD norādījumos sniegta plašāka informācija par dažiem PDA 9. pielikuma C.1 un D.1 papildinājumā ietvertajiem noteikumiem un kodiem. To pilns teksts ir pieejams PDA 9. pielikuma C.1 un D.1 papildinājumā.

38. Neto svars (kg)

38. ailes aizpildīšana pārsvarā ir obligāta attiecībā uz visām procedūrām.

Ieraksta attiecīgajā 31. ailē raksturoto preču neto svaru kilogramos. Neto svars ir preču svars bez iepakojuma. Tranzīta gadījumā 38. aile jāaizpilda tikai tad, ja to paredz Savienības tiesību akti.

Ja preces tiek laistas brīvā apgrozībā, šī informācija nav vajadzīga attiecībā uz precēm, par kurām ir tiesības saņemt atbrīvojumu no ievedmuitas nodokļiem, ja vien muita neuzskata, ka tā ir vajadzīga, lai piemērotu noteikumus, kas reglamentē attiecīgo preču laišanu brīvā apgrozībā.

„Iepakojums" ir materiāli un sastāvdaļas, ko izmanto jebkurā iepakošanas darbībā, lai iesaiņotu, saturētu un aizsargātu priekšmetus vai vielas transportēšanas laikā.[1] Dažādie iepakojuma veidi, kuru svars nav iekļauts neto svarā (pamatojoties uz to, ka tos izmanto tikai transportēšanai), ir uzskaitīti PDA 9. pielikuma D.1 papildinājumā par 31. aili. „Iepakojums" ietver visus priekšmetus un jo īpaši turētājus, ko izmanto kā preču ārējos vai iekšējos pārsegus, turētājus, uz kuriem preces uztītas, ap kuriem tās aptītas vai pie kuriem tās piestiprinātas, konteinerus (izņemot starptautiskajās konvencijās definētos) un tvertnes. Minētais termins neattiecas uz transportlīdzekļiem un transporta aprīkojuma priekšmetiem, piemēram, paliktņiem un kravas konteineriem.

Piemērs
Uzņēmums ieved 1000 vīna pudeļu. Katras vīna pudeles svars ir 1,25 kg, un vīna svars katrā pudelē ir 0,75 kg. Tādējādi 38. ailē ieraksta skaitli 750 (nevis vienības vērtību).

[1] ANO/EEK Ieteikums Nr. 21

42. aile. Pozīcijas cena

VAD norādījumos sniegta plašāka informācija par dažiem PDA 9. pielikuma C.1 un D.1 papildinājumā ietvertajiem noteikumiem un kodiem. To pilns teksts ir pieejams PDA 9. pielikuma C.1 un D.1 papildinājumā.

42. Pozīcijas cena

42. ailes aizpildīšana ir obligāta attiecībā uz šādām procedūrām:

laišana brīvā apgrozībā vai galapatēriņš;

īpašas procedūras, kas nav tranzīts, piemēram, ievešana pārstrādei vai pagaidu ievešana, piemērošana.

„Pozīcijas cena" nozīmē to rēķinā norādītās cenas daļu, kas attiecas uz konkrēto vienību. Ja izmanto 22. ailes otro apakšiedaļu, tad pozīcijas cena ir tā 22. ailē ierakstītās rēķinā norādītās cenas daļa, kas attiecas uz preču pozīciju saskaņā ar piegādes nosacījumiem. Summai, kas ierakstīta 42. ailē attiecībā uz visām muitas deklarācijā norādītajām vienībām, jābūt vienādai ar 22. ailes otrajā apakšiedaļā ierakstīto kopsummu.

Pozīcijas cena jānorāda 22. ailes pirmajā apakšiedaļā minētajā valūtā, un to var norādīt ar divām zīmēm aiz komata. Ja 22. ailes otro apakšiedaļu neizmanto, ir piemērojama tā pati metode, ko izmanto 42. ailes aizpildīšana.

PIEMĒRI

Aprēķina veids	**Vienī bas**	**Rēķinā norādītā cena**	**22. ailes aizpildīšana**	**42. ailes aizpildīšana**
Deklarēšana preču laišanai brīvā apgrozībā Piegādes nosacījumi *EXW*	3	$2500,50 (vienība 1) $1000,00 (vienība 2) $1500,00 (vienība 3) **$5000,50** (kopā)	$5000,50	2500,50 (vienība 1) 1000,00 (vienība 2) 1500,00 (vienība 3)
Deklarēšana preču laišanai brīvā apgrozībā pēc to izvešanas pārstrādei. Piegādes nosacījumi *EXW*	1	$1000,50 (pārstrādes cena) $980,00 (Cena pievienotajam materiālam, kas nav ES izcelsmes materiāls) **$1980,50** (kopā)	$1980,50	1980,50

Ja rēķinā ir ietverta vairāk nekā viena vienība un rēķinā norādītā summa ietver arī papildu izmaksas, kas apkopotas par visām vienībām un rēķinā norādītas atsevišķi, šīs papildu izmaksas jādala uz visām vienībām (kravas pārvadājuma izmaksas jādala ar svaru vai tilpumu, apdrošināšanas izmaksas jādala ar cenu utt.).

Aprēķina veids	**Vienī bas**	**Rēķinā norādītā cena**	**22. ailes aizpildīšana**	**42. ailes aizpildīšana**
Deklarēšana preču ievešanai pārstrādei Piegādes nosacījumi *FOB* (papildu izmaksas aprēķina	3	£1250,00 (vienība 1 — 10 kg) £860,00 (vienība 2 — 20 kg) £3000,00 (vienība 3 — 30 kg) £540,00 (Kravas pārvadājumu	£5650,00	1340,00 (vienība 1) 1040,00 (vienība 2) 3270,00 (vienība 3) **Kravas pārvadājuma**

atsevišķi)		izmaksas 60 kg) **£5650,00** (Kopā)		**izmaksu** aprēķins ir proporcionāls vienību 1, 2 un 3 svaram (1:2:3), piemēram, 1/6 x 540 = 90 (vienība 1) 2/6 x 540 = 180 (vienība 2) 3/6 x 540 = 270 (vienība 3)
Deklarēšana preču laišanai brīvā apgrozībā Piegādes nosacījumi *DDU*	2	$2000,00 (vienība 1 — 100 kg) $1000,00 (vienība 2 — 50 kg) $50,00 (Apdrošināšanas izmaksas) $500,00 (Kravas pārvadājumu izmaksas 150 kg) $**3550,00** (Kopā)	$3550,00	2366,67 (vienība 1)(2000+333,333+33,333) 1183,33 (vienība 1) (1 000+16,667+166,667) **Kravas pārvadājuma izmaksu** aprēķins attiecībā uz svaru ir proporcionāls vienību 1 un 2 (1:2) svaram. Piemērs vienība 1 : 100/150 x 500 = 333,333 vienība 2: 50/150 x 500 = 166,667 **Apdrošināšanas izmaksu** aprēķins attiecībā uz cenu ir proporcionāls vienību 1 un 2 (1:2) cenai. Piemērs vienība 1: 2000/ 3000x 50 = 33,333 vienība 2: 1000/ 3000x 500 = 16, 667
Deklarēšana preču laišanai brīvā apgrozībā Piegādes nosacījumi *DDP*	2	€3000,00 (vienība 1 100 kg) €60,00 (vienība 1 nodoklis) €1800,00 (vienība 2 50 kg) €27,00 (vienība 2 nodoklis) €48,00 (apdrošināšanas izmaksas) €500,00 (kravas pārvadājuma izmaksas 150 kg) **€5435,00** (kopā)	**€5435,00**	34233,33 (vienība 1) (3 000+60+30+333,333) 2 011,67 (vienība 2) (2 000+27+18+166,667) **Kravas pārvadājuma izmaksu** aprēķins attiecībā uz svaru ir proporcionāls vienību 1 un 2 (1:2) svaram. Piemērs vienība 1 : 100/150 x

				500 = 333,333 vienība 2: 50/150 x 500 = 166,667 **Apdrošināšanas izmaksu** aprēķins attiecībā uz cenu ir proporcionāls vienību 1 un 2 (1:2) cenai. Piemērs vienība 1 : 3000/ 4800x 48 = 30 vienība 2: 1800/ 4800 x 48 = 18

44. aile. Papildu informācija/ uzrādītie dokumenti/ sertifikāti un atļaujas

VAD norādījumos sniegta plašāka informācija par dažiem PDA 9. pielikuma C.1 un D.1 papildinājumā ietvertajiem noteikumiem un kodiem. To pilns teksts ir pieejams PDA 9. pielikuma C.1 un D.1 papildinājumā.

Šīs ailes aizpildīšana ir obligāta attiecībā uz jebkuru muitas procedūru:

1. Eksports.
2. Reeksports pēc ievešanas pārstrādei, pagaidu ievešana.
3. Reeksports pēc muitas noliktavas procedūras.
4. Izvešana pārstrādei.
5. Tranzīts.
6. Savienības preču muitas statuss.
7. Laišana brīvā apgrozībā un galapatēriņš.
8. Ievešana pārstrādei, pagaidu ievešana.
9. Novietošana muitas noliktavā.

Izmantojot attiecīgos Savienības kodus, ieraksta datus, ko paredz konkrēti piemērojamie noteikumi, kopā ar uzskaites datiem dokumentos, kurus uzrāda papildus deklarācijai, ieskaitot jebkuru T5 kontroleksemplāru kārtas numurus.

Apakšiedaļu „PZ kods" (Papildu ziņu kods) nedrīkst izmantot.
Ja deklarāciju, ar kuru precēm piemēro muitas noliktavas procedūru, vai reeksporta deklarāciju, ar kuru noslēdz muitas noliktavas procedūru, iesniedz muitas iestādei, kas nav uzraudzības iestāde, tad jāieraksta uzraudzības iestādes nosaukums un pilna adrese.

Deklarācijās, kas sagatavotas dalībvalstīs, kuras euro ieviešanas pārejas periodā dod uzņēmējiem iespēju muitas deklarācijās kā vienību norādīt euro, šajā ailē — ieteicams apakšējā labajā apakšiedaļā — jānorāda izmantotā naudas vienība (valsts valūtas vai euro vienība). Dalībvalstis var noteikt, ka šo apzīmējumu 44. ailē var iekļaut tikai attiecībā uz deklarācijas pirmo vienību. Šajā gadījumā informāciju uzskata par attiecināmu uz visām deklarācijā ietvertajām vienībām. Šo informāciju norāda kā *ISO* trīsburtu valūtas kodu (*ISO* 4217). *Piemērs*: Latvijas lati = LVL.

44. aili izmanto, lai norādītu informāciju par dokumentiem, sertifikātiem un atļaujām, kas pievienotas muitas deklarācijai, un arī papildu ziņas, kas attiecas uz preču apgrozību. Attiecīgi 44. aile ietver šādu informāciju:

1) muitas papildu ziņas;
2) dokumenti, sertifikāti un atļaujas, ko paredz Savienības tiesību akti (piemēram, tiesību akti muitas jomā, t. i., SMK-ĪA 145. pants, 9. pants Padomes 2009. gada 5. maija Regulā (EK) Nr. 428/2009, ar ko izveido Kopienas režīmu divējāda lietojuma preču eksporta, pārvadājumu, starpniecības un tranzīta kontrolei, un 4. panta 1. punkta pirmā daļa Komisijas Regulā (EK) Nr. 612/2009 attiecībā uz izvešanas sertifikātu, izvedot lauksaimniecības produktus, par kuriem piešķir izvešanas kompensāciju) vai valsts tiesību akti.

Kodi, ko izmanto šīs informācijas norādīšanai, ir uzskaitīti PDA 9. pielikuma D.1 papildinājumā. Papildus 44. ailei dažus no šiem kodiem var izmantot arī citās VAD ailēs (sk., piemēram, norādījumi par 14. aili).

1. Papildu ziņas
Lai ievadītu muitas papildu ziņas, izmanto piecciparu kodu. Aiz šā koda norāda papildu ziņas, ja vien Savienības tiesību akti neparedz, ka kods jāizmanto teksta vietā.

Dalībvalstis var sniegt valsts kodus, nosakot atšķirīgu struktūru valsts papildu ziņām.

2. Uzrādītie dokumenti, sertifikāti un atļaujas

Dokumenti, sertifikāti un Savienības vai starptautiskās atļaujas vai citi atsauces dokumenti, ko uzrāda kopā ar deklarāciju, ir ierakstāmi kā kodi, kas sastāv no četrām burtciparu zīmēm, aiz kurām norāda identifikācijas numuru vai citu atpazīstamu norādi. Dokumentu, sertifikātu, atļauju un tām atbilstošo kodu saraksts ir pieejams *TARIC* datu bāzē.

1. piemērs. Kopā ar deklarāciju tiek uzrādīts standarta rēķins Nr. 950445/06, kas datēts ar 1.5.2016. Attiecībā uz sertifikātu 44. ailē jānorāda šāds *TARIC* kods par standarta rēķinu, aiz kura ieraksta attiecīgās ziņas: N325 950445/06 1.5.2016.

Valstu sertifikātu kodi ir pieejami dalībvalstu *TARIC* datu bāzēs.

44. ailē jānorāda arī ziņas par preferenciālās izcelsmes dokumentu. Ja antidempings ir saistīts ar konkrētu ražotāju, tas jānorāda ar kodu 33. ailē un ar ziņām 44. ailē attiecībā uz dokumentu, kurā var būt informācija par ražotāju. Ievedējam ir pienākums pārbaudīt preču izcelsmi un/vai ražotāju (izmantojot VPS, pārvadājuma dokumentu, piemēram, *CMR*, vai citus dokumentus), un to, vai preces ir tās pašas, kas norādītas rēķinā.

Visa informācija par tarifa un ārpustarifa pasākumiem, kas ir piemērojami preču kodiem, ir pieejama EK *TAXUD* ĢD *TARIC* tīmekļa vietnē http://ec.europa.eu/taxation_customs/dds2/taric/taric_consultation.jsp?Lang=en&SimDatums=20160422 .

2. piemērs. Attiecībā uz preču ievešanu 2013. gada 2. februārī ar preču kodu 2918 14 00 00 no Ķīnas ir vajadzīgi papildu dokumenti, lai saņemtu atbrīvojumu no galīgā antidempinga maksājuma vai tā samazinājumu. Dažreiz ir jāizpilda citi nosacījumi, piemēram, tiešā pārdošana no ražotāja.

Šī produkta ievedējam ir jāmaksā muitas nodoklis un galīgais antidempinga maksājums saskaņā ar Regulu (ES) No. 2015/82[1] VAD 33. ailē ir jāieraksta antidempinga maksājuma *TARIC* papildu kods.

Ja ievedējs var uzrādīt faktūrrēķinu saistībā ar uzņēmumiem, kura *TARIC* kods ir D005, un ievesto produktu ir ražojis uzņēmums, kas minēts papildu koda A874 aprakstā, ievedējs saņem atbrīvojumu no galīgā antidempinga maksājuma.

Šajā piemērā 44. ailē „Papildu ziņas / uzrādītie dokumenti / sertifikāti un atļaujas" ir jānorāda šādas ziņas:

1. dokumenta/sertifikāta/atļaujas *TARIC* kods, piemēram, D005 „Faktūrrēķins saistībā ar uzņēmumiem".
2. uzrādītā dokumenta identifikācijas numurs vai cita atpazīstama norāde, kas dažiem dokumentiem var būt unikāla.

Valstu dokumenti, sertifikāti un atļaujas, kas uzrādīti kopā ar deklarāciju, jānorāda kā kods, kas sastāv no cipara zīmes, aiz kuras norāda 3 burtciparu zīmes (piemēram, 2123, 34d5), aiz kuras var būt norādīts identifikācijas numurs vai cita atpazīstama norāde. Šīs četras rakstzīmes ir kodi, kuru pamatā ir attiecīgās dalībvalsts nomenklatūra.

Dalībvalstu iestādes preču ievešanai var pieprasīt uzrādīt citus valsts sertifikātus vai atļaujas..

Atkarībā no spēkā esošajām valsts normām dažas dalībvalstis var pieprasīt 44. ailē norādīt administratīvo atsauces kodu (*ARC*), kas piešķirts akcīzes preču pārvietošanai atliktās nodokļa maksāšanas režīmā.

[1] Komisijas 2015. gada 21. janvāra Īstenošanas regula (ES) 2015/82, ar ko pēc termiņbeigu pārskatīšanas saskaņā ar Padomes Regulas (EK) Nr. 1225/2009 11. panta 2. punktu un daļējām starpposma pārskatīšanām saskaņā ar Regulas (EK) Nr. 1225/2009 11. panta 3. punktu nosaka galīgo antidempinga maksājumu Ķīnas Tautas Republikas izcelsmes citronskābes importam.

3. piemērs. Saskaņā ar dalībvalstu tiesību aktiem dažu Kombinētās nomenklatūras 73. nodaļā uzskaitīto produktu importēšanai ir jāuzrāda divējāda lietojuma ievešanas atļauja.

VAD 44. ailē ir jāieraksta kods, kas attiecas uz **valsts** sertifikātu „Divējāda lietojuma preču ievešanas atļauja" (0918). Ja sertifikātu neuzrāda, atsevišķu preču importēšana nav atļauta.

4. piemērs

Ja pēc importēšanas seko piegāde vai pārvadājums uz citu Savienības dalībvalsti un importēšanas brīdī PVN netiek maksāts, PVN maksājams galamērķa dalībvalstī.

Lai izmantotu šo procedūru, 44. ailē pēc *TARIC* koda Y044 jānorāda importētāja PVN numurs un pēc *TARIC* koda Y041 jānorāda galamērķa dalībvalstī esošā klienta PVN numurs. Ja ir noteikta prasība pierādīt to, ka importētās preces ir paredzēts pārvadāt vai nosūtīt no importa dalībvalsts uz citu dalībvalsti, pēc *TARIC* koda Y044 norāda pārvadājumu līguma atsauces numuru.

46. aile. Statistiskā vērtība

VAD norādījumos sniegta plašāka informācija par dažiem PDA 9. pielikuma C.1 un D.1 papildinājumā ietvertajiem noteikumiem un kodiem. To pilns teksts ir pieejams PDA 9. pielikuma C.1 un D.1 papildinājumā.

46. Statistiskā vērtība

Ieraksta statistisko vērtību, kas izteikta tās dalībvalsts valūtā, kurā tiek pabeigtas ievešanas vai izvešanas formalitātes, saskaņā ar spēkā esošajiem Savienības noteikumiem. Ja valūtas kods ir ierakstīts 44. ailē, statistisko vērtību izsaka 44. ailē minētajā valūtas vienībā. Statistisko vērtību norāda kā veselu skaitli bez cipariem aiz komata.

46. ailes aizpildīšana ir obligāta attiecībā uz šādām procedūrām:

1. eksports/nosūtīšana;
2. reeksports pēc īpašas procedūras, kas nav tranzīts, piemēram, ievešana pārstrādei vai pagaidu ievešana;
3. izvešana pārstrādei;
4. laišana brīvā apgrozībā, galapatēriņš;
5. īpašas procedūras, kas nav tranzīts, piemēram, ievešana pārstrādei vai pagaidu ievešana, piemērošana.

46. ailes aizpildīšana dalībvalstīm nav obligāta attiecībā uz šādām procedūrām:

1. reeksports pēc muitas noliktavas procedūras;
2. novietošana muitas noliktavās.

Paskaidrojumi

1. STATISTISKĀ VĒRTĪBA — EKSPORTS

Vispārīgs noteikums

„Statistiskā vērtība” ir preču vērtība laikā, kad, un vietā, kur tās tiek izvestas no izvešanas dalībvalsts teritorijas.

Preču vērtība

Statistiskās vērtības pamatā ir preču vērtība, t. i.:

- pārdošanas vai pirkšanas gadījumā statistiskās vērtības noteikšanai izmanto summu, kas par precēm norādīta rēķinā;
- pārējos gadījumos statistiskās vērtības noteikšanai izmanto summu, par kādu būtu izrakstīts rēķins, ja preces tiktu pārdotas vai pirktas.

Citas izmaksas

Statistiskā vērtība nedrīkst ietvert izvedmuitu, pievienotās vērtības nodokli, akcīzes nodokli, nodevas, izvešanas kompensācijas vai citus nodokļus ar līdzīgu ietekmi. Statistiskajā vērtībā jāiekļauj tikai papildu izmaksas, piemēram, transporta un apdrošināšanas izmaksas, kuras attiecas uz to brauciena daļu, kas notiek dalībvalsts statistikas teritorijā (sk. 1.1.1. piemēru). Ja transporta un/vai apdrošināšanas izmaksas nav zināmas, tās var aprēķināt, pamatojoties uz izmaksām, kas parasti saistītas ar šādiem pakalpojumiem (jo īpaši ņemot vērā dažādus transporta veidus, ja tie zināmi).

„Citas izmaksas” ārpus izvešanas dalībvalsts robežām

Ja kopējās papildu izmaksas ir saistītas ar braucienu ārpus izvešanas dalībvalsts robežām, tās ir jādala, piemēram, atbilstoši kilometriem.

„Citas izmaksas", kas saistītas ar vairāk nekā vienu eksporta deklarācijā norādītu vienību

Ja papildu izmaksas ir saistītas ar vairākām eksporta deklarācijā norādītām vienībām, papildu izmaksas par katru atsevišķu vienību jāaprēķina proporcionāli, piemēram, atbilstoši kg vai tilpumam (sk. 1.2.1. piemēru).

Statistiskā vērtība pārstrādes gadījumā

Precēm, kam piemēro pārstrādes darbības, statistiskā vērtība jānosaka tā, it kā preces pilnībā būtu izgatavotas apstrādes valstī.

Pārrēķināšana citā valūtā

Statistiskā vērtība jānorāda valsts valūtā. Citā valūtā (piemēram, rēķinā norādītā valūtā) izteiktās vērtības ir jāpārrēķina. Atkarībā no attiecīgās valsts tiesību aktiem šādas vērtības var pārrēķināt, izmantojot oficiālo (valsts) valūtas maiņas kursu, kāds tas ir eksportēšanas brīdī, vai valūtas maiņas kursu atbilstoši SMK-ĪA 146. pantam (Skatīt piemēru 1.3.1).

1.1. Piegādes nosacījumi ***EXW* „A"** (rēķinā norādītā summa neietver kravas pārvadājuma izmaksas)

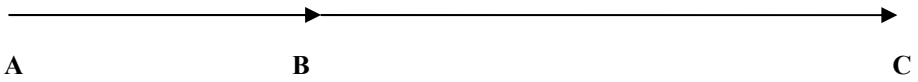

$sv=ia+fc^{AB}$

1.1.1 Piemērs

Tā kā piegādes nosacījumi ir „*EXW*", statistiskās vērtības aprēķināšanā jāņem vērā kravas pārvadājuma izmaksas, kas rodas līdz izvešanas dalībvalsts robežai:

Rēķinā norādītā summa =	€ 2000,-
Transports + apdrošināšana [A to B] =	€ 1000,-
Statistiskā vērtība =	€ 3000,-

Paskaidrojums. **A** = nosūtīšanas vieta; **B** = izvešanas dalībvalsts robeža; **C** = galamērķis; **sv** = statistiskā vērtība; **ia** = rēķinā norādītā summa; $\mathbf{fc^{AB}}$ = kravas pārvadājuma izmaksas (papildu izmaksas, piemēram, transporta un apdrošināšanas izmaksas) no iekraušanas vietas līdz izvešanas dalībvalsts robežai.

1.2. **Piegādes nosacījumi *CIF* „D”** (rēķinā norādītā summa ietver kravas pārvadājuma izmaksas no nosūtīšanas vietas līdz vietai „D”)

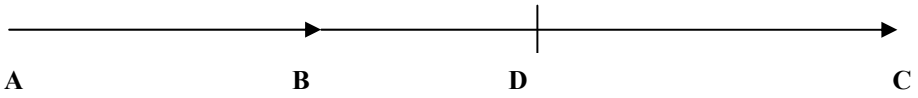

sv=ia-fc^{BD}

1.2.1. Piemērs

- „D” atrodas ārpus izvešanas dalībvalsts. Attiecīgi izmaksas no robežas „B" līdz vietai „D” nav jāņem vērā statistiskās vērtības aprēķināšanā.
- Eksporta deklarācijā ir norādītas divas vienības. Attiecīgi kravas pārvadājuma izmaksas ir proporcionāli jāsadala pa abām vienībām.

Rēķinā norādītā summa par abām vienībām ir šāda:

Vienība 1 (0,75 m^3) € 3450,00

Vienība 2 (2 m^3) € 2780,20

Kopējais attālums = 1200 km
(attālums A->B = 1000 km, un attālums B->D = 200 km)

Kopējās kravas pārvadājuma izmaksas A->D = € 1200,00

Proporcionālās kravas pārvadājuma izmaksas B->D = € 200,00 par abām vienībām

46. aile ir aizpildāma šādi:

Vienība 1 **3396** (3450-54)

Vienība 2 **2634** (2780,20-146≅2 634)

Kravas pārvadājuma izmaksu attiecība vienībai 1 un vienībai 2 ir 8:3 apjoma izteiksmē.

Paskaidrojums. **A** = nosūtīšanas vieta; **B** = izvešanas dalībvalsts robeža; **C** = galamērķis; **D** = saskaņotā piegādes vieta; **sv** = statistiskā vērtība; **ia** = rēķinā norādītā summa; **fc^{BD}** = kravas pārvadājuma izmaksas (papildu izmaksas, piemēram, transporta un apdrošināšanas izmaksas) no izvešanas dalībvalsts robežas līdz vietai „D”.

1.3. Piegādes nosacījumi *DDU* „C” (rēķinā norādītā summa ietver kravas pārvadājuma izmaksas no nosūtīšanas vietas līdz galamērķim)

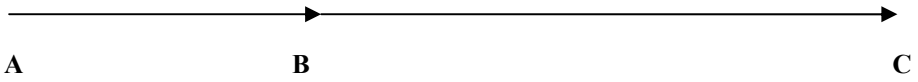

sv=ia-fc^{BC}

1.3.1. Piemērs

- „C” atrodas ārpus izvešanas dalībvalsts. Attiecīgi izmaksas no robežas līdz vietai „C” nav jāņem vērā statistiskās vērtības aprēķināšanā.

- Izvešanas dalībvalsts ir Slovākija. Summa, par kuru izrakstīts rēķins, nav norādīta valsts valūtā, tāpēc tā ir jāpārrēķina.

Rēķinā norādītā summa par vienu vienību: $ 5600,00

Aprēķinātās kravas pārvadājuma izmaksas no izvešanas dalībvalsts robežas līdz vietai „C”: $1200,00.

Oficiālais valsts valūtas maiņas kurss: 1 $ = 29,633 CZK (Čehijas krona)

	ASV $	Pārrēķina kurss	SKK
Rēķinā norādītā summa	5600,00	29,.633	165 944,80
Kravas pārvadājuma izmaksas	-1200,00	29,633	-35 559,60
			130 385,20

46. aile ir aizpildāma šādi: 130385.

Paskaidrojums. **A** = nosūtīšanas vieta; **B** = izvešanas dalībvalsts robeža; **C** = galamērķis; **sv** = statistiskā vērtība; **ia** = rēķinā norādītā summa; $\mathbf{fc^{BC}}$ = kravas pārvadājuma izmaksas (papildu izmaksas, piemēram, transporta un apdrošināšanas izmaksas) no izvešanas dalībvalsts robežas līdz galamērķim.

2. STATISTISKĀ VĒRTĪBA — IEVEŠANA

Vispārīgs noteikums

„Statistiskā vērtība" ir preču vērtība laikā, kad, un vietā, kur tās tiek ievestas ievešanas dalībvalsts teritorijā.

Preču vērtība

Statistiskās vērtības pamatā ir preču vērtība, t. i.:

- ja tā ir noteikta, izmanto preču muitas vērtību, kas definēta saskaņā ar SMK II sadaļas 3. nodaļu „Preču muitas vērtība";

ja tā nav noteikta

- pārdošanas vai pirkšanas gadījumā statistisko vērtību nosaka, pamatojoties uz summu, kas par precēm norādīta rēķinā;
- pārējos gadījumos statistiskās vērtības noteikšanai izmanto summu, par kādu būtu izrakstīts rēķins, ja preces tiktu pārdotas vai pirktas.

Citas izmaksas

Statistiskā vērtība nedrīkst ietvert ievedmuitas nodokļus, piemēram, muitas nodokļus, pievienotās vērtības nodokli, akcīzes nodokli, nodevas vai citus nodokļus ar līdzīgu ietekmi. Statistiskajā vērtībā jāiekļauj tikai papildu izmaksas, piemēram, transporta un apdrošināšanas izmaksas, kuras attiecas uz to brauciena daļu, kas ievestu preču gadījumā notiek ārpus ievešanas dalībvalsts statistikas teritorijas.

Citas izmaksas saistībā ar muitas vērtību

Papildu izmaksas līdz ievešanas dalībvalsts robežai jāpieskaita muitas vērtībai uz ES robežas. Ja muitas vērtība ietver papildu izmaksas, kas rodas ārpus ievešanas dalībvalsts robežas, šādas izmaksas neiekļauj statistiskajā vērtībā. Attiecīgā gadījumā kopējās „citas izmaksas" ir jāsadala, piemēram, atbilstoši kilometriem.

„Citas izmaksas", kas saistītas ar vairāk nekā vienu importa deklarācijā norādītu vienību

Ja papildu izmaksas (piemēram, transporta un apdrošināšanas izmaksas) ir saistītas ar vairākām importa deklarācijā norādītām vienībām, papildu izmaksas par katru atsevišķu vienību jāaprēķina proporcionāli, piemēram, atbilstoši kg vai tilpumam.

Statistiskā vērtība pārstrādes gadījumā

Precēm, kam piemēro pārstrādes darbības (jo īpaši atpakaļievešanu atbilstoši izvešanas pārstrādei procedūrai), statistiskā vērtība jānosaka tā, it kā preces pilnībā būtu izgatavotas apstrādes valstī.

Pārrēķināšana citā valūtā

Statistiskā vērtība jānorāda valsts valūtā. Citā valūtā (piemēram, rēķinā norādītā valūtā) izteiktas vērtības ir jāpārrēķina atbilstoši valūtas maiņas kursam, ko izmanto muitas vērtības aprēķināšanā. Ja muitas vērtība nav noteikta, to var pārrēķināt (atkarībā no valsts tiesību aktiem), izmantojot vai nu oficiālo (valsts) valūtas maiņas kursu, kāds tas ir ievešanas brīdī, vai valūtas maiņas kursu atbilstoši SMK-ĪA 146. pantam.

Piemērs attiecībā uz statistisko vērtību, kuras pamatā NAV muitas vērtība

2.1. **Piegādes nosacījumi *EXW* „A"** (rēķinā norādītā summa neietver kravas pārvadājuma izmaksas)

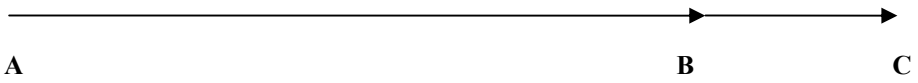

$sv=ia+fc^{AB}$

Paskaidrojums. **A** = nosūtīšanas vieta; **B** = ievešanas dalībvalsts robeža; **C** = galamērķis; **sv** = statistiskā vērtība; **ia** = rēķinā norādītā summa; $\mathbf{fc^{AB}}$ = kravas pārvadājuma izmaksas (papildu izmaksas, piemēram, transporta un apdrošināšanas izmaksas) no nosūtīšanas vietas līdz ievešanas dalībvalsts robežai.

2.1.1. Piemērs

- Tā kā piegādes nosacījumi ir „*EXW*", statistiskās vērtības aprēķināšanā jāņem vērā kravas pārvadājuma izmaksas, kas rodas līdz ievešanas dalībvalsts robežai.
- Ievešanas dalībvalsts valūta ir eiro. Summa, par kuru izrakstīts rēķins, nav norādīta valsts valūtā, tāpēc tā jāpārrēķina.

Rēķinā norādītā summa par vienu vienību: $ 6000,00

Aprēķinātās kravas pārvadājuma un apdrošināšanas izmaksas līdz ievešanas dalībvalsts robežai = $ 2000,00.

	ASV $	Pārrēķina kurss	Euro
Rēķinā norādītā summa	6000,00	1,233	4866,18
Kravas pārvadājuma izmaksas	2000,00	1,233	1622,06
			6488,24

46. aile ir aizpildāma šādi: 6488

2.1.2. Piemērs

Atpakaļievešana pēc izvešanas pārstrādei (remonts).

- Uz laiku izvesto preču, piemēram, iekārtu, statistiskā vērtība € 30 000,00
- + remonta izmaksas € 1000,00
- + transporta izmaksas: kravas pārvadājuma izmaksas + apdrošināšana[2] € 100,00

46. aile ir aizpildāma šādi:

Vienība 1 **31100**

[2]Transporta izmaksas ārpus ievešanas dalībvalsts statistikas teritorijas (no izvešanas dalībvalsts robežas līdz pārstrādes vietai un no pārstrādes vietas līdz ievešanas dalībvalsts robežai).

Šajā gadījumā muitas vērtība ir vienāda ar remonta izmaksām saskaņā ar SMK 86. panta 5. punktu, bet statistiskā vērtība ir preču vērtība, ieskaitot remonta kravas pārvadājuma un apdrošināšanas izmaksas, saskaņā ar Komisijas Regula 1917/2000 9. panta 3. punktu un 4. punktu.

Piemērs attiecībā uz statistisko vērtību, kuras pamatā ir muitas vērtība

2.2. **Piegādes nosacījumi *EXW* „A”** (rēķinā norādītā summa neietver kravas pārvadājuma izmaksas)

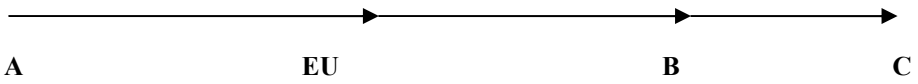

$sv=cv + fc^{EC\,B}$

Paskaidrojums. **A** = nosūtīšanas vieta; **ES** = Savienības robeža; **B** = ievešanas dalībvalsts robeža; **C** = galamērķis; **sv** = statistiskā vērtība; **cv** = muitas vērtība; $\mathbf{fc^{EC.B}}$ = kravas pārvadājuma izmaksas (papildu izmaksas, piemēram, transporta un apdrošināšanas izmaksas) no vietas, kur preces tiek ievestas Savienībā, līdz dalībvalstu robežai.

2.2.1. Piemērs

- Rēķinā norādītā summa par vienu vienību = € 3200,00
- Komisijas izmaksas (izņemot iepirkšanas komisijas maksu) = € 240,00
- Kopējās kravas pārvadājuma izmaksas A->C = € 2000,00

Kopējais attālums = 2000 km,

(attālums A->ES = 1000 km, attālums ES->B = 500 km, un attālums B->D = 500 km)

Proporcionālās kravas pārvadājuma izmaksas A->ES= € 1000.00(*)

Proporcionālās kravas pārvadājuma izmaksas ES->B= € 500.00

Muitas vērtība:

Vienība 1: = € 4440 (€ 3200 + € 240 + € 1000)

46. aile ir aizpildāma šādi:

Vienība1 **4940 (= muitas vērtība: € 4440,00 + kravas pārvadājuma izmaksas ES->B: € 500,00)**

2.2.2. **Piegādes nosacījumi *FOB* „D”** (rēķinā norādītā summa ietver kravas pārvadājuma izmaksas no nosūtīšanas vietas līdz vietai „D”)

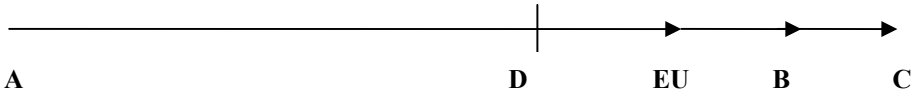

$sv=ia+ fc^{D\text{-}EU} +fc^{EU\text{-}B}$

Rēķinā norādītā summa par abām vienībām ir šāda:

- Vienība 1 (50 kg) € 1200,00
- Vienība 2 (100 kg) € 13 500,00
- Apdrošināšana Vienība 1 € 200,00

- Apdrošināšana Vienība 2 € 400,00
- Iepakojuma izmaksas, kas nav iekļautas samaksātajā cenā: € 50,00 par vienību 1 un € 89,00 par vienību 2
- Komisijas izmaksas, kas nav iekļautas samaksātajā cenā: € 800 par vienību
- Kopā € 16 239,00
- Kravas pārvadājuma izmaksas (D-ES) no vietas „D" līdz Savienības robežai: € 100,00 par vienību 1 un € 200,00 par vienību 2
- Kravas pārvadājuma izmaksas (ES-B) no Savienības robežas līdz dalībvalsts robežai: € 50,00 par vienību 1 un € 100,00 par vienību 2

Muitas vērtība:

Vienība 1: 1550 (1200 + 200 + 50 + 100)

Vienība 2: 14 989 (13 500 + 400 + 89 + 800 + 200)

46. aile ir aizpildāma šādi:

Vienība 1 **1600** (muitas vērtība + 50)

Vienība 2 **15 089** (muitas vērtība + 100)

Paskaidrojums. **A** = nosūtīšanas vieta; **ES** = Savienības robeža; **B** = ievešanas dalībvalsts robeža; **C** = galamērķis; **D** = saskaņotā piegādes vieta; **sv** = statistiskā vērtība; **ia** = rēķinā norādītā summa; $\mathbf{fc^{D-EC}}$ = kravas pārvadājuma izmaksas (papildu izmaksas, piemēram, transporta un apdrošināšanas izmaksas) no saskaņotās piegādes vietas līdz Savienības robežai; $\mathbf{fc^{EC-B}}$ = kravas pārvadājuma izmaksas (papildu izmaksas, piemēram, transporta un apdrošināšanas izmaksas) no vietas, kur preces tiek ievestas Savienībā, līdz dalībvalstu robežai.

2.3. **Piegādes nosacījumi *DDU* „C”** (rēķinā norādītā summa ietver kravas pārvadājuma izmaksas no nosūtīšanas vietas līdz galamērķim)

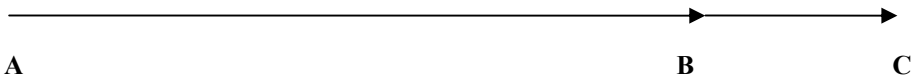

$sv=ia-fc^{BC}$

2.3.1. Piemērs

Rēķinā norādītā summa par abām vienībām:

- Cena par vienību 1 (100 kg) $ 1500,00
- Cena par vienību 2 (50 kg) $ 2240,00
- Kopā $ 3740,00
- Pieņem, ka kravas pārvadājuma izmaksas no dalībvalsts robežas līdz galamērķim ir ASV $ 300.

Valūtas maiņas kurss $ 1,233 = € 1. Kravas pārvadājuma izmaksu attiecība starp vienību 1 un vienību 2 ir 2:1 svara izteiksmē.

	USD	Pieļaujamās izmaksas	Statistiskā vērtība USD	Pārrēķina kurss	Statistiskā vērtība euro
Vienība 1	1500,00	200,00	1300,00	1,233	1054,34
Vienība 2	2240,00	100,00	2140,00	1,233	1735,61

46. aile ir aizpildāma šādi:

Vienība 1 **1054**

Vienība 2 **1736**

Paskaidrojums. A = nosūtīšanas vieta; **B** = ievešanas dalībvalsts robeža; **C** = galamērķis; **sv** = statistiskā vērtība; **ia** = rēķinā norādītā summa; $\mathbf{fc^{BC}}$ = kravas pārvadājuma izmaksas (papildu izmaksas, piemēram, transporta un apdrošināšanas izmaksas) no ievešanas dalībvalsts robežas līdz galamērķim.

47. aile. Nodokļu aprēķins

VAD norādījumos sniegta plašāka informācija par dažiem PDA 9. pielikuma C.1 un D.1 papildinājumā ietvertajiem noteikumiem un kodiem. To pilns teksts ir pieejams PDA 9. pielikuma C.1 un D.1 papildinājumā.

Valsts nodokļu likmes ir norādītas kā piemēri un dažādās dalībvalstīs var atšķirties.
Summas ir norādītas kā piemēri un var tikt mainītas.

47. Nodokļu aprēķins	Veids	Nodokļa bāze	Likme	Summa	MV
	Kopā				

Ieraksta piemērojamo nodokļa bāzi (vērtību, svaru vai citādu). Pēc vajadzības izmantojot attiecīgos Savienības kodus no 38. pielikuma, katrā rindā ir jāuzrāda:

1. nodokļa veids (piemēram, ievedmuitas nodoklis, PVN);
2. nodokļa bāze;
3. piemērojamā nodokļa likme;
4. nodokļa summa, kas jāsamaksā;
5. izvēlētais maksāšanas veids.

Summa šajā ailē jāizsaka tās dalībvalsts valūtā, kurā tiek kārtotas ievešanas vai izvešanas formalitātes, vai, ja valūtas kods ir ierakstīts 44. ailē, valūtas vienībā, kas ierakstīta 44. ailē.

47. ailes sleju **„Nodokļa veids”** un **„Nodokļa bāze”** aizpildīšana ir obligāta attiecībā uz šādām procedūrām:

1. Laišana brīvā apgrozībā un galapatēriņš[1,2,3,]
2. Īpašas procedūras, kas nav tranzīts, piemēram, ievešana pārstrādei vai pagaidu ievešana, piemērošana[1,2,3,]

Sleju „Nodokļa veids” var pieprasīt dalībvalstis vai aizpildīt deklarētājs, ja preces tiek deklarētas a) izvešanai/nosūtīšanai, b) atpakaļizvešanai pēc ievešanas pārstrādei vai pagaidu ievešanai, un c) izvešanai pārstrādei[4].

Sleju **„Nodokļa bāze”** var pieprasīt dalībvalstis, ja preces tiek deklarētas a) izvešanai/nosūtīšanai, c) atpakaļizvešanai pēc ievešanas pārstrādei vai pagaidu ievešanai, d) izvešanai pārstrādei un/vai e) novietošanai muitas noliktavās.

Slejas „**Likme”**, „**Summa”** un **„Kopā”** var pieprasīt dalībvalstis vai aizpildīt deklarētājs, ja preces tiek deklarētas a) laišanai brīvā apgrozībā un galapatēriņši[1,3,4], b) izvešanai/nosūtīšanai, b) atpakaļizvešanai pēc ievešanas pārstrādei vai pagaidu ievešanai, d) izvešanai pārstrādei[5] , e) ievešanai pārstrādei vai pagaidu ievešanai[4].

---

[1] Šīs ziņas nav vajadzīgas par precēm, par kurām ir tiesības saņemt atbrīvojumu no ievedmuitas nodokļa, ja vien muitas iestādes neuzskata, ka tās vajadzīgas, lai piemērotu noteikumus, kas reglamentē attiecīgo preču laišanu brīvā apgrozībā.

[2] Šīs ziņas nav jāsniedz, ja muitas administrācija aprēķina nodokļus uzņēmēju vārdā pēc datiem, kas uzrādīti citviet deklarācijā.

[3] Ja deklarācijai pievienots dokuments, kas minēts PDA 6. pantā, dalībvalstis drīkst neaizpildīt šo aili.

[4] Šīs ziņas nav jāsniedz, ja muitas administrācija aprēķina nodokļus uzņēmēju vārdā pēc datiem, kas uzrādīti citviet deklarācijā. Citā gadījumā dalībvalstis šīs ziņas var sniegt pēc savas izvēles.

[5] Šīs ziņas nav jāsniedz, ja muitas administrācija aprēķina nodokļus uzņēmēju vārdā pēc datiem, kas uzrādīti citviet deklarācijā. Citā gadījumā dalībvalstis šīs ziņas var sniegt pēc savas izvēles.

Slejas **„Maksāšanas veids" (MV)** aizpildīšanu var pieprasīt dalībvalstis, ja preces tiek deklarētas a) laišanai brīvā apgrozībā[1,3], b) izvešanai/nosūtīšanai, c) atpakaļizvešanai pēc ievešanas pārstrādei vai pagaidu ievešanai, d) izvešanai pārstrādei, e) ievešanai pārstrādei vai pagaidu ievešanai.
Vienā deklarācijā var norādīt dažādus maksāšanas veidus atkarībā no piemērotajiem valsts risinājumiem.
Ja nodokļa aprēķinam piemēro īpašu likmi, mērvienība jānorāda slejās „Nodokļa bāze" un „Likme".

PIEMĒRI

Turpmāk sniegto piemēru pamatā ir pieņēmums, ka ir aizpildītas visas 47. ailes apakšiedaļas neatkarīgi no tā, vai to aizpildīšana ir obligāta vai ne, atbilstoši PDA 9. pielikuma C.1 papildinājuma I sadaļas B daļā . PVN likmes ir norādītas tikai kā piemēri un dažādās dalībvalstīs atšķiras.

1. Juvelierizstrādājumu ievešana no Ķīnas.

TARIC kods 7117900000
Muitas vērtība € 30 794,91 un samaksa skaidrā naudā (A).[1]

VEIDS	NODOKĻA BĀZE	LIKME	SUMMA	MV
A00	30 794,91	4 %	1231,80	
B00	32 026,70	18 %	5764,80	
		KOPĀ	6996,60	A

2. Pastmarku ievešana no Albānijas

TARIC kods 4907009000,
Muitas vērtība € 1004,18 un samaksa ar čeku (C) [2].

VEIDS	NODOKĻA BĀZE	LIKME	SUMMA	MV
A00	1 004.18	0%	0	
B00	1 004.18	19%	190.79	
		TOTAL	190.79	C

3. Trešās valsts nodokļa aprēķins, pamatojoties uz vairāk nekā vienu mērvienību

***TARIC* kods**	**2202 9091 10**
2202	Ūdens, ieskaitot minerālūdeņus un gāzētos ūdeņus, aromatizēts vai ar cukura vai citu saldinātāju piedevu, un citi bezalkoholiskie dzērieni, izņemot augļu vai dārzeņu sulas, kas iekļautas pozīcijā 2009
- 2202 90	Citi
- - 2202 90 91	Citi, kuros tauku, kas iegūti no pozīcijās 0401–0404 minētajiem produktiem, ir
- - - 2202 90 91	mazāk nekā 0,2 %
- - - - **2202 90 91 10**	**Augļu sula vai dārzeņu sula, kas atšķaidīta ar ūdeni vai gāzēta**

Papildu mērvienība l (LTR)

Trešās valsts nodoklis: **6,4 % + 13,7 EUR / 100 kg (DTN[3])**
Papildu mērvienības ievešana (41. aile): **l**
Valsts netiešie nodokļi € 4,13 / hl 20° C

Lai aprēķinātu ievedmuitas nodokļus, ir jāzina nodokļa bāze (47.(2). aile), mērvienības un mērvienību daudzums.

Deklarācija: Neto masa = 20 000 kg (= 200 DTN[13])

Muitas vērtība = € 10 000,00

[1] Simulācijas datums: 10.6.2007.
[2] Simulācijas datums: 10.6.2007.
[3] *TARIC* iekšējā kodifikācija

Litri (41. aile) = 19 000

Hektolitrs 20° C. (valsts netiešo nodokļu mērvienība) = 190

PVN vērtība = muitas vērtība + ievedmuitas nodokļi + valsts netiešie nodokļi + iekšējās izmaksas līdz galamērķim (€ 250).

Nodokļa veids	**Mērvienība Vienības kods**	**Nodokļa bāze**	**Nodokļa likme**	**Summa**	**Mērvienība**
A00	(muitas vērtība)	10 000	6,4 %	€ 640,00	
A00	DTN	200	13,7	€ 2740,00	
			Kopā A00	**€ 3380,00**	
028	HLT (20° C)	190	4,13	**€ 784,70**	Valsts netiešie nodokļi — dažādās dalībvalstīs likmes atšķiras

VEIDS	**NODOKĻA BĀZE**	**LIKME**	**SUMMA**	**MV**
A00	10 000	6,4 %	640,00	C
A00	200	€ 137/100 kg	2740,00	C
028	190	4,13	784,70	C
B00	14 415	19 %	2738,85	C
		Kopā	**6903,55**	C

Vienā deklarācijā var norādīt dažādus maksāšanas veidus atkarībā no piemērotajiem valsts risinājumiem.

4. Trešās valsts nodokļa aprēķins, pamatojoties uz vairāk nekā vienu mērvienību

2208	Nedenaturēts etilspirts ar spirta tilpumkoncentrāciju ne vairāk kā 80 tilp. %; stiprie alkoholiskie dzērieni, liķieri un citi alkoholiskie dzērieni
- 2208 90	Citi
- - 2208 90 91	Nedenaturēts etilspirts ar spirta tilpumkoncentrāciju ne vairāk kā 80 tilp. %, tarā ar tilpumu
- - - 2208 90 91	2 litri vai mazāk
- - - - **2208 90 91 10**	**Preces, kas iegūtas no EEK līguma I pielikumā uzskaitītajiem lauksaimniecības produktiem**

Papildu mērvienība l alc. 100 % (*LPA*)

Trešās valsts nodoklis: **1 EUR / % vol/hl (ASV X) + 6,4 EUR / hl (HLT)**
Papildu mērvienības ievešana (41. aile): **l alc. 100 % (*LPA*)**
Valsts akcīzes nodoklis **€ 15,04 / % vol (ASV) /hl (HTL 20° C)**

Lai aprēķinātu ievedmuitas nodokļus, ir jāzina nodokļa bāze (47(2). aile), mērvienības un mērvienību daudzums.

Deklarācija: % vol = 40 %

% vol/hl (ASV X) =4000

Muitas vērtība = € 20 000

Hektolitri = 100

% vol (ASV) 20° C. (valsts akcīzes nodokļa mērvienība) = 40

Hektolitrs 20° C. (valsts akcīzes nodokļa mērvienība) = 100

Litri tīra (100 %) spirta (41. aile) = 4000

PVN vērtība = muitas vērtība + ievedmuitas nodokļi + valsts akcīzes nodoklis + iekšējās izmaksas līdz galamērķim (€ 200).

Nodokļa veids	**Mērvienības vienības kods**	**Nodokļa bāze**	**Nodokļa likme**	**Summa**	**Mērvienība**
A00	ASV X	4000	1	€ 4000,00	
A00	HLT	100	6,4	€ 640,00	
			Kopā A00	**€ 4640,00**	
066	ASV	40	15.04	**601,60**	Valsts akcīzes nodoklis — dažādās dalībvalstīs likmes atšķiras. Aprēķins: **€ 15,04 / % vol (ASV)**
066	HTL 20° C (valsts mērvienība)	100	601.60	**€ 60 160,00**	Valsts akcīzes nodoklis — dažādās dalībvalstīs likmes atšķiras. Aprēķins: **(€ 15,04/ % vol (ASV))/ hl (HTL 20° C)**
			Kopā 066	**€ 60 160,00**	

NODOKĻA VEIDS	NODOKĻA BĀZE	LIKME	SUMMA	MV
A00	4000	€1	4000,00	A
A00	100	€6,4	640,00	A
066	100	601,60	€ 60 160,00	A
B00	85 000	19 %	16 150,00	A
		Kopā	80 950,00	A

Vienā deklarācijā var norādīt dažādus maksāšanas veidus atkarībā no piemērotajiem valsts risinājumiem.

Paskaidrojumi par nodokļu veidiem

A00	Muitas nodokļi par rūpniecības produktiem	Šis nodoklis ir piemērojams visiem produktiem.
A20	Papildu nodokļi	
A30	Galīgie antidempinga maksājumi	Antidempinga maksājumi ir piemērojami, ja tiek pierādīts, ka izvešanas cena, par kādu produkts tiek pārdots Kopienas tirgū, ir zemāka par cenu ražotāja vietējā tirgū. http://ec.europa.eu/trade/issues/respectrules/anti_dumping/stats.htm
A35	Antidempinga pagaidu maksājumi	Antidempinga pagaidu maksājumus var mainīt uz galīgajiem antidempinga maksājumiem vai atcelt. Plašāka informācija pieejama *TARIC* tīmekļa vietnē vai gadījumu sarakstā, kas pieejams tīmekļa vietnē: http://ec.europa.eu/trade/issues/respectrules/anti_dumping/stats.htm
A40	Galīgie kompensācijas maksājumi	Kompensācijas maksājumus var piemērot, lai kompensētu eksporta subsīdijas. Plašāka informācija pieejama *TARIC* tīmekļa vietnē vai gadījumu sarakstā, kas pieejams tīmekļa vietnē: http://ec.europa.eu/trade/issues/respectrules/anti_dumping/stats.htm
A45	Pagaidu kompensācijas maksājumi	Pagaidu kompensācijas maksājumus var mainīt uz galīgajiem kompensācijas maksājumiem vai atcelt. Plašāka informācija ir pieejama *TARIC* tīmekļa vietnē vai gadījumu sarakstā, kas pieejams šādā tīmekļa vietnē: http://ec.europa.eu/trade/issues/respectrules/anti_dumping/stats.htm
B00	PVN	Pievienotās vērtības nodoklis, ko iekasē saskaņā ar Padomes Direktīvu Nr. 2006/112/EK.
B10	Kompensācijas procenti (PVN)	Kompensācijas procenti, kas piemērojami PVN pēc ievešanas pārstrādei.
B20	Nokavējuma procenti (PVN)	
C00	Izvedmuitas nodokļi	Vēl nepiemēro
C10	Izvedmuitas nodokļi par lauksaimniecības produktiem	Vēl nepiemēro
D00	Nokavējuma procenti	
D10	Kompensācijas procenti (t. i., ievešana pārstrādei vai pagaidu ievešana)	Kompensācijas procenti, kas piemērojami muitas nodokļiem pēc ievešanas pārstrādei vai pagaidu ievešanas.
E00	Citu valstu uzdevumā iekasētie nodokļi	Sanmarīno uzdevumā iekasētie nodokļi.

1. pielikums

Pārskats par Eiropas Savienības valstīm

Eiropas Savienības dalībvalstis ir uzskaitītas Līguma par Eiropas Savienību (LES) 52. pantā. Līgumu teritoriālā piemērošanas joma ir precizēta Līguma par Eiropas Savienības darbību (LESD) 355. pantā. Tā var atšķirties no attiecīgās dalībvalsts politiskās teritorijas.

Eiropas Savienības dalībvalstis veido muitas savienību. Eiropas Savienības muitas teritorija ir definēta SMK 4. pantā. Dažas teritorijas pieder kādai no dalībvalstīm, taču neietilpst Eiropas Savienības muitas teritorijā. Tādējādi šīm teritorijām nav piemērojami muitas savienības noteikumi. Pamatojoties uz starptautiskajiem nolīgumiem starp attiecīgajām valstīm, Monako un Apvienotās Karalistes Suverēnās bāzu teritorijas (Akrotiri un Dekelija) Kiprā ir daļa no Eiropas Savienības muitas teritorijas, lai gan tās nav ietvertas Līgumu teritoriālajā piemērošanas jomā.

Attiecībā uz PVN un akcīzes nodokli teritoriālā darbības joma atšķiras arī no Līgumu teritoriālās piemērošanas jomas, kā arī no muitas teritorijas. Attiecībā uz PVN teritoriālā darbības joma ir definēta II sadaļā (5. līdz 8. pants) Padomes Direktīvā 2006/112/EK par kopējo pievienotās vērtības nodokļa sistēmu. Attiecībā uz akcīzes nodokļiem tā ir definēta 5. un 6. pantā Padomes Direktīvā 2008/118/EK par akcīzes nodokļa piemērošanas vispārēju režīmu, ar ko atceļ Direktīvu 92/12/EEK.

Eiropas Savienības statistikas teritorija ir definēta 2. panta b) punktā Regulā (EC) Nr. 471/2009 par Kopienas statistiku attiecībā uz ārējo tirdzniecību ar ārpuskopienas valstīm un par Padomes Regulas (EK) Nr. 1172/95 atcelšanu. Tā ir identiska muitas teritorijai, izņemot Helgolandes salu, kas nav daļa no muitas teritorijas, taču ir ietverta statistikas teritorijā.

Lai aizpildītu muitas deklarāciju par importu, eksportu vai tranzītu, ir svarīgi būt informētiem par attiecīgo teritoriju statusu. Noteikta informācija, kas ir jānorāda muitas deklarācijā, ir atkarīga no šī statusa.

Šajā pielikumā ir uzskaitītas visas dalībvalstis un atkarīgās teritorijas, kā arī trešās valstis, ar kurām ir noslēgti īpaši nolīgumi par muitošanu.

Pielikums ir strukturēts saskaņā ar teritorijas iekļaušanas kritērijiem:

1. ES dalībvalstis.
2. Dalībvalstu teritorijas, kas ir īpaši minētas SMK, Padomes Direktīvā 2008/118 vai Direktīvā 2006/112.
3. Aizjūras zemes un teritorijas.
4. Citas teritorijas, kas ir atkarīgas no kādas ES dalībvalsts.
5. Trešās valstis, ar kurām Savienība vai dalībvalstis ir noslēgušas īpašus nolīgumus par muitošanu.

Šajā pielikumā iekļautās aizjūras zemes un teritorijas ir asociētas ar Eiropas Savienību saskaņā ar LESD 355. pantu. Tās ir uzskaitītas LESD II pielikumā.

Fēru salas un Gibraltārs nepieder nevienai no 1. līdz 3. kategorijai. Tās ir uzskaitītas atsevišķā kategorijā "Citas teritorijas, kas ir atkarīgas no kādas ES dalībvalsts".

Rindas tabulā, kurā uzskaitītas teritorijas, kas ir atkarīgas no kādas ES dalībvalsts, ir sniegtas dalībvalstu nosaukumu alfabētiskā secībā attiecīgās valsts valodā.

1. ES dalībvalstis

A Dalībvalsts	B Burtu kods (1)	D Teritoriālā darbības joma (2)	E Muitas teritorija	F PVN teritorija	G Akcīzes teritorija	H Statistikas teritorija
Beļģija	BE	Jā	Jā	Jā	Jā	Jā
Bulgārija	BG	Jā	Jā	Jā	Jā	Jā
Čehijas Republika	CZ	Jā	Jā	Jā	Jā	Jā
Dānija	DK	Jā	Jā	Jā	Jā	Jā
Vācija	DE	Jā	Jā	Jā	Jā	Jā
Igaunija	EE	Jā	Jā	Jā	Jā	Jā
Īrija	IE	Jā	Jā	Jā	Jā	Jā

A Dalībvalsts	B Burtu kods (1)	D Teritoriālā darbības joma (2)	E Muitas teritorija	F PVN teritorija	G Akcīzes teritorija	H Statistikas teritorija
Grieķija	GR	Jā	Jā	Jā	Jā	Jā
Spānija	ES	Jā	Jā	Jā	Jā	Jā
Francija	FR	Jā	Jā	Jā	Jā	Jā
Horvātija	HR	Jā	Jā	Jā	Jā	Jā
Itālija	IT	Jā	Jā	Jā	Jā	Jā
Kipra (3)	CY	Jā	Jā	Jā	Jā	Jā
Latvija	LV	Jā	Jā	Jā	Jā	Jā
Lietuva	LT	Jā	Jā	Jā	Jā	Jā
Luksemburga	LU	Jā	Jā	Jā	Jā	Jā
Ungārija	HU	Jā	Jā	Jā	Jā	Jā
Malta	MT	Jā	Jā	Jā	Jā	Jā
Nīderlande	NL	Jā	Jā	Jā	Jā	Jā
Austrija	AT	Jā	Jā	Jā	Jā	Jā
Polija	PL	Jā	Jā	Jā	Jā	Jā
Portugāle	PT	Jā	Jā	Jā	Jā	Jā
Rumānija	RO	Jā	Jā	Jā	Jā	Jā
Slovēnija	SI	Jā	Jā	Jā	Jā	Jā
Slovākija	SK	Jā	Jā	Jā	Jā	Jā
Somija	FI	Jā	Jā	Jā	Jā	Jā
Zviedrija	SE	Jā	Jā	Jā	Jā	Jā
Apvienotā Karaliste	GB	Jā	Jā	Jā	Jā	Jā

2. Dalībvalstu teritorijas, kas ir īpaši minētas SMK, Padomes Direktīvā 2008/118 vai Direktīvā 2006/112

A Teritorija *(Dalībvalsts)*	B Burtu kods (1)	D Teritoriālā darbības joma (2)	E Muitas teritorija	F PVN teritorija	G Akcīzes teritorija	H Statistikas teritorija
Bīzingena (4) *(Vācija)*	CH	Jā	Nē	Nē	Nē	Nē
Helgolande *(Vācija)*	DE	Jā	Nē	Nē	Nē	Jā
Kanāriju salas (5, 6) *(Spānija)*	ES	Jā	Jā	Nē	Nē	Jā

A Teritorija *(Dalībvalsts)*	B Burtu kods (1)	D Teritoriālā darbības joma (2)	E Muitas teritorija	F PVN teritorija	G Akcīzes teritorija	H Statistikas teritorija
Seūta *(Spānija)*	XC	Jā	Nē	Nē	Nē	Nē
Meliļa *(Spānija)*	XL	Jā	Nē	Nē	Nē	Nē
Franču Gviāna (7) *(Francija)*	FR	Jā	Jā	Nē	Nē	Jā
Gvadelupa (7) *(Francija)*	FR	Jā	Jā	Nē	Nē	Jā
Martinika (7) *(Francija)*	FR	Jā	Jā	Nē	Nē	Jā
Majota (7) *(Francija)*	YT	Jā	Jā	Nē	Nē	Jā
Reinjona (7) *(Francija)*	FR	Jā	Jā	Nē	Nē	Jā
Senmartēna (Francijai piederošā daļa) (7) *(Francija)*	FR	Jā	Jā	Nē	Nē	Jā
Atona kalns *(Grieķija)*	GR	Jā	Jā	Nē	Jā	Jā
Kampione *d'Italia* (8) *(Itālija)*	CH	Jā	Nē	Nē	Nē	Nē
Livinjo *(Itālija)*	IT	Jā	Nē	Nē	Nē	Nē
Lugāno ezers (9) *(Itālija)*	IT	Jā	Nē	Nē	Nē	Nē
Jungholca un Mitelberga (Kleinvalsertāle) (10) *(Austrija)*	AT	Jā	Jā	Jā	Jā	Jā
Ālandu salas *(Somija)*	FI	Jā	Jā	Nē	Nē	Jā
Akrotiri un Dekelija *(Apvienotā Karaliste)*	CY	Nē	Jā	Jā	Jā	Jā
Normandijas salas (11) *(Apvienotā Karaliste)*	GB	Nē	Jā	Nē	Nē	Jā
Menas sala *(Apvienotā Karaliste)*	GB	Nē	Jā	Jā	Jā	Jā

3. Aizjūras zemes un teritorijas

A Zeme/teritorija	B Burtu kods (1)	D Teritoriālā darbības joma (2)	E Muitas teritorija	F PVN teritorija	G Akcīzes teritorija	H Statistikas teritorija

A Zeme/teritorija	B Burtu kods (1)	D Teritoriālā darbības joma (2)	E Muitas teritorija	F PVN teritorija	G Akcīzes teritorija	H Statistikas teritorija
Grenlande	GL	Nē	Nē	Nē	Nē	Nē
Francijas Polinēzija	PF	Nē	Nē	Nē	Nē	Nē
Francijas Dienvidjūru un Antarktikas teritorijas	TF	Nē	Nē	Nē	Nē	Nē
Jaunkaledonija un piederīgās teritorijas	NC	Nē	Nē	Nē	Nē	Nē
Senbartelmī	BL	Nē	Nē	Nē	Nē	Nē
Senpjēra un Mikelona	PM	Nē	Nē	Nē	Nē	Nē
Volisa un Futunas salas	WF	Nē	Nē	Nē	Nē	Nē
Aruba	AW	Nē	Nē	Nē	Nē	Nē
Bonēra	BQ	Nē	Nē	Nē	Nē	Nē
Kirasao	CW	Nē	Nē	Nē	Nē	Nē
Saba	BQ	Nē	Nē	Nē	Nē	Nē
Sintestatiusa	BQ	Nē	Nē	Nē	Nē	Nē
Sentmartēna	SX	Nē	Nē	Nē	Nē	Nē
Angilja	AI	Nē	Nē	Nē	Nē	Nē
Bermuda	BM	Nē	Nē	Nē	Nē	Nē
Britu Antarktikas teritorija	AQ	Nē	Nē	Nē	Nē	Nē
Britu Indijas okeāna teritorija	IO	Nē	Nē	Nē	Nē	Nē
Britu Virdžīnu salas	VG	Nē	Nē	Nē	Nē	Nē
Kaimanu salas	KY	Nē	Nē	Nē	Nē	Nē
Folklenda salas	FK	Nē	Nē	Nē	Nē	Nē
Montserrata	MS	Nē	Nē	Nē	Nē	Nē
Pitkērna	PN	Nē	Nē	Nē	Nē	Nē
Dienviddžordžija un Dienvidsendviču salas	GS	Nē	Nē	Nē	Nē	Nē
Sv. Helēnas sala un piederīgās teritorijas	SH	Nē	Nē	Nē	Nē	Nē
Tērksas un Kaikosas salas	TC	Nē	Nē	Nē	Nē	Nē

4. Citas teritorijas, kas ir atkarīgas no kādas ES dalībvalsts

A Zeme/teritorija	B Burtu kods (1)	D Teritoriālā darbības joma (2)	E Muitas teritorija	F PVN teritorija	G Akcīzes teritorija	H Statistikas teritorija
Fēru salas	FO	Nē	Nē	Nē	Nē	Nē
Gibraltārs (12)	GI	Jā (13)	Nē	Nē	Nē	Nē

5. Trešās valstis, ar kurām Savienība vai dalībvalstis ir noslēgušas īpašus nolīgumus par muitošanu

A Zeme/teritorija	B Burtu kods (1)	D Teritoriālā darbības joma (2)	E Muitas teritorija	F PVN teritorija	G Akcīzes teritorija	H Statistikas teritorija
Andora (14)	AD	Nē	Nē	Nē	Nē	Nē
Monako	FR	Nē	Jā (15)	Jā	Jā	Jā
Sanmarīno (16)	SM	Nē	Nē	Nē	Nē (17)	Nē

1. Attiecīgos valstu kodus regulāri publicē "Eiropas Savienības Oficiālajā Vēstnesī", pamatojoties uz 5. panta 2. punktu Eiropas Parlamenta un Padomes 2009. gada 6. maija Regulā Nr. 471/2009 par Kopienas statistiku attiecībā uz ārējo tirdzniecību ar ārpuskopienas valstīm un par Padomes Regulas (EK) Nr. 1172/95 atcelšanu. Jaunākie noteikumi ir atrodami Komisijas 2012. gada 27. novembra Regulā (ES) Nr. 1106/2012, ar ko attiecībā uz valstu un teritoriju nomenklatūras atjauninášanu īsteno Eiropas Parlamenta un Padomes Regulu (EK) Nr. 471/2009 par Kopienas statistiku attiecībā uz ārējo tirdzniecību ar ārpuskopienas valstīm (OV L 328, 28.11.2012., 7.–15. lpp.). Valstu un teritoriju kodēšanas pamatā ir spēkā esošais ISO divburtu standarts, ciktāl tas ir saderīgs ar Kopienas tiesību aktu prasībām. Valstu kodu pilns saraksts ir pieejams regulāri atjauninātajos tiesību aktos, kas attiecas uz valstu un teritoriju nomenklatūru Kopienas ārējās tirdzniecības statistikai un dalībvalstu savstarpējās tirdzniecības statistikai; tie ir pieejami GEONOM tīmekļa vietnē.
2. Šī kolonna norāda, vai attiecīgā valsts vai teritorija ietilpst LES vai LESD teritoriālajā piemērošanas jomā, kā noteikts LES 52. pantā un LESD 355. pantā.
3. Regula (EK) Nr. 866/2004 paredz nosacījumus, saskaņā ar kuriem preces, kuras ir pilnībā iegūtas teritorijās, kuras nav Kipras Republikas valdības faktiskā kontrolē, vai kuru pēdējā būtiskā, ekonomiski pamatotā pārstrāde vai apstrāde ir veikta šim nolūkam aprīkotā uzņēmumā teritorijās, kuras nav Kipras Republikas valdības faktiskā kontrolē, var ievest valdības kontrolētajās teritorijās kā Savienības preces.

   Attiecībā uz precēm, kas šķērso robežlīniju pretējā virzienā, t. i., no valdības kontrolētajām teritorijām uz teritorijām, kuras nav Kipras Republikas valdības faktiskā kontrolē, nav vajadzīgas eksporta formalitātes, un par šādām precēm nevar saņemt lauksaimniecības kompensācijas, jo visa Kipras Republikas teritorija 2004. gada maijā pievienojās Eiropas Savienībai.
4. Vācijas eksklāva pilsētu Bīzingeni (*Büsingen am Hochrhein*) pilnībā ieskauj Šveice. Pamatojoties uz 1964. gada 23. novembra nolīgumu starp Vācijas Federatīvo Republiku un Šveices Konfederāciju Bīzingene ir iekļauta Šveices muitas teritorijā un neietilpst Savienības muitas teritorijā. Bīzingene neietilpst arī ES PVN un akcīzes teritorijā.
5. Kanāriju salu sastāvā ir Lansarote, Fuerteventura, Grankanārija, Tenerife, Gomera, Jerro un Palma.
6. Saskaņā ar 5. panta 4. punktu Padomes Direktīvā 2008/118/EK Spānija, iesniedzot deklarāciju, var darīt zināmu, ka šo direktīvu un tās 1. pantā minētās direktīvas Kanāriju salās piemēro visām vai dažām akcīzes precēm. Līdz šim Spānija nav iesniegusi šādu deklarāciju.
7. Saskaņā ar 5. panta 5. punktu Padomes Direktīvā 2008/118/EK Francija, iesniedzot deklarāciju, var darīt zināmu, ka šo direktīvu un tās 1. pantā minētās direktīvas Francijas aizjūras departamentos piemēro visām vai dažām akcīzes precēm. Līdz šim Francija nav iesniegusi šādu deklarāciju.

8. Itālijas ekskläva ciematu Kampioni *d'Italia* pilnībā ieskauj Šveices teritorija.

9. Itālijas Lugāno ezera ūdeņi, sākot no krasta līdz tās teritorijas politiskajai robežai, kas atrodas starp Pontetrēzu un Porto Čerezio, neietilpst muitas, PVN un akcīzes teritorijā.

10. Jungholca un Mitelberga veido Austrijas ekskläVus, kuriem var piekļūt tikai no Vācijas teritorijas. Akcīzes preču pārvietošana, kas uzsākta vai paredzēta Jungholcai un Mitelbergai, tiek uzskatīta par pārvietošanu, kas uzsākta Vācijā vai paredzēta Vācijai.

11. Normandijas salu sastāvā ir Oldernija, Džērsija, Gērnsija, Sarka, Herma un Menkjē.

12. Gibraltārs ir Britu aizjūras teritorija, kas atrodas netālu no Ibērijas pussalas galējā dienvidu punkta.

13. LES un LESD attiecas uz Gibraltāru saskaņā ar LESD 355. panta 3. punktu.

14. Andora ir izveidojusi muitas savienību ar ES tām precēm, uz kurām attiecas Harmonizētās sistēmas 25. līdz 97. nodaļa. Precēm, uz kurām attiecas Harmonizētās sistēmas 1. līdz 24. nodaļa un kuru izcelsme ir Andorā, piemēro preferenču režīmu ES.

15. Monako veido Muitas savienību ar Franciju, pamatojoties uz 1963. gada 18. maijā Parīzē parakstīto Muitas konvenciju. Tādēļ Monako ietilpst Savienības muitas teritorijā.

16. Sanmarīno ir izveidojusi muitas savienību ar ES.

17. Attiecībā uz akcīzi vienošanās nosaka, ka Sanmarīno uzņēmējiem, kas vēlas saņemt akcīzes licenci kā reģistrēti saņēmēji vai apstiprināti noliktavu turētāji, ir jāsaņem licences Itālijas muitā, kurai jāpiešķir viņiem *SEED* numuri, kā arī *SEED* numuri to akcīzes preču noliktavām. Viņi var pārvietot savas akcīzes preces saskaņā ar *EMCS* tādā pašā veidā, kā notiek pārvietošana Eiropas Savienībā (piem., nosūtīšana, saņemšana, eksports, imports). Tomēr Sanmarīno nav pienākuma savā teritorijā īstenot akcīzes piemērošanas *acquis* (minimālās akcīzes likmes). Attiecībā uz likmēm ir noslēgti divpusēji nolīgumi ar Itāliju.