EUROPOS KOMISIJA
MOKESČIŲ IR MUITŲ SĄJUNGOS
GENERALINIS DIREKTORATAS
Muitų politika, teisės aktai, muitų tarifai
Muitinės procesai ir projektų valdymas

Briuselis, 2016 04 23
TAXUD A3(2015) 5707081

DIH 15/008 – FINAL LT

Darbinis dokumentas

Bendrojo administracinio dokumento rekomendacijos

Taikomos SMK numatytu pereinamuoju laikotarpiu

Atsakomybės apribojimas

Būtina atkreipti dėmesį į tai, kad šis rekomendacinis dokumentas nėra teisiškai privalomas ir yra tik aiškinamojo pobūdžio. Tačiau jame pateikiamas visų ES valstybių narių muitinėms bendras atitinkamų ES nuostatų išaiškinimas. Muitų teisės aktų teisinės nuostatos yra viršesnės už šių rekomendacijų turinį, tad jomis būtina visada vadovautis. Autentiški ES teisės aktų tekstai paskelbti *Europos Sąjungos oficialiajame leidinyje*. Autentiški Europos Bendrijų Teisingumo Teismo sprendimų tekstai pateikiami tame teisme ir Pirmosios instancijos teisme nagrinėjamų bylų ataskaitose.

BAD REKOMENDACIJOSE VARTOJAMŲ SANTRUMPŲ IR AKRONIMŲ SĄRAŠAS

AKR	Afrikos, Karibų baseino ir Ramiojo vandenyno šalys
KN	Kombinuotoji nomenklatūra
DA	2015 m. liepos 28 d. Komisijos deleguotasis reglamentas (ES) 2015/2446, kuriuo Europos Parlamento ir Tarybos reglamentas (ES) Nr. 952/2013 papildomas išsamiomis taisyklėmis, kuriomis patikslinamos kai kurios Sąjungos muitinės kodekso nuostatos
Mokesčių ir muitų sąjungos GD	Mokesčių ir muitų sąjungos generalinis direktoratas
ES	Europos Sąjunga
EUR.1	Judėjimo sertifikatas, naudojamas prekių kilmei įrodyti
Erga Omnes	Visos trečiosios šalys
BLS	Bendroji lengvatų sistema
ĮA	2015 m. lapkričio 24 d. Komisijos įgyvendinimo reglamentas (ES) 2015/2447, kuriuo nustatomos išsamios tam tikrų Europos Parlamento ir Tarybos reglamento (ES) Nr. 952/2013, kuriuo nustatomas Sąjungos muitinės kodeksas, nuostatų įgyvendinimo taisyklės
ISO	Tarptautinė standartizacijos organizacija
BAD	Bendrasis administracinis dokumentas
OL	Europos Sąjungos oficialusis leidinys
TARIC	Europos Sąjungos integruotasis tarifas
PDA	2015 m. gruodžio 17 d. Komisijos deleguotasis reglamentas (ES) 2016/341, kuriuo Europos Parlamento ir Tarybos reglamentas (ES) Nr. 952/2013 papildomas tam tikrų Sąjungos muitinės kodekso nuostatų taikymo pereinamuoju laikotarpiu, kol bus įdiegtos tam tikros elektroninės sistemos, taisyklėmis ir iš dalies keičiamas Deleguotasis reglamentas (ES) 2015/2446
SMK	2013 m. spalio 9 d. Europos Parlamento ir Tarybos reglamentas (ES) Nr. 952/2013, kuriuo nustatomas Sąjungos muitinės kodeksas

PPO	Pasaulio prekybos organizacija
PVM	Pridėtinės vertės mokestis

1. Įvadas

1.1. Tikslas

Pagrindinis BAD rekomendacijų tikslas – užtikrinti, kad valstybių narių muitinių administracijos ir verslininkai vienodai suprastų ir taikytų su BAD susijusius teisės aktus pereinamuoju SMK taikymo laikotarpiu, kaip nustatyta SMK DA 2 straipsnyje [su pakeitimais]. Šiose rekomendacijose pateikiama išsamesnės informacijos įvairiais aspektais, nurodytais PDA aiškinamosiose pastabose dėl BAD naudojimo (9 priedo C1 ir D1 priedėliai).

Šiose rekomendacijose neatsižvelgiama į nacionalines įgyvendinimo nuostatas ir kodus, dėl kurių verslininkams nurodoma kreiptis į atitinkamas nacionalines institucijas. Tačiau kai kurios iš šių nacionalinių nuostatų ir kai kurie kodai pateikti BAD skirtame Mokesčių ir muitų sąjungos GD interneto svetainės puslapyje.

1.2. Teisinė galia ir atnaujinimas

BAD rekomendacijos nėra teisės aktas: jose pateikta Muitinės kodekso ekspertų grupės Duomenų integravimo ir derinimo skyriaus (MKEG DID) nuomonė ir suteikiamas pagrindas vienodai aiškinti ir taikyti atitinkamas Sąjungos nuostatas.

Tai, kad valstybės narės, kurioms atstovaujama MKEG DID, parengė šias rekomendacijas, rodo jų įsipareigojimą jų laikytis ir, prireikus išsaugoti jų svarbą ateityje, atkreipti MKEG DID dėmesį į galimus patobulinimus, būtinus joms pataisyti arba papildyti.

Reikėtų pažymėti, kad autentiški ES teisės aktų tekstai yra tik tie, kurie yra paskelbti *Europos Sąjungos oficialiajame leidinyje*.

1 langelis. Deklaracija

BAD rekomendacijose pateikiama išsamesnės informacijos apie kai kurias nuostatas ir kodus, nurodytus PDA 9 priedo C1 ir D1 priedėliuose. Visą jų tekstą rasite PDA 9 priedo C1 ir D1 priedėliuose.

1. DEKLARACIJA		

Bendra informacija

Šioje dalyje prekyba – fizinis prekių judėjimas per valstybių sienas, iš vienos teritorijos į kitą arba tose teritorijose, kai muitų, mokesčių arba statistikos tikslais reikia pateikti deklaraciją. Sąvoka „prekyba“ taikoma tik prekėms (įskaitant elektrą ir dujas), taigi netaikoma paslaugoms.

Kodo IM naudojimas

Kodas IM, be kitų kodų, naudojamas valstybių narių tarpusavio prekyboje, kai muitinės procedūra įforminama ne Sąjungos prekėms.

Pavyzdys Švedijos bendrovė įveža prekes iš JAV ir Švedijoje joms įformina muitinio sandėliavimo procedūrą. Prekės parduodamos Danijos pirkėjui ir siunčiamos į šią šalį pagal Sąjungos išorės tranzito susitarimus. Danijoje prekės išleidžiamos į laisvą apyvartą ir į jų deklaraciją įrašomas kodas IM.

Kodo CO naudojimas

Kodas CO naudojamas Sąjungos prekėms, kurioms naujųjų valstybių narių stojimo į ES akte nustatytu pereinamuoju laikotarpiu taikomos specialiosios priemonės.

Kodas CO naudojamas įforminant muitinio sandėliavimo procedūrą prekėms, kad specialiosios eksporto grąžinamosios išmokos būtų išmokėtos prieš eksportą, arba gamybai taikant muitinės priežiūrą ir muitinį tikrinimą prieš eksportą ir eksporto grąžinamųjų išmokų išmokėjimą.

Be to, kodas CO naudojamas prekiaujant Sąjungos prekėmis, kai:

A) prekės parduodamos iš vienos Sąjungos muitų teritorijos dalies į kitą, iš kurių viena yra PVM taikymo teritorijoje, o kita – ne, pvz., kai Sąjungos prekėmis tarpusavyje prekiauja Švedija ir Alandų salos;

B) prekės parduodamos iš vienos Sąjungos muitų teritorijos dalies į kitą, kai jos abi nėra PVM taikymo teritorijoje, pvz., kai Sąjungos prekėmis tarpusavyje prekiauja Alandų ir Kanarų salos.

[1] Žr. SMK DA 134 straipsnį.
[2] Žr. 1 priedą „Europos Sąjungos šalių apžvalga“.

2 langelis. Siuntėjas / Eksportuotojas

BAD rekomendacijose pateikiama išsamesnės informacijos apie kai kurias nuostatas ir kodus, nurodytus PDA 9 priedo C1 ir D1 priedėliuose. Visą jų tekstą rasite PDA 9 priedo C1 ir D1 priedėliuose.

2. Siuntėjas / Eksportuotojas	Nr.

Importas

Įveždamos prekes, valstybės narės 2 langelio pildyti neprivalo. Todėl šioje dalyje pateiktos rekomendacijos tėra patariamojo pobūdžio ir taikytinos, kai nacionalinės valdžios institucijos nusprendžia naudoti šį langelį.

Jei importo operacijoje dalyvauja daugiau nei dvi šalys, 2 langelyje nurodomas paskutinysis prekių pardavėjas prieš įvežant prekes į Sąjungą. Paskutinysis pardavėjas yra šalis, paskutinioji pardavusi įvežamas į Sąjungos muitų teritoriją prekes[1].

Pavyzdys JAV įmonė perka prekes Kinijoje ir parduoda jas Slovėnijos įmonei. Prekės iš Kinijos siunčiamos tiesiai į Slovėniją ir čia išleidžiamos į laisvą apyvartą.

JAV įmonė yra paskutinysis prekių pardavėjas prieš jas įvežant į Sąjungos muitų teritoriją, todėl ji nurodoma 2 langelyje.

Jei taikoma ĮA 128 straipsnio 2 dalis, nurodytinas siuntėjas / eksportuotojas yra trečiosios šalies asmuo, prekes parduodantis eksportuoti atliekant sąlyginio neapmokestinimo procedūrą.

Eksportas

Siuntėjo (eksportuotojo) apibrėžtis

Terminas „eksportuotojas“ vartojamas prekyboje su šalimis ir teritorijomis, esančiomis ne Sąjungos muitų teritorijoje.

Remiantis SMK DA 1 straipsnio 19 punktu[2] eksportuotojas yra:

(a) Sąjungos muitų teritorijoje įsisteigęs asmuo, kuris deklaracijos priėmimo metu yra sudaręs sutartį su prekių gavėju trečiojoje šalyje ir turi teisę nuspręsti, kad prekės turi būti išgabentos į Sąjungos muitų teritorijai nepriklausančią paskirties vietą;

(b) privatus asmuo, savo asmeniniame bagaže vežantis eksportuotinas prekes;

(c) kitais atvejais – Sąjungos muitų teritorijoje įsisteigęs asmuo, turintis teisę nuspręsti, kad prekės turi būti išgabentos į Sąjungos muitų teritorijai nepriklausančią paskirties vietą;

A pavyzdys

[1] Paskutinysis prekių pardavimo sandoris apibrėžtas SMK ĮA 128 straipsnyje.
[2] SMK DA 1 straipsnio 19 punktas.

Estijos įmonė deklaruoja prekes, norėdama Rusijoje esančiam prekių savininkui reeksportuoti prekes, kurios į Estiją buvo įvežtos perdirbti. 2 langelyje kaip eksportuotojas nurodoma Estijos įmonė, nes teikiant deklaraciją ji yra sudariusi sutartį su prekių gavėju (t. y. Rusijoje esančiu prekių savininku) ir turi teisę nuspręsti, kad prekės turi būti išgabentos į Sąjungos muitų teritorijai nepriklausančią paskirties vietą.

B pavyzdys

Prancūzijos įmonė (įmonė A) – tiekėja arba gamintoja – parduoda prekes kitai įmonei (įmonei B), įsisteigusiai kur nors Sąjungoje arba už jos ribų. Prekės tiesiogiai siunčiamos į trečiąją šalį, kuri nėra savininko (įmonės B) šalis. 2 langelyje kaip eksportuotojas nurodoma Prancūzijos įmonė, nes savininkas (įmonė B) aiškiai suteikė jai teisę nuspręsti, kad prekės turi būti išgabentos į Sąjungos muitų teritorijai nepriklausančią paskirties vietą.

Siuntėjas – veiklos vykdytojas, vadovaujantis SMK DA 134 straipsniu veikiantis kaip eksportuotojas[1]. Tai reiškia, kad terminas „siuntėjas“ vartojamas kalbant apie prekybą Sąjungos prekėmis, kai:

A) prekės parduodamos iš vienos Sąjungos muitų teritorijos dalies į kitą, iš kurių viena yra PVM taikymo teritorijoje, o kita – ne[2], pvz., kai tarpusavyje prekiauja Švedija ir Alandų salos;

B) prekės parduodamos iš vienos Sąjungos muitų teritorijos dalies į kitą, kai jos abi nėra PVM taikymo teritorijoje, pvz., kai tarpusavyje prekiauja Alandų ir Kanarų salos.

1

2 [2]Žr. 1 priedą „Europos Sąjungos šalių apžvalga“.

14 langelis. Deklarantas / Atstovas

BAD rekomendacijose pateikiama išsamesnės informacijos apie kai kurias nuostatas ir kodus, nurodytus PDA 9 priedo C1 ir D1 priedėliuose. Visą jų tekstą rasite PDA 9 priedo C1 ir D1 priedėliuose.

14. Deklarantas / Atstovas	Nr.

Jei dalyvauja daugiau nei vienas asmuo, 14 langelyje nurodomas atstovas ir asmuo, kurio vardu teikiama deklaracija; jei 14 langelyje nėra pakankamai vietos, šis asmuo nurodomas kitoje deklaracijos vietoje arba papildomame dokumente.
Tam atvejui, kai dalyvauja daugiau nei vienas asmuo, valstybės narės yra parengusios įvairių techninių *ad hoc* sprendimų, pvz., leidžiančių naudoti:

- 9 langelį,
- 44 langelį,
- bet kurį kitą galimą langelį,
- kitą deklaracijos pusę,
- papildomą dokumentą.

Tokiais atvejais 14 langelyje turėtų būti nurodyta vieta, kurioje pateikta papildoma informacija.

Eksportas

Jei deklarantas ir eksportuotojas (siuntėjas) yra tas pats asmuo, įrašykite „eksportuotojas“ arba „siuntėjas“ ir atitinkamą PDA 9 priedo D1 priedėlyje nurodytą papildomą Sąjungos kodą.

Pavyzdys

Eksportuotojas kartu yra ir deklarantas. Deklaranto identifikacinis numeris, vardas ir pavardė (tikslus pavadinimas) ir adresas jau nurodyti 2 langelyje. Todėl šių duomenų nebūtina dar kartą nurodyti 14 langelyje. Taigi į 14 langelį turėtų būti įrašyta tik „Eksportuotojas – 00400“.

Importas

Jei deklarantas ir gavėjas yra tas pats asmuo, įrašykite „gavėjas“ ir atitinkamą PDA 9 priedo D1 priedėlyje nurodytą papildomą Sąjungos kodą.

Pavyzdys

Gavėjas kartu yra ir deklarantas. Deklaranto identifikacinis numeris, vardas ir pavardė (tikslus pavadinimas) ir adresas jau nurodyti 8 langelyje. Todėl šių duomenų nebūtina dar kartą nurodyti 14 langelyje. Taigi į 14 langelį turėtų būti įrašyta tik „Gavėjas – 00500“.

Atstovavimo pavyzdžiai

Eksportas

Prekės deklaruojamos laikinai išvežti įforminant laikinojo išvežimo perdirbti procedūrą. Įmonė A yra prekių savininkė ir turi teisę nuspręsti, kad prekės turi būti išgabentos į Sąjungos muitų teritorijai nepriklausančią paskirties vietą, taigi įmonė A yra eksportuotoja. Tačiau laikinojo prekių išvežimo perdirbti leidimą turi įmonė B. Ši įmonė yra paskyrusi atstovą (muitinės tarpininką – įmonę C).

Vadovaujantis SMK 269 straipsnio 3 dalimi muitinės deklaracija, kuria laikinai išvežamoms prekėms įforminama laikinojo išvežimo perdirbti procedūra, turi būti teikiama laikantis išvežimo eksporto taisyklių. Muitinės nuostatomis nereikalaujama, kad leidimo taikyti laikinojo išvežimo perdirbti procedūrą turėtojas ir laikinai išvežamų prekių eksportuotojas būtų tas pats asmuo. Tačiau muitinės deklaraciją laikinai išvežti prekes įforminant laikinojo išvežimo perdirbti procedūrą gali teikti tik leidimo turėtojas arba pagal SMK 170 straipsnio 1 dalies antrą pastraipą jo vardu veikiantis asmuo.
Eksportuotoja – įmonė A – bus nurodoma 2 langelyje, nes ši įmonė turi teisę nuspręsti, kad prekės turi būti išgabentos į Sąjungos muitų teritorijai nepriklausančią paskirties vietą (SMK DA 1 straipsnio 19 punktas). Muitinės tarpininkas, atstovaujantis leidimo turėtojai įmonei C, bus nurodomas 14 langelyje, nes eksportuotojas jį paskyrė veikti jo vardu ir jo interesais (SMK 19 straipsnis). Laikinojo išvežimo perdirbti leidimo turėtojas – įmonė B – bus nurodoma 14 langelyje arba, jei jame nepakanka vietos, kitoje popieriuje surašytos deklaracijos vietoje arba papildomame dokumente, kaip nurodyta anksčiau kalbant apie *ad hoc* techninius sprendimus. Įmonė C, leidimo turėtojo atstovė, užpildo BAD 54 langelį ir jame pasirašo.

Importas

Norinti išleisti prekes į laisvą apyvartą galutiniam vartojimui būtinas leidimas. Deklaraciją turi pateikti pats leidimo turėtojas arba jo vardu veikiantis atstovas (SMK 170 straipsnio 1 dalies antra pastraipa). Leidimo turėtojas turi paskirti muitinės tarpininką kaip tiesioginį savo atstovą.

Tiesioginis atstovas, pildantis BAD 54 langelį ir jame pasirašantis, nurodomas 14 langelyje. Kaip asmuo, kuris nėra skolininkas, jis taip pat gali sumokėti skolininko mokėtiną importo muitą (SMK 81 straipsnio 3 dalis).

Tokiu atveju į 14 langelį prieš vardą ir pavardę (tikslų pavadinimą) ir adresą įrašomas kodas 2, nurodantis atstovo statusą.

15a langelis. Šalis siuntėja / eksportuotoja

BAD rekomendacijose pateikiama išsamesnės informacijos apie kai kurias nuostatas ir kodus, nurodytus PDA 9 priedo C1 ir D1 priedėliuose. Visą jų tekstą rasite PDA 9 priedo C1 ir D1 priedėliuose.

15. Šalies siunt. / eksp. kodas
| | |

15 a langelį pildyti būtina, kai įforminamos šios procedūros:

1. išleidimo į laisvą apyvartą arba galutinio vartojimo procedūra;
2. specialioji procedūra, išskyrus tranzitą, pavyzdžiui, laikinojo įvežimo perdirbti procedūra arba laikinojo įvežimo procedūra;
3. kompiuterizuotos tranzito sistemos (NCTS) procedūra.

Importo procedūros

Jei tarpinėje šalyje nebuvo sustota arba atlikta su gabenimu nesusijusių teisinių veiksmų, į 15a langelį įrašykite atitinkamą šalies, iš kurios prekės pirmiausia buvo išsiųstos į valstybę narę, kurioje prekės yra jų išleidimo muitinės procedūrai įforminti metu, Sąjungos kodą, nurodytą PDA 9 priedo D1 priedėlyje. Jei buvo sustota arba buvo atlikti teisiniai veiksmai, šalimi siuntėja arba eksportuotoja laikoma paskutinioji tarpinė šalis.

Šalis siuntėja arba eksportuotoja – valstybė, iš kurios pirmiausia į importuojančią valstybę narę buvo išsiųstos prekės, nesustojus ar neatlikus jokių su jų gabenimu nesusijusių teisinių operacijų tarpinėje valstybėje (Reglamento (ES) Nr. 113/2010 6 straipsnis).

Sustojimas – laikinas fizinio prekių gabenimo sustabdymas prieš pratęsiant gabenimą į galutinę paskirties vietą.
Teisinė operacija gali būti komercinis sandoris arba panaši operacija, kuriai taikomi tam tikri teisės aktai (pvz., pardavimas arba perdirbimas pagal sutartį).
Tarpinė šalis – kiekviena šalis, per kurią gabenamos prekės, išskyrus šalį siuntėją ir paskirties šalį (trečioji šalis arba valstybė narė). Sustojus paskirties šalyje arba joje atlikus teisines operacijas, išsiuntimo arba eksporto šalis nesikeičia.
Sustojimas arba teisinės operacijos, susijusios su prekių gabenimu (būdingos prekių gabenimui), pvz., gali būti transporto priemonės pakeitimas, konservavimo operacijos gerai prekių būklei išsaugoti gabenant, pakuočių skaidymas ir surinkimas, laikinas saugojimas.

Susiję šalių kodai reguliariai skelbiami *Europos Sąjungos oficialiajame leidinyje*, remiantis 2009 m. gegužės 6 d. Europos Parlamento ir Tarybos reglamentu (EB) Nr. 471/2009, visų pirma jo 5 straipsnio 2 dalimi. Šalių ir teritorijų kodai nustatomi remiantis galiojančiu ISO dviraidžių kodų standartu, jei jis atitinka Sąjungos teisės aktų reikalavimus. Išsamų šalių kodų sąrašą galima rasti reguliariai atnaujinamuose teisės aktuose dėl šalių ir teritorijų nomenklatūros, skirtos Sąjungos užsienio prekybos ir prekybos tarp valstybių narių statistikai, pateikiamuose GEONOM interneto svetainėje.

Pavyzdžiai

Įvežamų prekių šalis siuntėja arba eksportuotoja yra šalis siuntėja, apibrėžta Reglamento (ES) Nr. 113/2010 6 straipsnyje; ji turi būti nurodyta BAD 15a langelyje.

Tiesioginis laikinojo įvežimo perdirbti procedūros **(LĮP)** įforminimas Graikijoje:

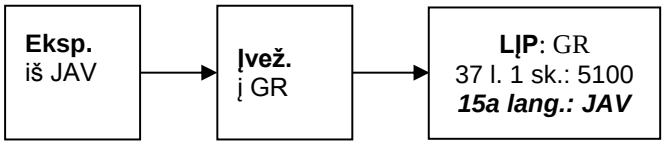

Įvežama išleisti į laisvą apyvartą **(LA)** Nyderlanduose, prieš tai Nyderlanduose įforminus tranzito procedūrą **(TP)**:

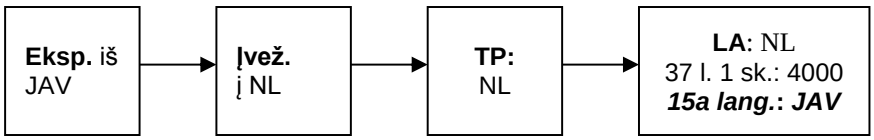

Įvežama išleisti į laisvą apyvartą **(LA)** Nyderlanduose, prieš tai įforminus tranzito iš Vokietijos į Nyderlandus procedūrą **(TP)**:

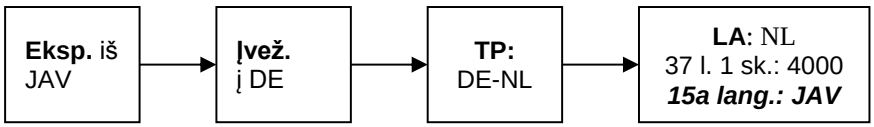

Laikinojo įvežimo perdirbti procedūros įforminimas Nyderlanduose, prieš tai Nyderlanduose įforminus muitinio sandėliavimo procedūrą (MSP), kuria nesiekiama pakeisti tranzito tvarkos:

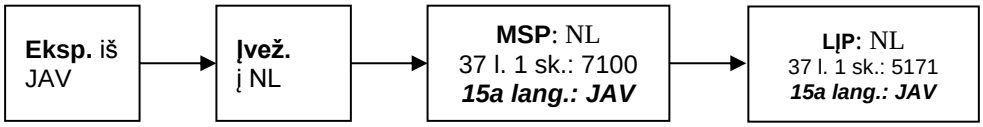

Įvežama išleisti į laisvą apyvartą **(LA)** Nyderlanduose, prieš tai Prancūzijoje įforminus muitinio sandėliavimo procedūrą **(MSP)**, kuria nesiekiama pakeisti tranzito tvarkos, ir tranzito iš Prancūzijos į Nyderlandus procedūrą **(TP)**:

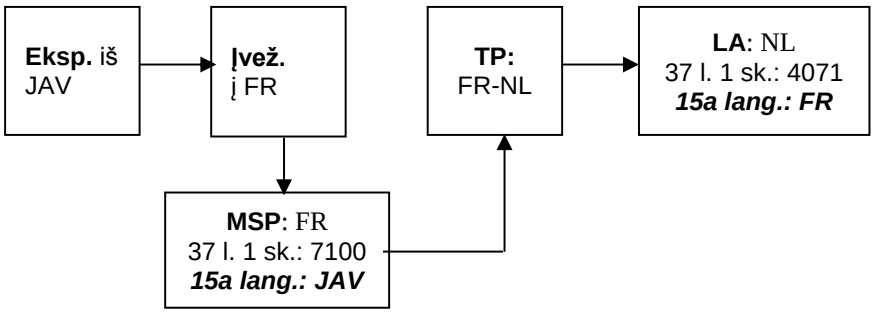

Įvežama išleisti į laisvą apyvartą **(LA)** Nyderlanduose, prieš tai Slovakijoje įforminus laikinojo įvežimo perdirbti procedūrą **(LĮP)** ir tranzito iš Slovakijos į Nyderlandus procedūrą **(TP)**:

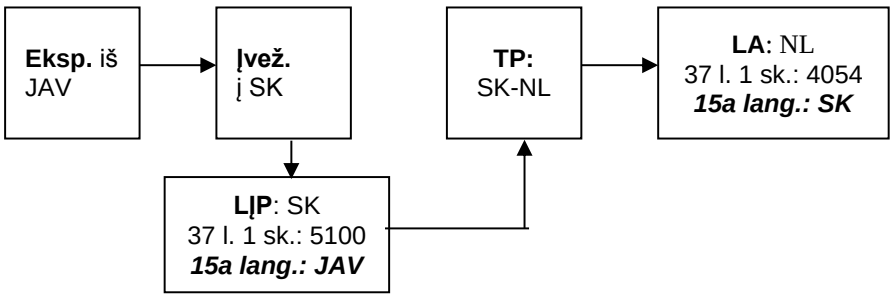

Įvežama išleisti į laisvą apyvartą (LA) Nyderlanduose, prieš tai prekes perdirbus Graikijoje įforminus muitinės prižiūrimo perdirbimo procedūrą (MPP), pradėtą iki 2016 m. gegužės 1 d., ir įforminus tranzito iš Graikijos į Nyderlandus procedūrą (TP):

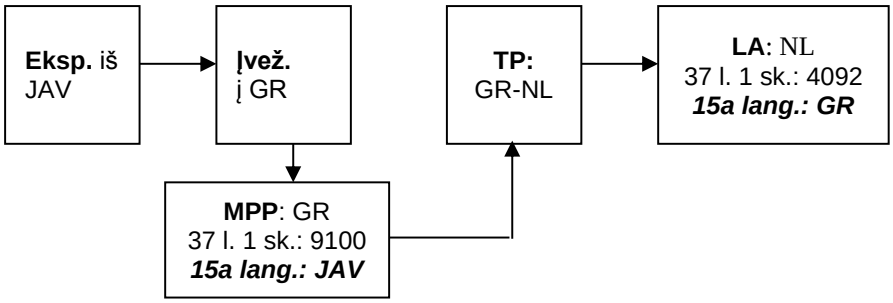

Įvežama išleisti į laisvą apyvartą **(LA)** Nyderlanduose, prieš tai Švedijoje įforminus muitinio sandėliavimo procedūrą (MSP), kuria nesiekiama pakeisti tranzito tvarkos, tranzito iš Švedijos į Latviją procedūrą **(TP)**, Latvijoje įforminus laikinojo įvežimo perdirbti procedūrą **(LĮP)** ir tranzito iš Latvijos į Nyderlandus procedūrą **(TP)**:

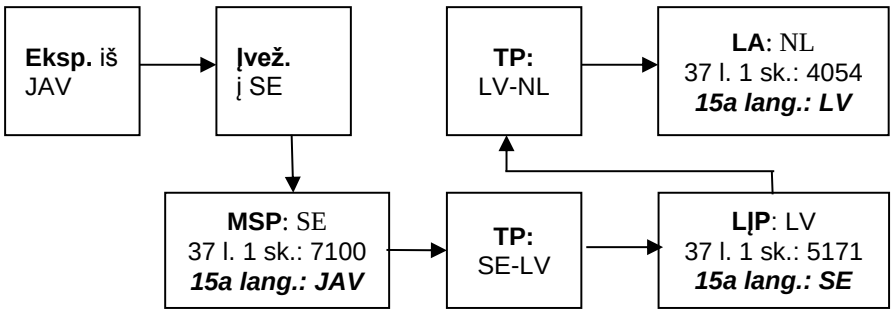

Įvežama išleisti į laisvą apyvartą **(LA)** Nyderlanduose, prieš tai Lietuvoje įforminus laikinojo įvežimo procedūrą **(LĮ)**, tranzito iš Lietuvos į Estiją procedūrą **(TP)**, Estijoje įforminus muitinio sandėliavimo procedūrą **(MSP)**, kuria siekiama tik pakeisti tranzito tvarką, ir tranzito iš Estijos į Nyderlandus procedūrą **(TP)**:

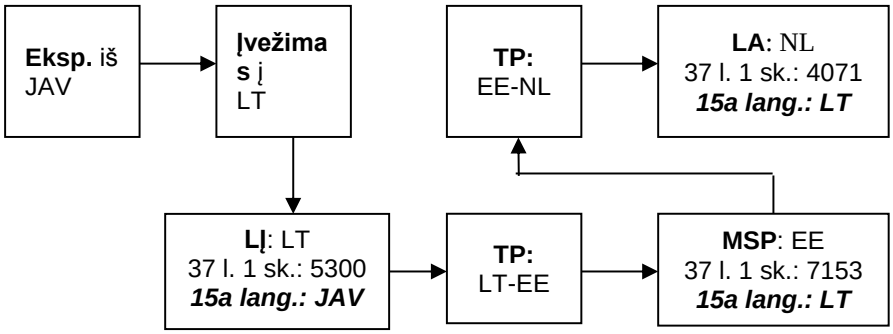

Eksporto procedūros

Šio langelio pildyti neprivaloma. Valstybės narės gali pačios nuspręsti, ar pildyti jį, ar ne.

Pavyzdžiai

Negrąžinamasis eksportas iš Suomijos į Norvegiją per Švediją: prekės sunkvežimiu ir keltu vežamos iš Suomijos į Švediją, tada sunkvežimiu į Norvegiją.

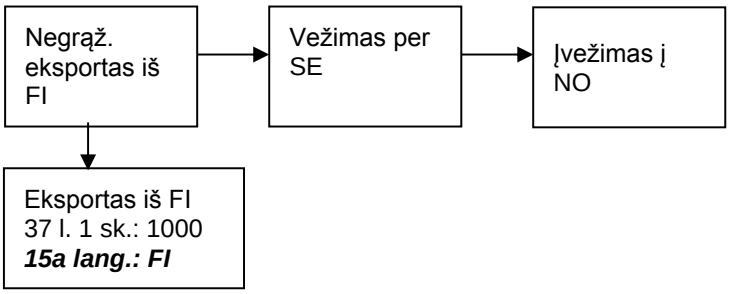

Negrąžinamasis eksportas iš Švedijos į JAV: prekės sunkvežimiu vežamos iš Švedijos į Nyderlandus, tada perkraunamos į laivą vežti į JAV.

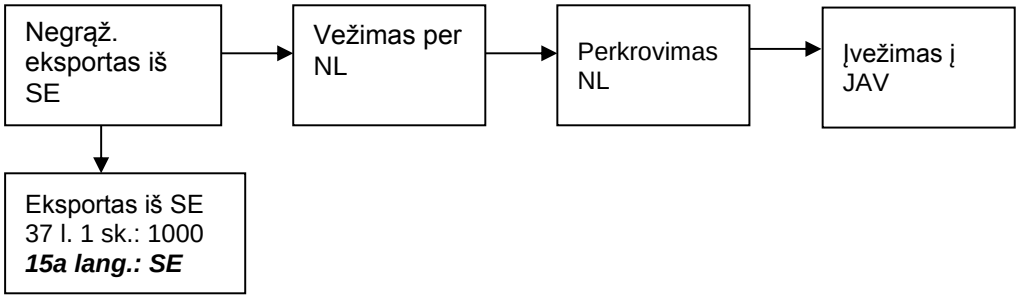

Reeksportas iš Vokietijos į JAV, prieš tai įforminus laikinojo įvežimo perdirbti procedūrą: prekės geležinkeliu vežamos į Roterdamą toliau vežti laivu į JAV.

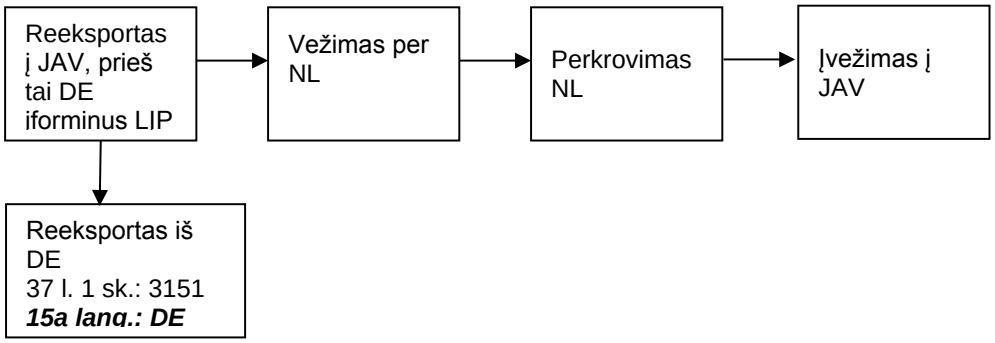

Italijos įmonė siunčia prekes į Graikijoje vyksiančią parodą. Prekės parduodamos pirkėjui Turkijoje. Eksporto deklaracija Italijos eksportuotojo vardu pateikiama Graikijoje.

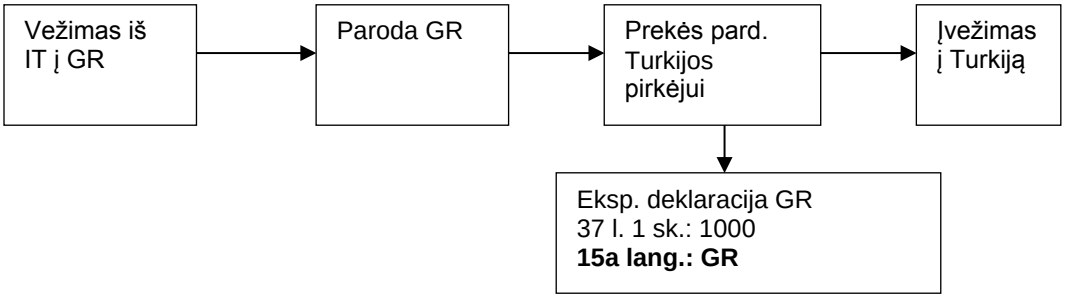

34a langelis. Kilmės šalies kodas

BAD rekomendacijose pateikiama išsamesnės informacijos apie kai kurias nuostatas ir kodus, nurodytus PDA 9 priedo C1 ir D1 priedėliuose. Visą jų tekstą rasite PDA 9 priedo C1 ir D1 priedėliuose.

34. Kilmės šalies kodas	
a	b

34a langelį pildyti būtina, kai įforminamos šios procedūros:

1. išvežami žemės ūkio produktai, už kuriuos mokamos grąžinamosios eksporto išmokos;
2. išleidimo į laisvą apyvartą, galutinio vartojimo procedūra;
3. specialioji procedūra, išskyrus tranzitą, pavyzdžiui, laikinojo įvežimo perdirbti procedūra arba laikinojo įvežimo procedūra;
4. muitinio sandėliavimo procedūra.

34a langelio pildyti nebūtina, kai atliekamos šios procedūros:

1. eksporto arba išsiuntimo procedūra;
2. reeksporto procedūra, jei prieš tai buvo atlikta specialioji procedūra, išskyrus tranzitą ir muitinio sandėliavimo procedūrą (laikinojo įvežimo perdirbti, laikinojo įvežimo arba galutinio vartojimo procedūros);
3. reeksporto procedūra po muitinio sandėliavimo;
4. laikinojo išvežimo perdirbti procedūra.

Eksporto procedūros

Veiklos vykdytojai, pildantys 34a langelį, turėtų naudoti atitinkamą 9 priedo D1 priedėlyje nurodytą Sąjungos kodą kilmės šaliai nurodyti, kaip apibrėžta SMK II antraštinėje dalyje (nelengvatinė prekių kilmė – SMK 59–63 straipsniai; lengvatinė prekių kilmė – SMK 64–66 straipsniai).

Pavyzdys

> Lietuvos gamintojas Italijos įmonei pardavė kiaulienos. Italijos įmonė parduoda kiaulieną trečiosios šalies įmonei ir deklaruoja ją negrąžinamajam eksportui, kuriam taikomos grąžinamosios išmokos, įforminti. Tokiu atveju BAD 34a langelyje turi būti deklaruota, kad kilmės šalis yra Lietuva.

Įvežimo procedūros

Į 34a langelį įrašykite atitinkamą 9 priedo D1 priedėlyje nurodytą Sąjungos kodą kilmės šaliai nurodyti, kaip apibrėžta SMK II antraštinėje dalyje (nelengvatinė prekių kilmė – SMK 59–63 straipsniai; lengvatinė prekių kilmė – SMK 64–66 straipsniai).

Pavyzdys

> Latvijos įmonė nusipirko Rusijoje pagamintos medienos ir deklaravo ją muitinio sandėliavimo procedūrai įforminti. Vokietijos įmonė perka šią muitinės sandėlyje saugomą medieną ir deklaruoja ją išleidimo į laisvą apyvartą procedūrai įforminti. Tokiu atveju BAD 34a langelyje turi būti deklaruota, kad kilmės šalis yra Rusija.

Susiję šalių kodai reguliariai skelbiami *Europos Sąjungos oficialiajame leidinyje*, remiantis 2009 m. gegužės 6 d. Europos Parlamento ir Tarybos reglamentu (EB) Nr. 471/2009, visų pirma jo 5 straipsnio 2 dalimi. Šalių ir teritorijų kodai nustatomi remiantis galiojančiu ISO dviraidžių kodų standartu, jei jis atitinka Sąjungos teisės aktų reikalavimus. Išsamų šalių kodų sąrašą galima rasti reguliariai atnaujinamuose teisės aktuose dėl šalių ir teritorijų nomenklatūros, skirtos Sąjungos užsienio prekybos ir prekybos tarp valstybių narių statistikai, pateikiamuose GEONOM interneto svetainėje.

36 langelis. Preferencija

BAD rekomendacijose pateikiama išsamesnės informacijos apie kai kurias nuostatas ir kodus, nurodytus PDA 9 priedo C1 ir D1 priedėliuose. Visą jų tekstą rasite PDA 9 priedo C1 ir D1 priedėliuose.

36. Preferencija

Įvadas

Šiame langelyje pateikiama informacija apie prekėms taikomą tarifų režimą, net jei neprašoma taikyti lengvatinio režimo.

Tarifų režimas – ne tik lengvatos siaurąja prasme (t. y. mažesnių importo muitų normų taikymas pagal BLS arba susitarimus su AKR šalimis), bet ir įvairios kitos priemonės, turinčios įtakos muitų mokesčiams, pvz., tarifinės kvotos, muitų taikymo sustabdymas ir galutinis vartojimas.

Pildant šį langelį, preferencija taip pat apima įprastos trečiųjų šalių muito normos taikymą ir muitų netaikymą pagal muitų sąjungos susitarimus.
Dėl priežasčių, susijusių su teisės aktų veiksmingumu, nėra galimybių sudaryti visuotinai galiojančio kodų, naudotinų šiame langelyje, sąrašo. Todėl taikomas matricos principas: reikiamas trijų skaitmenų kodas turi būti sudarytas iš vieno skaitmens kodo (nurodančio bendrąją priemonę) ir dviejų skaitmenų kodo (nurodančio smulkesnį išskaidymą). Reikia atkreipti dėmesį į tai, kad teisiniu požiūriu matricoje galima naudoti ne visus galimus kodų derinius, arba į tai, kad ne visi tokie deriniai turės prasmės.
Be to, kadangi 36 langelis logiškai susietas su 33 („Prekių kodas“) ir 34a („Kilmės šalis“) langeliais, tam tikras tarifų režimas tam tikru metu gali būti taikytinas tik tam tikroms prekėms iš tam tikrų šalių.

Pastaba. Visi šiose rekomendacijose pateikti tarifinio ir netarifinio reguliavimo priemonių pavyzdžiai gali pasikeisti pagal būsimus ES teisės aktus. Išsami informacija apie tam tikru laikotarpiu taikytinus prekių ir šalių kodus pateikiama Mokesčių ir muitų sąjungos GD TARIC interneto svetainėje: http://ec.europa.eu/taxation_customs/dds2/taric/taric_consultation.jsp?Lang=lt

Pastaba. Vadovaudamasi PDA 9 priedo C1 priedėliu, Europos Komisija reguliariai skelbs BAD 36 langelyje naudotinų kodų derinių sąrašą su pavyzdžiais ir paaiškinimais.

Kodų derinių, įrašytinų į BAD 36 langelį, sąrašas pirmą kartą buvo paskelbtas 2006 m. gruodžio 13 d. *Oficialiajame leidinyje* C 303 (p. 83).

Naujausia šio sąrašo versija pateikiama Mokesčių ir muitų sąjungos GD interneto svetainėje adresu:
http://ec.europa.eu/taxation_customs/customs/procedural_aspects/general/sad/index_en.htm.

Remiantis galiojančiais Sąjungos teisės aktais ir Sąjungos sudarytais tarptautiniais susitarimais, 36 langelyje gali būti naudojami šie kodai:

Kodai, naudojami, kai netaikomas lengvatinis režimas

BAD 36 langelis	**Taikytini tarifų režimai**	Pavyzdžiai
100	***Erga Omnes* trečiųjų šalių muitų normos** (įprastos muito normos pagal Kodekso 56 straipsnio 2 dalies c punktą) Šiais atvejais nereikalaujama taikyti lengvatinio muito arba jis nenustatytas.	Žr. pavyzdį Data: 2006 03 02 Prekės kodas: 1507 10 90 00 Šalies kodas: CA
110	***Erga Omnes* autonominių muitų tarifų taikymo sustabdymas** Laikinai sustabdomi tam tikroms žemės ūkio, chemijos, aeronautikos ir mikroelektronikos sektorių prekėms taikomi autonominiai muitų tarifai. Daugelis jų yra nurodyti kasmet priimamuose reglamentuose (pagrindinis reglamentas dėl autonominių muitų tarifų taikymo sustabdymo yra Reglamentas (ES) Nr. 1387/2013, atnaujinamas du kartus per metus į jo priedą įtraukiant arba iš jo pašalinant tam tikrus produktus). Kiti nurodomi tam tikrų KN kodų išnašose ir taikomi neribotą laikotarpį. Įprastinių muito normų taikymas gali būti sustabdytas visiškai (pvz., 27 skirsnis) arba iš dalies (pvz., 2905 44, 3201 20 00, 3824 60 ir t. t.).	Žr. pavyzdį Data: 2006 03 03 Prekės kodas: 0811 90 95 30 Šalies kodas: US

115	***Erga Omnes* autonominių muitų tarifų taikymo sustabdymas dėl galutinio vartojimo** Autonominių muitų tarifų taikymo sustabdymas pagal galutinio vartojimo režimą (SMK 254 straipsnis). Atvejai, kai atsižvelgiant į galutinį prekių vartojimą muito mokestis sumažinamas arba netaikomas (SMK 254 straipsnis), gali būti apibendrinami TARIC kodais ir susiejami su išnašomis, kuriose nurodomas galutinis vartojimas. Pavyzdžiai – Tarybos reglamentas (ES) Nr. 1344/2011, kuriuo sustabdomas autonominių Bendrojo muitų tarifo muitų taikymas tam tikriems žemės ūkio, žuvininkystės ir pramonės produktams ir kuriuo panaikinamas Reglamentas (EB) Nr. 1255/96. – Reglamentas (EB) Nr. 3050/95, laikinai sustabdantis autonominių Bendrojo muitų tarifo mokesčių taikymą tam tikriems gaminiams, skirtiems orlaiviams statyti, prižiūrėti ir remontuoti.	Žr. 1 pavyzdį Data: 2013 08 29 Prekės kodas: 0710210010 Šalies kodas: US Perskaitykite išnašą EU001. Žr. 2 pavyzdį Data: 2013 09 06 Prekės kodas: 7318156179 Šalies kodas: RU Jei taikomas Reglamentas Nr. 3050/1995, turėtų būti atsižvelgiama į išnašas EU001 ir EU002: **EU001** Nuo muitų atleidžiama arba muitai sumažinami, jei laikomasi sąlygų, nustatytų atitinkamose Sąjungos nuostatose, kuriomis numatoma tokių prekių naudojimo muitinės priežiūra (žr. Komisijos reglamento (EEB) Nr. 2454/93 (OL L 253, 1993 10 11, p. 1) 291–300 straipsnius). **EU002** Taikoma orlaivių, kurių svoris be krovinio yra didesnis kaip 2000 kilogramų, ir civilinės paskirties stacionarių lakūnų treniruoklių gamybai, priežiūrai ir remontui.
118	***Erga Omnes* autonominių muitų tarifų taikymo sustabdymas pateikus sertifikatą, patvirtinantį specialų gaminio pobūdį** Šiuo metu netaikoma.	

119	***Erga Omnes* autonominių muitų tarifų taikymo sustabdymas pateikus tinkamumo skraidyti sertifikatą** Teisinis tokio sustabdymo pagrindas – 2002 m. birželio 25 d. Tarybos reglamentas (EB) Nr. 1147/2002, laikinai sustabdantis kai kurioms įvežamoms prekėms, turinčioms tinkamumo skraidyti pažymėjimus, taikomus autonominius bendrojo muitų tarifo muitus. Šių tarifų taikymas sustabdomas tik tada, jeigu buvo pateiktas tinkamumo skraidyti sertifikatas.	Žr. pavyzdį Data: 2007 03 03 Prekės kodas: 9025 80 40 90 Šalies kodas: CA Perskaitykite išnašą CD333.
120	**Nelengvatinės tarifinės kvotos** Apima PPO, autonomines, *Erga Omnes* ir su kilme susijusias tarifines kvotas.	Žr. pavyzdį Data: 2006 03 03 Prekės kodas: 7202 49 10 11 Šalies kodas: AU
123	**Nelengvatinės tarifinės kvotos, taikomos pateikus leidimą taikyti galutinio vartojimo procedūrą** Tam tikros tarifinės kvotos, kurių kodas – 120, taikomos tik tada, jeigu prekėms pagal SMK 254 straipsnį nustatomas specialus galutinis vartojimas.	Žr. pavyzdį Data: 2007 06 15 Prekės kodas: 2008601910 Šalies kodas: US Perskaitykite išnašą EU001.
125	**Nelengvatinės tarifinės kvotos, taikomos pateikus specialų sertifikatą** Tai turi būti ne kilmės sertifikatai, o kiti dokumentai, pvz., veislinių gyvūnų sertifikatai, sertifikatai, patvirtinantys, kad prekės yra rankų darbo ar pagamintos rankinėmis audimo staklėmis.	Žr. pavyzdį Data: 2006 03 04 Prekės kodas: 0206 29 91 39 Šalies kodas: DZ Perskaitykite išnašą CD156 arba CD227.
128	***Erga Omnes* tarifinės kvotos po laikinojo išvežimo perdirbti** Tam tikros tarifinės kvotos, kurių kodas – 128, taikomos tik pagal ES teisės aktus, kuriais nustatomos perdirbimo procedūros.	Žr. pavyzdį Data: 2006 03 03 Prekės kodas: 5209 11 00 00 Šalies kodas: CH Perskaitykite išnašą TM001.

140	**Specialus galutinis vartojimas pagal Bendrąjį muitų tarifą** Muitų tarifų taikymo sustabdymas pagal galutinio vartojimo režimą (SMK 254 straipsnis). Atvejai, kai atsižvelgiant į galutinį prekių vartojimą muito mokestis sumažinamas arba netaikomas (SMK 254 straipsnis), gali būti apibendrinami KN / TARIC kodais ir susiejami su išnašomis, kuriose nurodomas galutinis vartojimas. Pavyzdžiui, muitų tarifų taikymo sustabdymas pagal Kombinuotosios nomenklatūros I priedo I dalies „Preliminariosios nuostatos“ II skyriaus „Specialiosios nuostatos“ B dalį „Civiliniai orlaiviai ir prekės, skirtos naudoti civiliniuose orlaiviuose“. Tačiau kitais atvejais išnašos įtraukiamos tik į KN, o ne į TARIC.	Žr. pavyzdį Data: 2007 01 01 Prekės kodas: 9031 80 91 10 Šalies kodas: RU Perskaitykite išnašą EU001.
150	**Priskyrimas KN kodams pateikus specialius sertifikatus** Daugelis šių atvejų ir atitinkami sertifikatai išvardyti Kombinuotojoje nomenklatūroje (žr. preliminariąsias nuostatas). Kiti nurodomi atitinkamų KN kodų (pvz., 0202 30 50) išnašose.	Žr. pavyzdį Data: 2007 01 03 Prekės kodas: 0806 10 10 05 Šalies kodas: CA Perskaitykite išnašą CD333.

Kodai, naudojami pagal Bendrąją lengvatų sistemą (BLS)

BAD 36 langelis	Taikytini tarifų režimai	Pavyzdžiai
200	**BLS muito norma be sąlygų ar apribojimų** Pagrindinis reglamentas, kuriuo įgyvendinama Sąjungos bendrųjų tarifų lengvatų sistema, yra 2005 m. birželio 27 d. Tarybos reglamentas (EB) Nr. 980/2005. Tame pačiame reglamente nustatytos specialiosios paskatos tvariam vystymuisi ir geram valdymui užtikrinti ir dar labiau sumažinami tarifai šalims, kurios tvirtai laikosi šių susitarimų nuostatų (dabar jie taikomi kelioms šalims – Bolivijai, Moldovai ir kt. Žr. Komisijos sprendimą 2005/924/EB).	Žr. pavyzdį Data: 2006 03 03 Prekės kodas: 1507 10 90 00 Šalies kodas: BH
218	**BLS muitų tarifų taikymo sustabdymas pateikus sertifikatą, patvirtinantį specialų produkto pobūdį** Šiuo metu netaikoma.	
220	**BLS tarifinės kvotos** Tam tikros tarifinės kvotos, kurių kodas – 220, taikomos tik pagal ES teisės aktus dėl BLS.	Žr. pavyzdį Data: 2005 07 01 Prekės kodas: 2008 30 55 10 Šalies kodas: GE Perskaitykite išnašą CD377.
223	**BLS tarifinė kvota, taikoma dėl galutinio vartojimo** Tam tikros BSL tarifinės kvotos taikomos tik tada, kai prekėms pagal SMK 254 straipsnį nustatomas specialus galutinis vartojimas.	Žr. pavyzdį Data: 2007 01 01 Prekės kodas: 1701111000 Šalies kodas: AF Jei prekės atitinka dviejų kodų – 223 ir 225 – kriterijus, 36 langelyje turėtų būti įrašytas kodas 223.

225	**BLS tarifinės kvotos, taikomos pateikus specialų sertifikatą** Tai turi būti kiti dokumentai nei A formos kilmės sertifikatai (arba sąskaitos faktūros deklaracijos), pvz., importo licencija.	Žr. pavyzdj Data: 2006 03 03 Prekės kodas: 2008 30 75 10 Šalies kodas: BY Perskaitykite išnašą CD377. Jei prekės atitinka dviejų kodų – 223 ir 225 – kriterijus, 36 langelyje turėtų būti įrašytas kodas 223.
240	**BLS lengvatinės muito normos, taikomos dėl galutinio vartojimo** Tam tikros BLS lengvatos taikomos tik tada, kai prekėms pagal SMK 254 straipsnį nustatomas specialus galutinis vartojimas.	Žr. pavyzdj Data: 2007 03 03 Prekės kodas: 3501 10 50 90 Šalies kodas: UA Perskaitykite išnašą EU001.
250	**Priskyrimas KN kodams su specialiomis BLS normomis pateikus specialų sertifikatą** Šiuo metu netaikoma.	

Kodai, naudojami pagal lengvatinio prekybos režimo susitarimus

BAD 36 langelis	Taikytini tarifų režimai	Pavyzdžiai
300	**Lengvatinė muito norma be sąlygų ar apribojimų (įskaitant viršutines ribas)** Lengvatinės muito normos taikomos pagal susijusį susitarimą. Taikomos tarifų ribos (pvz., 2002 m. gruodžio 10 d. Tarybos reglamentas (EB) Nr. 2286/2002 dėl priemonių, taikomų žemės ūkio produktams ir prekėms, pagamintoms perdirbus žemės ūkio produktus, kilusius iš Afrikos, Karibų baseino ir Ramiojo vandenyno valstybių (AKR šalių), ir panaikinantis Reglamentą (EB) Nr. 1706/98).	Žr. pavyzdį Data: 2007 06 15 Prekės kodas: 1507109000 Šalies kodas: TR
310	**Lengvatinio prekybos režimo susitarimai: muitų tarifų taikymo sustabdymas** Tokio tarifų taikymo sustabdymo teisinio pagrindo pavyzdys – 2004 m. birželio 21 d. Tarybos reglamentas (EB) Nr. 1140/2004, sustabdantis autonominių Bendrojo muitų tarifo muitų taikymą tam tikriems žuvininkystės produktams, kurių kilmės šalis yra Seuta ir Melilija.	Žr. pavyzdį Data: 2006 03 07 Prekės kodas: 1604 16 00 00 Šalies kodas: XC
315	**Lengvatinių muitų tarifų taikymo sustabdymas dėl galutinio vartojimo** Lengvatinių muitų tarifų taikymas sustabdomas tik tada, kai prekėms pagal SMK 254 straipsnį nustatomas specialus galutinis vartojimas. Šiuo metu netaikoma.	
318	**Lengvatinių muitų tarifų taikymo sustabdymas pateikus sertifikatą, patvirtinantį specialų produkto pobūdį** Šiuo metu netaikoma.	
320	**Lengvatinės tarifinės kvotos** Lengvatinės muito normos taikomos neviršijant kvotų. Kvotos gali būti administruojamos laikantis eiliškumo principo arba pagal licencijas.	Žr. pavyzdį Data: 2006 03 07 Prekės kodas: 0302 12 00 11 Šalies kodas: NO

323	**Lengvatinės tarifinės kvotos, taikomos dėl galutinio vartojimo** Tam tikros kvotos, kurių kodas – 320, taikomos tik tada, jeigu prekėms pagal SMK 254 straipsnį nustatomas specialus galutinis vartojimas.	Žr. pavyzdį Data: 2007 01 01 Prekės kodas: 0406 90 01 00 Šalies kodas: GA Perskaitykite išnašą EU001. Jei prekės atitinka dviejų kodų – 323 ir 325 – kriterijus, 36 langelyje turėtų būti įrašytas kodas 323.
325	**Lengvatinės tarifinės kvotos, taikomos pateikus specialų sertifikatą** Šie specialūs sertifikatai turi būti dokumentai, išskyrus EUR.1 judėjimo sertifikatus (arba sąskaitos faktūros deklaracijas), pvz., importo licencija.	Žr. pavyzdį Data: 2006 03 07 Prekės kodas: 1701 11 90 00 Šalies kodas: BB Perskaitykite išnašą CD366. Jei prekės atitinka dviejų kodų – 323 ir 325 – kriterijus, 36 langelyje turėtų būti įrašytas kodas 323.
340	**Lengvatinės muito normos, taikomos dėl galutinio vartojimo** Lengvatiniai muitų tarifai taikomi tik tada, kai prekėms pagal *SMK 254 straipsnį* nustatomas specialus galutinis vartojimas.	Žr. pavyzdį Data: 2007 06 15 Prekės kodas: 2007991000 Šalies kodas: IS Perskaitykite išnašą EU001.
350	**Priskyrimas KN kodams su specialiomis lengvatinėmis normomis pateikus specialų sertifikatą** Šiuo metu netaikoma.	

Kodai, naudojami pagal Sąjungos sudarytus muitų sąjungos susitarimus

BAD 36 langelis	Taikytini tarifų režimai	Pavyzdžiai
400	**Muitai pagal Sąjungos sudarytus muitų sąjungos susitarimus** Šis kodas naudojamas, kai muitai nustatomi pagal muitų sąjungos susitarimus su Andora, San Marinu ir Turkija.	Žr. pavyzdį Data: 2006 11 24 Prekės kodas: 1517 10 10 00 Šalies kodas: TR
420	**Muitų sąjungos kvota** Šis kodas naudojamas, kai pagal muitų sąjungos susitarimų, pvz., Komisijos reglamento (EB) Nr. 816/2007, nuostatas taikomos tarifinės kvotos.	**Žr. pavyzdį** Data: 2008 07 01 Prekės kodas: 1704 10 10 10 Šalies kodas: TR

Šalia visų lentelėje pateiktų pavyzdžių pateikiama nuoroda į TARIC interneto svetainę.

37 langelis. Procedūra

BAD rekomendacijose pateikiama išsamesnės informacijos apie kai kurias nuostatas ir kodus, nurodytus PDA 9 priedo C1 ir D1 priedėliuose. Visą jų tekstą rasite PDA 9 priedo C1 ir D1 priedėliuose.

37. PROCEDŪRA	

37 langelis padalytas į dvi skiltis.

Pirmąją skiltį privaloma užpildyti, kai įforminamos muitinės procedūros, nurodytos PDA 9 priedo C1 priedėlyje pateiktos lentelės A–E ir H–J skiltyse.
Į šią pirmąją skiltį įrašomi keturženkliai kodai, kuriuos sudaro prašomą įforminti procedūrą žymintis dviženklis kodas, po kurio eina antras dviženklis kodas, žymintis ankstesnę procedūrą.

Į antrąją skiltį įrašomi triženkliai Sąjungos kodai, sudaryti iš vienos raidės ir dviejų raidinių skaitinių ženklų.

Į antrąją skiltį įrašomi kodai turi būti naudojami atsižvelgiant į prašomą įforminti procedūrą, nurodytą 37 langelio pirmojoje skiltyje. Jei būtina nurodyti prašomą įforminti procedūrą, turi būti įrašytas vienas iš specialiųjų kodų. Jei specialus kategorijos, susijusios su prašoma įforminti procedūra, kodas nėra nustatytas, langelis nepildomas.
Jei į 37 langelio antrąją skiltį turi būti įrašytas tam tikras kodas (taip pat žr. 1 pastabą, pateiktą po lentele, kurioje pateikti visi deriniai, kuriuos galima įrašyti į 37 langelį) ir jei kodų, kuriuos galima nurodyti, yra daugiau nei vienas, turi būti įrašytas svarbiausias kodas, nes 37 langelio antrojoje skiltyje yra vietos tik vienam kodui.

Lentelės **„37 langelio pirmoji skiltis“** penktojoje skiltyje nurodyti galimi keturženkliai kodų deriniai (išskyrus 22, 76 ir 77 kodų derinius). Ketvirtojoje skiltyje pateikiami prašomų įforminti procedūrų ir prašomų bei anksčiau įformintų procedūrų derinių pavyzdžiai ir paaiškinimai.

Svarbi pastaba

Jeigu ankstesnė procedūra buvo muitinio sandėliavimo arba laikinojo įvežimo procedūra arba jeigu prekės buvo atvežtos iš laisvosios zonos, susijęs kodas (atitinkamai 71, 53 arba 78) turėtų būti naudojamas tik tada, jei prekėms nebuvo įforminta specialioji procedūra, išskyrus tranzitą (laikinasis įvežimas perdirbti, laikinasis išvežimas perdirbti arba galutinis vartojimas). Jei prekėms įforminama specialioji procedūra, išskyrus tranzitą, naudojant taikytiną kodą nebus pateikta informacijos, kad prekės buvo deklaruotos muitinio sandėliavimo arba laikinojo įvežimo procedūrai įforminti arba kad jos buvo atvežtos iš laisvosios zonos.

Paaiškinimai
Toliau pateikti ankstesnių procedūrų, žymimų 21, 41, 51, 54, 91 ir 92 kodais, paaiškinimai gali būti taikomi naudojant visus galimus prašomos įforminti procedūros ir ankstesnės procedūros derinius, nurodytus toliau pateiktoje lentelėje.

a) Ankstesnė procedūra, žymima 21 kodu
Taikant procedūrą, žymimą 21 kodu, prekės laikinai eksportuojamos įforminus laikinojo išvežimo perdirbti procedūrą. Trečiojoje šalyje perdirbtos prekės bus įvežtos atgal ir iki reimporto saugomos muitinės sandėlyje. Naudotinas kodų derinys 7121. Baigtos saugoti prekės, kurių tiekimui netaikoma PVM lengvata, bus reimportuotos išleisti į laisvą apyvartą ir vidaus vartojimui; laikinojo išvežimo perdirbti procedūra bus baigta. Šiuo atveju naudotinas kodų derinys 6121, o ne 6171.

b) Ankstesnė procedūra, žymima 41 kodu
Žr. lentelėje pateiktus prašomos įforminti procedūros, žymimos 01 kodu, paaiškinimus.

c) Ankstesnė procedūra, žymima 51 kodu

Taikant procedūrą, žymimą 51 kodu, prekėms įforminama laikinojo įvežimo perdirbti procedūra. Perdirbtoms prekės bus įforminta laikinojo įvežimo procedūra, naudojant kodų derinį 5351. Prekes vėl išvežant iš Sąjungos, turi būti pateikiama reeksporto deklaracija, kurioje nurodomas kodų derinys 3151, o ne 3153.

d) Ankstesnė procedūra, žymima 54 kodu

Taikant procedūrą, žymimą 51 kodu, prekėms įforminama laikinojo įvežimo perdirbti procedūra. Prekės bus išvežtos į kitą valstybę narę taikant tranzito procedūrą. Baigus tranzito procedūrą, prekės bus saugomos tos kitos valstybės narės laisvojoje zonoje. Prekės, baigtos saugoti laisvojoje zonoje, galiausiai bus reeksportuotos iš Sąjungos naudojant kodų derinį 3154, o ne 3178. Ankstesnės procedūros kodas 54 reikalingas prekėms įforminant laikinojoj įvežimo perdirbti į kitą valstybę narę procedūrą.

e) Ankstesnė procedūra, žymima 91 kodu

Taikant procedūrą, žymimą 91 kodu, prekėms įforminama muitinės prižiūrimo perdirbimo procedūra. Perdirbtos prekės bus saugomos muitinės sandėlyje naudojant kodų derinį 7191. Baigus saugoti, bus rastas pirkėjas ir prekės, kurių tiekimui netaikoma PVM lengvata, bus importuotos išleisti į laisvą apyvartą ir vidaus vartojimui naudojant kodų derinį 4091, o ne 4071.

f) Ankstesnė procedūra, žymima 92 kodu

Taikant procedūrą, žymimą 91 kodu, prekėms įforminama muitinės prižiūrimo perdirbimo procedūra. Perdirbtos prekės bus išvežtos į kitą valstybę narę taikant tranzito procedūrą. Baigus tranzito procedūrą, prekės bus saugomos muitinės sandėlyje naudojant kodų derinį 7192. Ankstesnės procedūros kodas 92 reikalingas prekėms įforminant muitinės prižiūrimo perdirbimo kitoje valstybėje narėje procedūrą.

Baigus saugoti, bus rastas pirkėjas ir prekės, kurių tiekimui netaikoma PVM lengvata, bus importuotos išleisti į laisvą apyvartą ir vidaus vartojimui naudojant kodų derinį 4092, o ne 4071.

37 langelio pirmoji skiltis

Lentelė „37 langelio pirmoji skiltis“				
Bendros pastabos dėl kodų, kurių pirmasis skaitmuo yra 0	**0 prasidedantys kodai, žymintys prekių išleidimą į laisvą apyvartą, naudojami tik tada, kai importo muitas turi būti sumokėtas nemokant nacionalinių mokesčių, pvz., PVM ir akcizų.**			
Prašoma įforminti procedūra	**37 langelio pirmosios skilties aprašas**	**Teisinis pagrindas**	**37 langelio pirmosios skilties pildymo paaiškinimas ir pavyzdžiai**	**Galimi 37 langelio pirmosios skilties deriniai**
01	Prekių išleidimas į laisvą apyvartą ir kartu persiuntimas, vykdant Sąjungos muitų teritorijos dalių, kuriose taikomos Tarybos direktyvos 2006/112/EB nuostatos, ir tos teritorijos dalių, kuriose minėtos nuostatos netaikomos, tarpusavio prekybą arba vykdant tos teritorijos dalių, kuriose minėtos nuostatos netaikomos, tarpusavio prekybą. Prekių išleidimas į laisvą apyvartą ir kartu persiuntimas, vykdant Sąjungos ir šalių, su kuriomis ji yra sudariusi muitų sąjungą, tarpusavio prekybą.	SMK 201 ir 202 straipsniai	<u>Pavyzdžiai</u> Iš trečiosios šalies atvežtos prekės, išleistos į laisvą apyvartą Prancūzijoje ir persiųstos į Normandijos salas. Persiunčiamoms į Andorą prekėms, kai tinkama (t. y. jei tai Kombinuotosios nomenklatūros 25–97 skirsniams priskiriamos prekės), nurodyti turi būti naudojami simboliai T2, T2F, T2L arba T2LF (žr. 2003 m. rugsėjo 3 d. EB ir Andoros jungtinio komiteto sprendimą Nr. 1/2003 dėl įstatymų ir kitų teisės aktų, būtinų, kad deramai veiktų muitų sąjunga). Persiunčiamoms į San Mariną prekėms nurodyti turi būti naudojami simboliai T2, T2F, T2L arba T2LF (žr. 2002 m. kovo 22 d. EB ir San Marino jungtinio komiteto sprendimą Nr. 1/2002). Simbolį T2SM reikia naudoti tik tada, jei tai tranzitas iš paskirtosios Italijos muitinės įstaigos (žr. Tranzito vadovą; taip pat žr. 1 priede pateiktą šalies apžvalgą). <u>Kodų derinio 0141 paaiškinimas</u> Šis derinys gali būti naudojamas tada, kai importuotoms prekėms, įforminus laikinojo įvežimo perdirbti procedūrą taikant sąlyginio apmokestinimo sistemą išleistoms į laisvą apyvartą kaip kompensaciniai produktai arba nepakitusios būklės prekės, norinti jas vėliau reeksportuoti įforminama muitinio sandėliavimo procedūra prašant grąžinti importo muitą ir vėliau vėl sumokėti importo muitą pagal 01 kodą. Kadangi prekėms pirmiausia įforminta specialioji – laikinojo įvežimo perdirbti – procedūra ir tik tada muitinio sandėliavimo procedūra, laikantis PDA 9 priedo C1 priedėlyje nustatytos 37 langelio pirmos skilties pildymo taisyklės pastaroji procedūra kodų derinyje nenurodoma (taip pat žr. bendrąsias pastabas dėl 37 langelio pildymo).	0100 0121 0141 0151 0153 0154 0171 0178 0191 0192

			Procedūra, žymima 41 kodu, gali būti ankstesnė procedūra ir tada, kai prašomos įforminti procedūros yra procedūros, žymimos 07, 10, 31, 40, 41, 42, 45, 51, 53, 71 ir 78 kodais. <u>Kodų derinio 0151 paaiškinimas</u> Nepakitusios būklės prekės, kurioms pirmiau buvo įforminta laikinojo įvežimo perdirbti procedūra, dabar deklaruojamos išleidimui į laisvą apyvartą ir kartu persiuntimui, žymimiems 01 kodu, įforminti. <u>Kodų derinio 0191 paaiškinimas</u> Nepakitusios būklės prekės, kurioms pirmiau buvo įforminta muitinės prižiūrimo perdirbimo procedūra, dabar deklaruojamos išleidimui į laisvą apyvartą ir kartu persiuntimui, žymimiems 01 kodu, įforminti. <u>Ankstesnės procedūros</u>, žymimos 10 kodu, paaiškinimas žr. 10 kodo paaiškinimą.	

Prašoma įforminti procedūra	37 langelio pirmosios skilties aprašas	Teisinis pagrindas	37 langelio pirmosios skilties pildymo paaiškinimas ir pavyzdžiai	Galimi 37 langelio pirmosios skilties deriniai
07	Prekių išleidimas į laisvą apyvartą kartu įforminant sandėliavimo procedūrą, išskyrus muitinio sandėliavimo procedūrą.	SMK 201 ir 202 straipsniai	Paaiškinimas Šis kodas naudojamas tada, kai prekės išleidžiamos į laisvą apyvartą, tačiau PVM ir galbūt akcizo mokesčiai nebuvo sumokėti. Pavyzdžiai Importuotos mašinos išleidžiamos į laisvą apyvartą, tačiau PVM nebuvo sumokėtas. Kol prekės saugomos akcizais apmokestinamų prekių sandėlyje arba patvirtintoje vietoje, PVM mokėjimas sustabdomas. Importuotos cigaretės išleidžiamos į laisvą apyvartą, tačiau PVM ir akcizo mokesčiai nebuvo sumokėti. Kol prekės saugomos akcizais apmokestinamų prekių sandėlyje ar patvirtintoje vietoje, PVM ir akcizo mokesčių mokėjimas sustabdomas. Kodų derinio 0741 paaiškinimas: žr. 0141 kodo paaiškinimą. Ankstesnės procedūros, žymimos 10 kodu, paaiškinimas žr. 10 kodo paaiškinimą.	0700 0721 0741 0751 0753 0754 0771 0778 0791 0792

Bendros pastabos dėl kodų, kurių pirmasis skaitmuo yra 1	**Negrąžinamasis eksportas arba išsiuntimas**			
Prašoma įforminti procedūra	**37 langelio pirmosios skilties aprašas**	**Teisinis pagrindas**	**37 langelio pirmosios skilties pildymo paaiškinimas ir pavyzdžiai**	**Galimi 37 langelio pirmosios skilties deriniai**
10	Negrąžinamasis eksportas	SMK 269 straipsnis.	<u>Paaiškinimas</u> Įprastas Sąjungos prekių eksportas į trečiąją šalį. <u>Pavyzdys</u> Prekės, už kurias mokamos arba nemokamos grąžinamosios eksporto išmokos, išvežamos į Kiniją. <u>Paaiškinimas</u> Sąjungos prekių išsiuntimas į Sąjungos muitų teritorijos dalis, kurioms netaikomos Tarybos direktyvos 2006/112/EB nuostatos. Žr. PDA 9 priedo D1 priedėlio 1 pastabą. <u>Pavyzdys</u> Nyderlanduose pagamintos prekės parduodamos Gernsio įmonei ir visam laikui išsiunčiamos į Gernsį. <u>Kodų derinių 1001, 1040, 1042 ir 1045 paaiškinimas</u> Prekių išvežimas iš Sąjungos muitų teritorijos grąžinant importo mokesčius arba atsisakant juos išieškoti (Kodekso 238 straipsnis). <u>Kodų derinio 1041 paaiškinimas</u> Prekių eksportas prieš tai įforminus laikinojo įvežimo perdirbti procedūrą (taikant sąlyginio apmokestinimo sistemą). Jei prieš eksportą prekėms įforminama muitinio sandėliavimo procedūra, įrašykite kodą 3141. <u>Kodų derinio 1078 paaiškinimas</u> Negrąžinamasis Sąjungos prekių eksportas į trečiąją šalį po saugojimo II tipo laisvojoje zonoje. <u>Ankstesnės procedūros, žymimos 10 kodu, paaiškinimas</u> Naudoti 10 kodą ankstesnei procedūrai nurodyti leidžiama tik tada, kai prekės grąžinamos po negrąžinamojo eksporto (SMK 203–207 straipsniai).	1000 1001 1007 1040 1041 1042 1045 1078

11	Perdirbtųjų produktų, gautų iš ekvivalentiškų prekių, kurioms įforminama laikinojo įvežimo perdirbti procedūra, eksportas prieš įforminant procedūrą importuojamoms prekėms.	(SMK 223 straipsnio 2 dalies c punktas)	<u>Paaiškinimas</u> Išankstinis eksportas (EX / IM) pagal SMK 223 straipsnio 2 dalies c punktą. <u>Pavyzdys</u> Iš Sąjungos tabako lapų pagamintų cigarečių eksportas prieš įforminant trečiosios šalies kilmės tabako lapams laikinojo įvežimo perdirbti procedūrą.	1100

Bendros pastabos dėl kodų, kurių pirmasis skaitmuo yra 2	**Laikinasis eksportas arba laikinasis išsiuntimas**			
Prašoma įforminti procedūra	**37 langelio pirmosios skilties aprašas**	**Teisinis pagrindas**	**37 langelio pirmosios skilties pildymo paaiškinimas ir pavyzdžiai**	**Galimi 37 langelio pirmosios skilties deriniai**
21	Laikinasis eksportas įforminus laikinojo išvežimo perdirbti procedūrą	SMK 259–262 straipsniai	<u>Paaiškinimas</u> Laikinojo išvežimo perdirbti procedūra pagal SMK 259–262 straipsnius. Sąjungos prekės išvežamos į trečiąją šalį perdirbti arba remontuoti, ketinant šias prekes reimportuoti į ES. Sąjungos prekės išvežamos į trečiąją šalį perdirbti arba remontuoti, ketinant jas reimportuoti į Turkiją arba Andorą (būtina pateikti informacinį lapą INF 2 arba lygiavertį dokumentą). Laikinojo išvežimo perdirbti procedūros ir ekonominio laikinojo išvežimo perdirbti procedūros (Tarybos reglamentas (EB) Nr. 3036/94) vienalaikis taikymas tekstilės gaminiams. <u>Prekių remonto pavyzdys</u> Sugedusi kamera laikinai išvežama Japonijos gamintojui, kad šis ją suremontuotų arba pakeistų. <u>Prekių surinkimo pavyzdys</u> 1) Spausdintuvo dalys laikinai išvežamos gamintojui, kad šis iš jų surinktų spausdintuvą. 2) Padangos išvežamos iš ES į Japoniją, kad ten būtų įmontuotos į automobilius ir tada reimportuojamos į Turkiją (gabenimas trikampiu, būtina pateikti informacinį lapą INF 2). <u>Tekstilės prekių perdirbimo pavyzdys</u> Tekstilė, sagos ir siūlai laikinai išvežami trečiosios šalies gamintojui, kad šis iš jų pagamintų marškinius. <u>Kodų derinių 2141, 2151 ir 2154 paaiškinimas</u> Šie deriniai gali būti naudojami kompensaciniams produktams arba nepakitusios būklės prekėms, kurios gali būti laikinai išvežamos papildomai perdirbti ne Sąjungos muitų teritorijoje, nurodyti. SMK 262 straipsnis <u>Kodų derinio 2145 pavyzdys</u>: Šis derinys gali būti naudojamas laikinai išvežant perdirbti akcizais apmokestinamas prekes, išgabenamas iš akcizais apmokestinamų prekių sandėlio.	2100 2101 2107 2141 2145 2148 2151 2154 2178

Prašoma įforminti procedūra	37 langelio pirmosios skilties aprašas	Teisinis pagrindas	37 langelio pirmosios skilties pildymo paaiškinimas ir pavyzdžiai	Galimi 37 langelio pirmosios skilties deriniai
23	Laikinasis eksportas, ketinant grąžinti nepakitusios būklės prekes	SMK 269 straipsnis	<u>Pavyzdžiai</u> Laikinasis gaminių išvežimas į parodas, pvz., prekybos muges. Laikinasis paveikslo išvežimas į parodą trečiojoje šalyje. Laikinasis gaminių, pvz., pavyzdžių, profesinės įrangos ir kt., išvežimas. <u>Paaiškinimas</u> Laikinasis Sąjungos prekių išvežimas į trečiąją šalį, ketinant nepakitusios būklės prekes reimportuoti į ES.	2300 2307 2345 2378

Bendros pastabos dėl kodų, kurių pirmasis skaitmuo yra 3	**Ne Sąjungos prekių, kurioms įforminta ekonominį poveikį turinti muitinės procedūra ir kurias ketinta reeksportuoti, reeksportas**			
Prašoma įforminti procedūra	**37 langelio pirmosios skilties aprašas**	**Teisinis pagrindas**	**37 langelio pirmosios skilties pildymo paaiškinimas ir pavyzdžiai**	**Galimi 37 langelio pirmosios skilties deriniai**
31	Reeksportas	SMK 270 straipsnis	<u>Paaiškinimas</u> Ne Sąjungos prekių reeksportas prieš tai įforminus specialiąją procedūrą, išskyrus tranzitą <u>Pavyzdžiai</u> Prekėms įforminama muitinio sandėliavimo procedūrą, o vėliau jos deklaruojamos reeksportui įforminti. <u>Kodų derinio 3141 paaiškinimas</u> žr. 0141 kodo paaiškinimą.	3100 3141 3151 3153 3154 3171 3178 3191 3192

Bendros pastabos dėl kodų, kurių pirmasis skaitmuo yra 4	**Kodai, kurių pirmasis skaitmuo yra 4, naudojami nurodyti prekėms, išleidžiamoms į laisvą apyvartą ir vidaus vartojimui, kai turi būti sumokėti importo muitai ir nacionaliniai mokesčiai, pvz., PVM ir akcizai.** **Kodai, kurių pirmasis skaitmuo yra 4, nuo kodų, kurių pirmasis skaitmuo yra 6, skiriasi tuo, kad šešetu prasidedantys kodai naudojami nurodyti prekėms, kurios bet kuriuo atveju reimportuojamos pagal SMK 259 straipsnį (laikinasis išvežimas perdirbti) ir 203 straipsnį (grąžintos prekės). Jei prekės grąžinamos po negrąžinamojo eksporto ir SMK 203 straipsnis netaikomas, toks grąžinimas yra nauja operacija ir turi būti naudojamas kodas, prasidedantis skaitmeniu 4.**			
Prašoma įforminti procedūra	**37 langelio pirmosios skilties aprašas**	**Teisinis pagrindas**	**37 langelio pirmosios skilties pildymo paaiškinimas ir pavyzdžiai**	**Galimi 37 langelio pirmosios skilties deriniai**
40	Prekių, kurių tiekimui netaikoma PVM lengvata, išleidimas į laisvą apyvartą ir vidaus vartojimui vienu metu.	SMK 201 ir 202 straipsniai	<u>Pavyzdys</u> Prekės atvežamos iš trečiosios šalies sumokant muitus ir PVM ir (arba) akcizo mokestį. Jei naudojamas 40 kodas, į kitą valstybę narę tiekiamoms prekėms netaikomas atleidimas nuo PVM, tačiau toms prekėms gali būti taikomos kitos PVM lengvatos. Dėl PVM lengvatų taikymo taip pat žr. 42 kodą. Kodų derinio 4041 <u>paaiškinimas</u>: žr. 0141 kodo paaiškinimą.	4000 4041 4051 4053 4054 4071 4078 4091 4092
42	Prekių, kurios neapmokestinamos PVM, kadangi tiekiamos į kitą valstybę narę, ir kurioms, jei taikytina, akcizų mokėjimas laikinai atidedamas, išleidimas į laisvą apyvartą ir vidaus vartojimui vienu metu.	SMK 201 ir 202 straipsniai	<u>Paaiškinimas</u> Prekės neapmokestinamos PVM ir, jei taikytina, akcizų mokėjimas laikinai atidedamas, kadangi po importo jos tiekiamos Sąjungos viduje arba išgabenamos į kitą valstybę narę. Tokiu atveju PVM ir, jei taikytina, akcizus reikės mokėti galutinės paskirties valstybėje narėje. Kad galėtų pasinaudoti šia procedūra, asmenys turi atitikti Direktyvos 2006/112/EB 143 straipsnio d punkte ir, jei taikytina, Direktyvos 2008/118/EB 17 straipsnio 1 dalies b punkte nurodytas sąlygas. Pagal PVM direktyvos 143 straipsnio 1 dalies d punktą importuojamų prekių neapmokestinti PVM galima tik tada, kai šias prekes įveža verslininkas, registruotas kaip PVM mokėtojas šalyje, kurioje prekės išleidžiamos į laisvą apyvartą, arba fiskalinis agentas (t. y. atstovas, paskirtas pagal SMK 18 straipsnį) toje šalyje. <u>Pavyzdys</u> Prekės įvežtos išleisti į laisvą apyvartą vienoje valstybėje narėje, tačiau yra skirtos kitos valstybės narės verslininkui. PVM formalumus, naudodamasis vidine Sąjungos PVM sistema, tvarko muitinės tarpininkas, kuris kartu yra fiskalinis agentas. Jo PVM mokėtojo kodas ir verslininko PVM mokėtojo kodas įrašomi į 44 langelį su atitinkamais TARIC kodais.	4200 4241 4251 4253 4254 4271 4278 4291 4292

			Kodų derinio 4241 paaiškinimas: žr. 0141 kodo paaiškinimą.	

Prašoma įforminti procedūra	37 langelio pirmosios skilties aprašas	Teisinis pagrindas	37 langelio pirmosios skilties pildymo paaiškinimas ir pavyzdžiai	Galimi 37 langelio pirmosios skilties deriniai
43	Prekių, kurioms pereinamuoju laikotarpiu po naujų valstybių narių įstojimo taikomos specialios priemonės, susijusios su tam tikros sumos surinkimu, išleidimas į laisvą apyvartą ir vidaus vartojimui vienu metu. Šis kodas ir kodų deriniai šiuo metu nenaudojami.	SMK 201 ir 202 straipsniai	<u>Pavyzdys</u> Žemės ūkio produktų, kuriems konkrečiu pereinamuoju laikotarpiu po naujų valstybių narių įstojimo naujos valstybės narės ir likusios Sąjungos šalys tarpusavyje taiko specialias muitinės procedūras ar specialias priemones, išleidimas į laisvą apyvartą. Visi deriniai, kuriuose ankstesnei procedūrai nurodyti naudojamas 43 kodas, naudojami lygiai taip pat, kaip deriniai, kuriuose ankstesnei procedūrai nurodyti naudojamas 40 kodas. Kai naudojamas 43 kodas, galima naudoti visus derinius, kuriuos galima naudoti, kai prašoma įformini 40 kodu žymimą procedūrą.	4300 4341 4351 4353 4354 4371 4378 4391 4392
45	Prekių išleidimas į laisvą apyvartą ir vidaus vartojimui, taikant PVM arba akcizus ir įforminant muitinio sandėliavimo procedūrą	SMK 201 ir 202 straipsniai	<u>Paaiškinimas</u> Neapmokestinimas PVM arba akcizu, prekėms įforminant muitinio sandėliavimo procedūrą. <u>Pavyzdžiai</u> Iš trečiosios šalies importuotos cigaretės išleidžiamos į laisvą apyvartą ir sumokamas PVM. Kol prekės laikomos akcizais apmokestinamų prekių sandėlyje ar patvirtintoje vietoje, akcizų mokėjimas sustabdomas. Iš trečiosios šalies importuotos cigaretės išleidžiamos į laisvą apyvartą ir sumokami akcizai. Kol prekės laikomos akcizais apmokestinamų prekių sandėlyje ar patvirtintoje vietoje, PVM mokėjimas sustabdomas. Kodų derinio 4541 <u>paaiškinimas</u>: žr. 0141 kodo paaiškinimą.	4500 4541 4551 4553 4554 4571 4578 4591 4592
48	Įvežimas vidaus vartojimui kartu išleidžiant į laisvą apyvartą pakaitos produktus įforminus laikinojo išvežimo perdirbti procedūrą prieš laikinai išvežamų prekių eksportą	SMK 262 straipsnis	<u>Paaiškinimas</u> Standartinio prekių pakeitimo sistema, ankstesnis importas pagal SMK 262 straipsnį. <u>Pavyzdys</u> Prekės (pvz., kompiuterių dalys, fotografijos įranga) turi būti suremontuotos trečiojoje šalyje; gamintojas panašias prekes defektų turinčioms prekėms pakeisti atsiunčia anksčiau, nei šios faktiškai išsiunčiamos remontuoti. * Šie deriniai naudojami tik išimtiniais atvejais.	4800 4841* 4851* 4853* 4854* 4871 4878 4891* 4892*

Prašoma įforminti procedūra	37 langelio pirmosios skilties aprašas	Teisinis pagrindas	37 langelio pirmosios skilties pildymo paaiškinimas ir pavyzdžiai	Galimi 37 langelio pirmosios skilties deriniai
49	Sąjungos prekių įvežimas vidaus vartojimui, vykdant Sąjungos muitų teritorijos dalių, kuriose taikomos Direktyvos 2006/112/EB nuostatos, ir tos teritorijos dalių, kuriose minėtos nuostatos netaikomos, tarpusavio prekybą arba vykdant tos teritorijos dalių, kuriose minėtos nuostatos netaikomos, tarpusavio prekybą. Prekių įvežimas vidaus vartojimui, vykdant Sąjungos ir šalių, su kuriomis ji yra sudariusi muitų sąjungą, tarpusavio prekybą.	SMK 1 straipsnio 3 dalis	<u>Paaiškinimas</u> Importas prekes įvežant vidaus vartojimui iš Sąjungos dalių, kurioms netaikoma PVM direktyva (Tarybos direktyva 2006/112/EB). <u>Pavyzdžiai</u> Iš Martinikos atvežtos prekės įvežamos vidaus vartojimui į Belgiją. (1 langelio 1 skiltyje įrašoma CO, o 37 langelio 1 skiltyje (prašoma įforminti procedūra) – 49). Iš Andoros arba San Marino atvežtos prekės įvežamos vidaus vartojimui į Vokietiją (1 langelio 1 skiltyje įrašoma IM, o 37 langelio 1 skiltyje (prašoma įforminti procedūra) – 49). Iš Kanarų salų atvežtos prekės įvežamos į Nyderlandus vidaus vartojimui, prekėms įforminant muitinio sandėliavimo procedūrą ir sumokant PVM arba akcizo mokestį (1 langelio 1 skiltyje įrašoma CO, o 37 langelio 1 skiltyje (prašoma įforminti procedūra) – 49).	4900 4910 4901 4978

Bendros pastabos dėl kodų, kurių pirmasis skaitmuo yra 5	**Laikinai įvežamos prekės**			
Prašoma įforminti procedūra	**37 langelio pirmosios skilties aprašas**	**Teisinis pagrindas**	**37 langelio pirmosios skilties pildymo paaiškinimas ir pavyzdžiai**	**Galimi 37 langelio pirmosios skilties deriniai**
51	Laikinojo įvežimo perdirbti procedūra	SMK 256–258 straipsniai	<u>Paaiškinimas</u> Laikinasis įvežimas perdirbti pagal SMK 256–258 straipsnius. Prekės įvežamos iš trečiosios šalies, ketinant jas reeksportuoti suremontavus arba perdirbus ES. Muitų ir mokesčių mokėjimas sustabdomas, kol procedūra bus pripažinta įvykdyta (SMK 215 straipsnis). Prekėms įforminama laikinojo įvežimo perdirbti ES procedūra ir jos išleidžiamos į laisvą apyvartą Andoroje (gali būti naudojamas informacinis lapas INF 1). <u>Kodų derinio 5111 pavyzdys</u>: Įvežtų prekių importas po perdirbtųjų produktų, gautų iš ekvivalentiškų prekių, eksporto. Kodų derinio 5141 <u>paaiškinimas</u>: žr. 0141 kodo paaiškinimą.	5100 5111 5121 5141 5151 5153 5154 5171 5178 5191 5192

Prašoma įforminti procedūra	37 langelio pirmosios skilties aprašas	Teisinis pagrindas	37 langelio pirmosios skilties pildymo paaiškinimas ir pavyzdžiai	Galimi 37 langelio pirmosios skilties deriniai
53	Importas įforminus laikinojo įvežimo procedūrą	SMK 250–253 straipsniai	Be pirmoje skiltyje nurodomo 53 kodo, antrojoje 37 langelio 2 skilties dalyje visada būtina įrašyti kodą (D kategorija), nurodantį prekių, atitinkančių laikinojo įvežimo reikalavimus, pobūdį. Pavyzdžiai Laikinai įvežamos: – parodai skirtos prekės (SMK DA 234 straipsnis); – profesinė įranga (SMK DA 226 straipsnis); – pavyzdžiai (SMK DA 232 straipsnis). <u>Kodų derinio 5353 pavyzdžiai</u> Pasikeičia paveikslo, demonstruojamo parodoje Vokietijoje, savininkas. Naujasis savininkas, pasinaudodamas įgytomis teisėmis, paveikslui dar kartą įformina laikinojo įvežimo procedūrą. Kodų derinio 5341 paaiškinimas žr. 0141 kodo paaiškinimą.	5300 5341 5351 5353 5354 5371 5378 5391 5392

Bendros pastabos dėl kodų, kurių pirmasis skaitmuo yra 6	**Reimportas išleidžiant į laisvą apyvartą ir vidaus vartojimui** **Kodai, kurių pirmas skaitmuo yra 4, nuo kodų, kurių pirmas skaitmuo yra 6, skiriasi tuo, kad prekės, įvežamos naudojant ketvertu prasidedantį kodą (išskyrus 49), bus išleistos į laisvą apyvartą ir vidaus vartojimui, o prekės, reimportuojamos naudojant šešetu prasidedantį kodą, pakartotinai įvežamos į Sąjungą po negrąžinamojo eksporto arba laikinojo eksporto pagal SMK 259 straipsnį (laikinasis išvežimas perdirbti) ir 203 straipsnį (grąžintos prekės) kartu išleidžiant į laisvą apyvartą ir vidaus vartojimui. Šešetu prasidedantys kodai gali būti naudojami tik kartu su ankstesnės procedūros kodais.**			
Prašoma įforminti procedūra	**37 langelio pirmosios skilties aprašas**	**Teisinis pagrindas**	**37 langelio pirmosios skilties pildymo paaiškinimas ir pavyzdžiai**	**Galimi 37 langelio pirmosios skilties deriniai**
61	Prekių, kurių tiekimui netaikoma PVM lengvata, reimportas kartu išleidžiant į laisvą apyvartą ir vidaus vartojimui.	SMK 259–262 ir 203–207 straipsniai	<u>Paaiškinimas</u> 1. Prekių reimportas po laikinojo eksporto iš Sąjungos įforminus laikinojo išvežimo perdirbti procedūrą. Mokėtini muitai ir mokesčiai paprastai apskaičiuojami pagal perdirbimo arba remonto išlaidas. 2. Reimportas po laikinojo eksporto grąžinant nepakitusios būklės prekes. Dėl PVM lengvatų taikymo taip pat žr. 63 kodą. <u>Kodų derinio 6121 pavyzdžiai</u> 1. Anksčiau įvežta Korėjoje pagaminta kamera bus pagal garantiją pataisyta kilmės šalyje ir tada reimportuota. 2. Įvežimas vidaus vartojimui kartu išleidžiant į laisvą apyvartą prekes, eksportuotas įforminus laikinojo išvežimo perdirbti procedūrą, kurias reimportuojant įforminama muitinio sandėliavimo procedūra: 6121 (o ne 6171). (Pirma operacija: laikinasis išvežimas perdirbti – 2100; antra operacija: sandėliavimas muitinės sandėlyje – 7121; trečia operacija: įvežimas vidaus vartojimui ir išleidimas į laisvą apyvartą – 6121). Kodų derinio 6123 <u>pavyzdys</u>: Paveikslo reimportas po laikinojo išvežimo į parodą trečiojoje šalyje. Kodų derinio 6110 <u>paaiškinimas</u>: Po negrąžinamojo eksporto prekės pakartotinai įvežamos į Sąjungą kaip grąžintos prekės, taikant SMK 203–207 straipsnius. Jei SMK 203 straipsnis netaikytinas, prekės turi būti deklaruojamos naudojant kodą, prasidedantį ketvertu. <u>Kodų derinių 6171 ir 6178 paaiškinimas</u> Po laikinojo išvežimo – 23 kodu žymimos ankstesnės procedūros – prekės padėtos saugoti į muitinės sandėlį, o vėliau reimportuotos nepakitusios būklės. Ankstesnė procedūra (laikinasis išvežimas) nėra specialioji procedūra, todėl, vadovaujantis bendrąja 37 langelio pildymo taisykle, šiuo atveju ankstesne	6110 6121 6123 6171 6178

			procedūra laikytina 71 arba 78 kodu žymima procedūra. <u>Ankstesnės procedūros</u>, žymimos 10 kodu, paaiškinimas žr. 10 kodo paaiškinimą.	

Prašoma įforminti procedūra	37 langelio pirmosios skilties aprašas	Teisinis pagrindas	37 langelio pirmosios skilties pildymo paaiškinimas ir pavyzdžiai	Galimi 37 langelio pirmosios skilties deriniai
63	Prekių, kurios neapmokestinamos PVM, kadangi tiekiamos į kitą valstybę narę, reimportas kartu išleidžiant į laisvą apyvartą ir vidaus vartojimui.	SMK 259–262 ir 203–207 straipsniai	Paaiškinimas Reimportas po laikinojo išvežimo perdirbti arba laikinojo išvežimo, neapmokestinant PVM. Prekės neapmokestinamos PVM ir, jei taikytina, akcizų mokėjimas laikinai atidedamas, kadangi po reimporto jos tiekiamos Sąjungos viduje arba išgabenamos į kitą valstybę narę. Tokiu atveju PVM ir, jei taikytina, akcizą reikės mokėti galutinės paskirties valstybėje narėje. Kad galėtų pasinaudoti šia procedūra, asmenys turi atitikti Direktyvos 2006/112/EB 143 straipsnio d punkte ir, jei taikytina, Direktyvos 2008/118/EB 17 straipsnio 1 dalies b punkte nurodytas sąlygas. Pagal PVM direktyvos 143 straipsnio 1 dalies d punktą importuojamų prekių neapmokestinti PVM galima tik tada, kai šias prekes įveža verslininkas, registruotas kaip PVM mokėtojas šalyje, kurioje prekės išleidžiamos į laisvą apyvartą, arba fiskalinis agentas (t. y. atstovas, paskirtas pagal SMK 18 straipsnį) toje šalyje. Kodų derinio 6310 paaiškinimas: žr. kodo 6110 paaiškinimą. Kodų derinių 6371 ir 6178 paaiškinimas: žr. kodų 6171 ir 6178 paaiškinimą. Ankstesnės procedūros, žymimos 10 kodu, paaiškinimas žr. 10 kodo paaiškinimą.	6310 6321 6323 6371 6378
68	Reimportas dalinai išleidžiant prekes vidaus vartojimui ir kartu išleidžiant į laisva apyvartą ir prekėms įforminant sandėliavimo (išskyrus muitinio sandėliavimo) procedūrą	SMK 259–262 ir 203–207 straipsniai	Pavyzdys Perdirbti alkoholiniai gėrimai reimportuojami ir padedami saugoti akcizais apmokestinamų prekių sandėlyje. Šis kodas panašus į 45 kodą; vienintelis skirtumas yra tas, kad 68 kodas susijęs su reimportu po (laikinojo) eksporto, o 45 kodas taikomas tik importui, t. y. netaikomas reimportui. Kodų derinio 6823 pavyzdys: Akcizais apmokestinamų prekių reimportas ir kartu padėjimas saugoti akcizais apmokestinamų prekių sandėlyje po laikinojo išvežimo į maisto ir gėrimų mugę. Kodų derinio 6810 paaiškinimas: žr. kodo 6110 paaiškinimą.	6810 6821 6823 6871 6878

			Kodų derinių 6871 ir 6878 paaiškinimas: žr. kodų 6171 ir 6178 paaiškinimą. Ankstesnės procedūros, žymimos 10 kodu, paaiškinimas žr. 10 kodo paaiškinimą.	

Bendros pastabos dėl kodų, kurių pirmasis skaitmuo yra 7	**Muitinio sandėliavimo procedūros įforminimas prekėms**			
Prašoma įforminti procedūra	**37 langelio pirmosios skilties aprašas**	**Teisinis pagrindas**	**37 langelio pirmosios skilties pildymo paaiškinimas ir pavyzdžiai**	**Galimi 37 langelio pirmosios skilties deriniai**
71	Muitinio sandėliavimo procedūros įforminimas prekėms	SMK 240–242 straipsniai	Paaiškinimas Muitinio sandėliavimo procedūros įforminimas prekėms Kartu prekės gali būti padedamos saugoti, pvz., akcizais arba PVM apmokestinamų prekių sandėlyje. Kodų derinių 7101, 7140, 7142 ir 7145 paaiškinimas: žr. kodų 1001, 1040, 1042 ir 1045 paaiškinimą. Kodų derinio 7141 paaiškinimas: žr. 0141 kodo paaiškinimą.	7100 7101 7110 7121 7123 7140 7141 7142 7145 7151 7153 7154 7171 7178 7191 7192

Bendros pastabos	**Toliau nurodytų kodų negalima naudoti kaip pirmųjų dviejų procedūros kodo skaitmenų, juos galima naudoti tik ankstesnei procedūrai nurodyti.**	
00	Šis kodas naudojamas nurodyti, kad nėra ankstesnės procedūros.	
41	Laikinojo įvežimo perdirbti procedūra (sąlyginio apmokestinimo sistema).	Paaiškinimas Šis kodas naudojamas iki 2016 m. gegužės 1 d. pradėtai laikinojo įvežimo perdirbti procedūrai taikant sąlyginio apmokestinimo sistemą pripažinti įvykdyta. Pagal SMK taikyti sąlyginio apmokestinimo sistemos nebejmanoma.
54	Laikinasis įvežimas perdirbti į kitą valstybę narę (toje valstybėje narėje neišleidžiant į laisvą apyvartą)	Paaiškinimas Šis kodas naudojamas operacijai Sąjungos vidaus prekybos statistikoje registruoti. Pavyzdys: prekėms iš trečiosios šalies įforminama laikinojo įvežimo perdirbti Belgijoje procedūra (5100). Atlikus laikinojo įvežimo perdirbti procedūrą, jos siunčiamos į Vokietiją tam, kad būtų išleistos į laisvą apyvartą (4054) arba toliau perdirbtos (5154).
78	Prekių įvežimas į laisvąją zoną, kuriai taikomos II tipo kontrolės priemonės.	Šis kodas naudojamas II tipo laisvosios zonos procedūroms, kurios prekėms buvo įformintos iki 2016 m. gegužės 1 d., pripažinti įvykdytomis. Taikant SMK šis kodas nebereikalingas.
91	Muitinės prižiūrimo perdirbimo procedūros įforminimas prekėms.	Šis kodas naudojamas iki 2016 m. gegužės 1 d. pradėtoms muitinės prižiūrimo perdirbimo procedūroms pripažinti įvykdytomis. Pagal SMK muitinės prižiūrimas perdirbimas nebetaikomas.
92	Muitinės prižiūrimas perdirbimas kitoje valstybėje narėje (toje valstybėje narėje neišleidžiant į laisvą apyvartą).	Paaiškinimas Šis kodas naudojamas operacijai Sąjungos vidaus prekybos statistikoje registruoti. Pavyzdys Prekės iš trečiosios šalies perdirbamos prižiūrint muitinei Belgijoje (9100). Perdirbtos jos siunčiamos į Vokietiją tam, kad būtų išleistos į laisvą apyvartą (4092) arba toliau perdirbtos (9192).

37 langelio antroji skiltis

Toliau pateiktoje lentelėje paaiškinti **kai kurie** galimi Sąjungos kodai, įrašomi 37 langelio antrojoje skiltyje.

37 langelio antrojoje skiltyje yra vietos tik vienam kodui. Todėl, jei tam tikru atveju galima naudoti daugiau kaip vieną kodą, į 37 langelio antrąją skiltį reikėtų įrašyti svarbiausią kodą, o kitus kodus, atsižvelgiant į *ad hoc* techninius valstybių narių parengtus sprendimus, galima įrašyti į kitus langelius, pvz., į 44 langelį.

Laikinasis įvežimas perdirbti (LĮP) (A kategorija) ***(SMK 256 straipsnis)***			
Procedūra	Teisinis pagrindas	Kodas	
Importas			
Prekės, kurioms įforminta LĮP procedūra (tik PVM)	SMK 256–258 straipsniai ir nacionalinės valstybių narių nuostatos	A04	

Laikinasis išvežimas perdirbti (LIP) (B kategorija) ***(SMK 259 straipsnis)***			
Procedūra	Teisinis pagrindas	Kodas	
Importas			
Perdirbtieji produktai, grąžinami po garantinio remonto	SMK 260 straipsnis	B02	
Perdirbtieji produktai, grąžinami po pakeitimo pagal garantiją	SMK 261 straipsnis	B03	

Atleidimas nuo muito (C kategorija) ***(Reglamentas (EEB) Nr. 1186/2009)***			
	Straipsnis	Kodas	Paaiškinimas / pavyzdys
Atleidimas nuo importo muitų			
Nedidelės vertės siuntos	23	C07	Nedidelės vertės siuntos, iš trečiosios šalies tiesiogiai siunčiamos gavėjui Sąjungoje. Prekes galima deklaruoti žodžiu pagal SMK DA 135 straipsnį. Vis dėlto SKM DA 142 straipsnyje nurodytais atvejais deklaracijos pateikti žodžiu neleidžiama ir turi būti pateikta standartinė muitinės deklaracija bei joje įrašomas C07 kodas.
Vieno fizinio asmens kitam fiziniam asmeniui siunčiamos siuntos	25	C08	Siuntos ne komerciniais tikslais iš trečiosios šalies siunčiamos vieno fizinio asmens kitam. Prekes galima deklaruoti žodžiu pagal SMK DA 135 straipsnį. Vis dėlto SKM DA 142 straipsnyje nurodytais atvejais deklaracijos pateikti žodžiu neleidžiama ir turi būti pateikta standartinė muitinės deklaracija bei joje įrašomas C08 kodas.
Ilgalaikis materialusis turtas ir kita įranga, importuojami perkėlus veiklą iš trečiosios šalies į Sąjungą	28	C09	Pavyzdžiai 1. Korėjos automobilių bendrovė nutraukė gamybą JAV. Norėdama patekti į ES rinką, ji stato gamyklą Slovakijoje, kur naudos, pvz., presus ir automatinę suvirinimo įrangą, kurie pirmiau dvejus metus buvo naudojami JAV gamykloje. 2. JAV gėrimų bendrovė įsteigė filialą Lietuvoje. Šio filialo įranga atvežta iš kito tos pačios bendrovės filialo, kuris nutraukė savo veiklą Baltarusijoje ir kuriame ta įranga buvo naudojama ilgiau kaip 12 mėnesių.
Naminiai gyvūnai, išvežami perkeliant žemės ūkio veiklą iš Sąjungos į trečiąją šalį	115	C51	Šiuo metu šis kodas nenaudojamas.
Pašarai, išvežami kartu su gyvūnais	121	C52	Šiuo metu šis kodas nenaudojamas.

Laikinasis įvežimas (D kategorija) *(SMK DA)*			
Procedūra	SMK DA straipsnis	Kodas	Paaiškinimas / pavyzdys
Padėklai	208 ir 209	D01	Kai prekės vežamos sudėtos ant padėklų (transporto priemonė), jie turi būti nurodyti 31 langelyje kaip pakuotės rūšis. Šis kodas gali būti naudojamas, kai laikinai įvežami tušti padėklai. **Padėklai** paprastai turi būti deklaruojami žodžiu (SMK DA 136 straipsnis) arba deklaruojami pagal SMK DA 139 ir 141 straipsnius.
Konteineriai	210 ir 211	D02	Kai prekės vežamos konteineriuose (transporto priemonė), jie turi būti nurodyti 31 langelyje, nurodant konteinerio numerį. Šis kodas gali būti naudojamas, kai laikinai įvežami tušti konteineriai. **Konteineriai** paprastai turi būti deklaruojami žodžiu (SMK DA 136 straipsnis) arba deklaruojami pagal SMK DA 139 ir 141 straipsnius.
Transporto priemonės	212	D03	Kai prekės vežamos transporto priemonėse, šios transporto priemonės turi būti nurodytos 18 langelyje, nurodant registracijos numerį.

Procedūra	SMK DA straipsnis	Kodas	Paaiškinimas / pavyzdys
Tara, pripildyta Kombinuotosios nomenklatūros aiškinimo 5 bendroji taisyklė. Papildant pirmiau išdėstytas nuostatas, toliau išvardytoms prekėms turi būti taikomos šios taisyklės: a) fotoaparatų ir kino kamerų, muzikos instrumentų futliarai, ginklų dėklai, braižybos priemonių, papuošalų dėžutės ir panašios talpyklos, specialios formos arba kitaip pritaikytos tam tikriems daiktams arba jų rinkiniams laikyti, tinka ilgai naudoti ir pateikiamos kartu su daiktais, kuriems jos skirtos, turi būti klasifikuojamos kartu su tokiais daiktais, jeigu jie paprastai parduodami tokiose talpyklose. Tačiau ši taisyklė netaikoma talpykloms, kurios suteikia visumai savo esminį požymį; b) atsižvelgiant į pirmiau išdėstytas 5 taisyklės a punkto nuostatas, pakavimo medžiagos arba pakavimo talpyklos, pateikiamos kartu su jose supakuotomis prekėmis, turi būti klasifikuojamos kartu su tomis prekėmis, jeigu jos paprastai naudojamos tokioms prekėms pakuoti. Tačiau šios nuostatos taikyti neprivaloma, kai tokios pakavimo medžiagos arba pakavimo talpyklos akivaizdžiai tinka naudoti pakartotinai. (1) Sąvokos „pakavimo medžiagos“ ir „pakavimo talpyklos“ įvardija visas išorines ar vidines talpyklas, laikiklius, vyniojimo medžiagas arba atramas, išskyrus pervežimo prietaisus (pvz., pervežimo konteinerius), dirbinius iš brezento ir pagalbinius pervežimo reikmenis ar įrangą. Sąvoka „pakavimo talpyklos“ netaikoma talpykloms, išvardytoms 5 bendrosios taisyklės a punkte.	228	D14	Jei deklarantas, remdamasis 5 bendrąja taisykle (pakavimo medžiagos, tinkamos naudoti pakartotinai), nusprendžia pakavimo medžiagoms ir prekėms pildyti atskiras deklaracijas, šis kodas gali būti naudojamas tik įforminant laikinojo įvežimo muitinės procedūrą atskirai pakavimo medžiagų prekių grupei. Pačioms prekėms gali būti įforminama bet kuri galima muitinės procedūra.

Žemės ūkio produktai *(E kategorija)*			
Procedūra	Teisinis pagrindas	Kodas	Paaiškinimas / pavyzdys
Importas			
Vieneto kainos naudojimas tam tikrų greitai gendančių prekių muitinei vertei nustatyti	SMK 74 straipsnio 2 dalies c punktas ir SMK ĮA 142 straipsnio 6 dalis	E01	
Eksportas			
Žemės ūkio produktai, už kuriuos prašoma grąžinamųjų eksporto išmokų, skiriamų pateikus eksporto licenciją (I priedo prekės)	Reglamento (EB) Nr. 612/2009 4 straipsnio 1 dalis, taikoma atsižvelgiant į bendrą žemės ūkio rinkos organizavimą (Reglamento (EB) Nr. 1234/2007 167 straipsnis).	E51	Teisė gauti grąžinamąsias išmokas už I priede nurodytų prekių eksportą suteikiama pateikus eksporto licenciją su iš anksto nustatyta grąžinamąja išmoka.
Žemės ūkio produktai, už kuriuos prašoma grąžinamųjų eksporto išmokų, skiriamų nereikalaujant pateikti eksporto licencijos (I priedo prekės)	Reglamento (EB) Nr. 612/2009 4 straipsnio 1 dalis	E52	Teisė gauti grąžinamąsias išmokas už I priede nurodytų prekių eksportą suteikiama neatsižvelgiant į tai, ar pateikta eksporto licencija su iš anksto nustatyta grąžinamąja išmoka, nes taikoma atleidimo nuo mokesčio nuostata.
Mažais kiekiais eksportuojami žemės ūkio produktai, už kuriuos prašoma grąžinamųjų eksporto išmokų, skiriamų nereikalaujant pateikti eksporto licencijos (I priedo prekės)	Reglamento (EB) Nr. 612/2009 4 straipsnio 1 dalis	E53	Žr. pirmiau
Žemės ūkio produktai, už kuriuos prašoma grąžinamųjų eksporto išmokų, skiriamų pateikus gražinamųjų išmokų sertifikatą (ne I priedo prekės)	Reglamento (EB) Nr. 1234/2007 162 straipsnis Reglamento (ES) Nr. 578/2010 21 straipsnis	E61	Reikalavimas sumokėti grąžinamąją išmoką už ne I priedo prekių eksportą tenkinamas pateikus grąžinamųjų išmokų sertifikatą.
Žemės ūkio produktai, už kuriuos prašoma grąžinamųjų eksporto išmokų, skiriamų nereikalaujant pateikti gražinamųjų išmokų sertifikato (ne I priedo prekės)	Reglamento (ES) Nr. 578/2010 42 straipsnio 2 dalis ir 43 straipsnis	E62	Reikalavimas sumokėti grąžinamąją išmoką už ne I priedo prekių eksportą tenkinamas neatsižvelgiant į tai, ar pateiktas grąžinamųjų išmokų sertifikatas, nes taikoma atleidimo nuo mokesčio nuostata (netaikoma mažais kiekiais eksportuojamiems

			produktams, nurodytiems Reglamento (EB) Nr. 1043/2005 IV skyriuje).
Mažais kiekiais eksportuojami žemės ūkio produktai, už kuriuos prašoma grąžinamųjų eksporto išmokų, nereikalaujant pateikti gražinamųjų išmokų sertifikato (ne I priedo prekės)	Reglamento (ES) Nr. 578/2010 42 straipsnio 1 dalis	E63	Reikalavimas sumokėti grąžinamąją išmoką už ne I priedo prekių eksportą tenkinamas neatsižvelgiant į tai, ar pateiktas grąžinamųjų išmokų sertifikatas, nes žemės ūkio produktai eksportuojami mažais kiekiais.

Kita *(F kategorija)*			
Procedūra	Teisinis pagrindas	Kodas	Paaiškinimas / pavyzdys
Importas			
Grąžintų prekių neapmokestinimas importo muitais (SMK 203 straipsnis)		F01	Atleidžiama tik nuo importo muitų. Nacionaliniai mokesčiai taikomi.
Grąžintų prekių neapmokestinimas importo muitais (specialios aplinkybės, numatytos SMK DA 159 straipsnyje, 1: žemės ūkio prekės)		F02	Atleidžiama tik nuo importo muitų. Nacionaliniai mokesčiai taikomi.
Grąžintų prekių neapmokestinimas importo muitais (specialios aplinkybės, numatytos SMK DA 158 straipsnyje, 2: remontas arba geros būklės atkūrimas)		F03	Atleidžiama tik nuo importo muitų. Nacionaliniai mokesčiai taikomi.
Renginiams ar parduoti skirtų prekių, kurioms buvo įforminta laikinojo įvežimo procedūra, išleidimas į laisvą apyvartą taikant tuos apskaičiavimo elementus, kurie galioja priimant išleidimo į laisvą apyvartą deklaraciją		F41	
Eksportas			
Maisto produktų sandėliavimas		F61	PVM direktyvos 15 straipsnio 4 ir 7 dalys. Reglamento (EB) Nr. 1917/2000 24 straipsnio a punktas taikomas tada, kai 37 langelio antra skiltis naudojama statistikos tikslais.

Procedūra	Teisinis pagrindas	Kodas	Paaiškinimas / pavyzdys
Prekių, už kurias gali būti skiriamos grąžinamosios išmokos, sandėliavimas	Reglamento (EB) Nr. 612/2009 33 straipsnis ir 4 straipsnio 1 dalies antros pastraipos antroji įtrauka.	F62	Ši procedūra gali būti laikoma išvežimu iš Sąjungos muitų teritorijos. Eksporto arba grąžinamųjų išmokų sertifikatų pateikti nereikalaujama.
Produktų pristatymas į maisto tiekimo saugyklą (Komisijos reglamento (EB) Nr. 612/2009 37–40 straipsniai)	Reglamento (EB) Nr. 612/2009 37–40 straipsniai ir 4 straipsnio 1 dalies antros pastraipos antroji įtrauka.	F63	Ši procedūra gali būti laikoma išvežimu iš Sąjungos muitų teritorijos. Eksporto arba grąžinamųjų išmokų sertifikatų pateikti nereikalaujama.

38 langelis. Neto masė (kg)

BAD rekomendacijose pateikiama išsamesnės informacijos apie kai kurias nuostatas ir kodus, nurodytus PDA 9 priedo C1 ir D1 priedėliuose. Visą jų tekstą rasite PDA 9 priedo C1 ir D1 priedėliuose.

38. Neto masė (kg)

38 langelį paprastai būtina pildyti įforminant visas procedūras.

Įrašoma 31 langelyje aprašytų prekių neto masė kilogramais. Neto masė – tai pačių prekių masė, į kurią neįskaitoma jų pakuočių masė. Jei vykdomas tranzitas, 38 langelį būtina pildyti tik tada, kai to reikalaujama pagal Sąjungos teisės aktus.

Jei išleidžiama į laisvą apyvartą, šios informacijos pateikti nereikalaujama prekėms, kurios gali būti atleidžiamos nuo importo muitų, išskyrus atvejus, kai muitinės mano, kad ši informacija reikalinga nuostatų, kuriomis reglamentuojamas tų prekių išleidimas į laisvą apyvartą, taikymo tikslais.

Pakuotė – medžiagos ir sudedamosios dalys, naudojamos atliekant pakavimo operacijas norint suvynioti, įdėti arba apsaugoti vežamus daiktus arba medžiagas[1]. Įvairių rūšių pakuotės, kurių svoris neįskaitomas į neto masę (kadangi jos naudojamos tik vežant prekes), nurodytos PDA 9 priedo D1 priedėlyje, 31 langelio pildymo paaiškinimuose. Sąvoka „pakuotė“ apima visus naudojamus daiktus ir pirmiausia laikiklius, kurie naudojami kaip išorinės arba vidinės dangos, skirtos prekėms, laikiklius, ant kurių prekės sukamos, vyniojamos arba pritaisomos, talpyklas (išskyrus nurodytas tarptautinėse konvencijose) ir dėžes. Sąvoka neapima transporto priemonių ir sudedamųjų vežimo įrangos dalių, pvz., padėklų ir krovinių konteinerių.

Pavyzdys
Įmonė įveža 1 000 butelių vyno. Kiekvienas butelis sveria 1,25 kg, kiekviename butelyje yra 0,75 kg vyno. Į 38 langelį turi būti įrašytas skaičius 750 (o ne vieneto masė).

[1] JT EEK rekomendacija Nr. 21.

42 langelis. Prekių vertė

BAD rekomendacijose pateikiama išsamesnės informacijos apie kai kurias nuostatas ir kodus, nurodytus PDA 9 priedo C1 ir D1 priedėliuose. Visą jų tekstą rasite PDA 9 priedo C1 ir D1 priedėliuose.

42. Prekių vertė

42 langelį būtina pildyti tada, kai įforminamos šios procedūros:

išleidimo į laisvą apyvartą arba galutinio vartojimo procedūra;
specialioji procedūra, išskyrus tranzitą, pavyzdžiui, laikinojo įvežimo perdirbti procedūra arba laikinojo įvežimo procedūra.

Prekių vertė – tai faktūrinės vertės dalis, tenkanti prekės vienetui, įtrauktam į sąskaitą. Jei naudojama 22 langelio antroji skiltis, prekių vertė kaina bus 22 langelyje nurodytos faktūrinės vertės dalis, tam tikromis pristatymo sąlygomis tenkanti prekės vienetui. Į muitinės deklaracijos 42 langelį įrašyta visų prekių vertė turi būti lygi sumai, įrašytai į 22 langelio antrąją skiltį.

Prekių vertė turi būti nurodyta valiuta, nurodyta 22 langelio pirmojoje skiltyje, ir gali būti nurodoma šimtųjų tikslumu. Jei 22 langelio antroji skiltis nenaudojama, atitinkamai pildomas ir 42 langelis.

PAVYZDŽIAI

Skaičiavimų rūšis	**Prekių kiekis**	**Faktūrinė vertė**	**22 langelio įrašas**	**42 langelio įrašas**
Prekių išleidimo į laisvą apvartą deklaracija Pristatymo sąlygos: EXW	3	2 500,50 USD (I prekė) 1 000,00 USD (II prekė) 1 500,00 USD (III prekė) **5 000,50 USD** (iš viso)	5 000,50 USD	2 500,50 (I prekė) 1 000,00 (II prekė) 1 500,00 (III prekė)
Prekių išleidimo į laisvą apvartą deklaracija po laikinojo išvežimo perdirbti Pristatymo sąlygos: EXW	1	1 000,50 USD (perdirbimo kaina) 980,00 USD (sunaudotų ne ES medžiagų kaina) **1 980,50 USD** (iš viso)	1 980,50 USD	1 980,50

Jei į sąskaitą įtraukta daugiau nei viena prekė, o į faktūrinę vertę įtrauktos papildomos išlaidos, kurios bendrai priskirtos visoms prekėms ir sąskaitoje nurodytos atskirai, šios papildomos išlaidos turi būti padalytos visoms prekėms (vežimo išlaidos dalijamos pagal svorį ar kiekį (tūrį), draudimo išlaidos – pagal kainą ir t. t.).

Skaičiavimų rūšis	**Prekių kiekis**	**Faktūrinė vertė**	**22 langelio įrašas**	**42 langelio įrašas**
Prekių laikinojo įvežimo perdirbti deklaracija Pristatymo sąlygos: FOB (papildomos išlaidos apskaičiuotos atskirai)	3	1 250,00 GBP (I prekė – 10 kg) 860,00 GBP (II prekė – 20 kg) 3 000,00 GBP (III prekė – 30 kg) 540,00 GBP (60 kg krovinio vežimo išlaidos)	5 650,00 GBP	1 340,00 (I prekė) 1 040,00 (II prekė) 3 270,00 (III prekė) **Vežimo išlaidos** skaičiuojamos proporcingai pagal I, II ir

		5 650,00 GBP (iš viso)		II prekės svorį (I:II:III), pvz.: 1/6 x 540 = 90 (I prekė) 2/6 x 540 = 180 (II prekė) 3/6 x 540 = 270 (III prekė)
Prekių išleidimo į laisvą apvartą deklaracija Pristatymo sąlygos: DDU	2	1 000,00 USD (I prekė – 100 kg) 2 000,00 USD (II prekė – 50 kg) 50,00 USD (draudimo išlaidos) 500,00 USD (150 kg krovinio vežimo išlaidos) **3 550,00 USD** (iš viso)	3 550,00 USD	2 366,67 (I prekė) (2000+333,333+33,333) 1 183,33 (II prekė) (1000+16,667+166,667) **Vežimo išlaidos** (skaičiuojant pagal svorį) skaičiuojamos proporcingai pagal I ir II prekės svorius (I:II). Pavyzdys: I prekė: 100/150 x 500 = 333,333 II prekė: 50/150 x 500 = 166,667 **Draudimo išlaidos** (skaičiuojant pagal kainą) skaičiuojamos proporcingai pagal I ir II prekės kainas (I:II). Pavyzdys: I prekė: 2000/3000 x 50 = 33,333 II prekė: 1000/3000 x 500 = 16,667
Prekių išleidimo į laisvą apvartą deklaracija Pristatymo sąlygos: DDP	2	3 000,00 EUR (I prekė – 100 kg) 60,00 EUR (muito mokestis už I prekę) 1 800,00 EUR (II prekė – 50 kg) 27,00 EUR (muito mokestis už II prekę) 48,00 EUR (draudimo išlaidos) 500,00 EUR (150 kg krovinio vežimo išlaidos) **5 435,00 EUR** (iš viso)	**5 435,00 EUR**	3 423,333 (I prekė) (3 000+60+30+333,333) 2 011,67 (II prekė) (2 000+27+18+166,667) **Vežimo išlaidos** (skaičiuojant pagal svorį) skaičiuojamos proporcingai pagal I ir II prekės svorius (I:II). Pavyzdys: I prekė: 100/150 x 500 = 333,333

				II prekė: 50/150 x 500 = 166,667 **Draudimo išlaidos** (skaičiuojant pagal kainą) skaičiuojamos proporcingai pagal I ir II prekės kainas (I:II). Pavyzdys: I prekė: 3000/4800 x 48 = 30 II prekė: 1800/4800 x 48 = 18

44 langelis. Papildoma informacija / pateikiami dokumentai / sertifikatai ir leidimai

BAD rekomendacijose pateikiama išsamesnės informacijos apie kai kurias nuostatas ir kodus, nurodytus PDA 9 priedo C1 ir D1 priedėliuose. Visą jų tekstą rasite PDA 9 priedo C1 ir D1 priedėliuose.

Šį langelį būtina pildyti atliekant visas muitinės procedūras:

1. eksporto;
2. reeksporto po laikinojo įvežimo perdirbti, laikinojo įvežimo;
3. reeksporto po muitinio sandėliavimo;
4. laikinojo išvežimo perdirbti;
5. tranzito;
6. Sąjungos prekių muitinio statuso nustatymo;
7. išleidimo į laisvą apyvartą ir galutinio vartojimo;
8. laikinojo įvežimo perdirbti, laikinojo įvežimo;
9. muitinio sandėliavimo.

Naudojant reikiamus Sąjungos kodus būtina pateikti išsamius duomenis, kurių reikalaujama pagal specialias nuostatas, ir išsamias nuorodas į dokumentus, teikiamus kartu su deklaracija, įskaitant T5 kontrolinių kopijų serijos numerius.

Skiltis PIK (papildomos informacijos kodas) nenaudojama.
Jei deklaracija, kuria prekėms įforminama muitinio sandėliavimo procedūra, arba reeksporto deklaracija, kuria muitinio sandėliavimo procedūra pripažįstama įvykdyta, pateikiama muitinės įstaigai, kuri nėra prižiūrinčioji muitinės įstaiga, įrašykite prižiūrinčiosios muitinės įstaigos pavadinimą ir tikslus adresą.

Šiame valstybėse narėse, kurios pereinamuoju euro įvedimo laikotarpiu veiklos vykdytojams muitinės deklaracijose kaip vienetą leidžia naudoti eurą, teikiamų deklaracijų langelyje, geriausia – apatiniame dešiniajame kampe esančioje skiltyje, turi būti nurodytas naudojamas valiutos vienetas (nacionalinė valiuta ar euro). Valstybės narės gali nustatyti, kad šis rodiklis į 44 langelį būtų įrašomas tik šalia pirmosios deklaruojamos prekės. Šiuo atveju bus tariama, kad ši informacija galioja visoms deklaruojamoms prekėms. Ši informacija pateikiama kaip ISO triraidis valiutos kodas (ISO 4217). *Pavyzdys:* Latvijos latai – LVL.

44 langelis naudojamas informacijai apie dokumentus, sertifikatus ir leidimus, teikiamus kartu su muitinės deklaracija, taip pat papildomai informacijai apie prekių gabenimą pateikti. Taigi 44 langelyje pateikiama tokia informacija:

1) papildoma muitinės informacija;
2) dokumentai, sertifikatai ir leidimai, nustatyti Sąjungos teisės aktuose (pvz., muitų teisės aktuose: SMK DA 145 straipsnyje, 2009 m. gegužės 5 d. Tarybos reglamento (EB) Nr. 428/2009, nustatančio Bendrijos dvejopo naudojimo prekių eksporto, persiuntimo, susijusių tarpininkavimo paslaugų ir tranzito kontrolės režimą, 9 straipsnyje ir Komisijos reglamento (EB) Nr. 612/2009, nustatančio bendrąsias išsamias eksporto grąžinamųjų išmokų sistemos taikymo žemės ūkio produktams taisykles, 4 straipsnio 1 dalies pirmoje pastraipoje) arba nacionalinės teisės aktuose.

Kodai, naudojami šiai informacijai pateikti, nurodyti PDA 9 priedo D1 priedėlyje. Be 44 langelio, kai kurie iš šių kodų gali būti naudojami ir kituose BAD langeliuose (pvz., žr. 14 langelio pildymo rekomendacijas).

1. Papildoma informacija
Papildomai muitinės informacijai pateikti naudojamas penkiaženklis kodas. Šis kodas įrašomas po papildomos informacijos, išskyrus atvejus, kai Sąjungos teisės aktuose reikalaujama, kad kodas būtų pateikiamas vietoj teksto.

Valstybės narės gali nustatyti kitokios struktūros nacionalinius kodus papildomai nacionalinei informacijai pateikti.

2. Pateikiami dokumentai, sertifikatai ir leidimai

Kartu su deklaracija pateikiami dokumentai, sertifikatai ir Sąjungos ar tarptautiniai leidimai arba kita informacija turi būti nurodyti naudojant kodą, sudarytą iš keturių raidinių skaitinių ženklų ir identifikavimo numerio arba kitokios suprantamos nuorodos. Dokumentų, sertifikatų, leidimų ir jų kodų sąrašas pateikiamas TARIC duomenų bazėje.

1 pavyzdys. Kartu su deklaracija pateikiama išankstinė (*pro forma*) sąskaita Nr. 950445/06, išrašyta 2016 m. gegužės 1 d. Į 44 langelį turėtų būti įrašytas toliau nurodytas išankstinės sąskaitos sertifikato TARIC kodas ir atitinkama papildoma informacija: N325 950445/06 2016 05 01.

Nacionalinių sertifikatų kodai gali būti skelbiami nacionalinėse valstybių narių TARIC duomenų bazėse.

Be to, 44 langelyje turi būti pateikta informacija apie lengvatinę prekių kilmę įrodančius dokumentus. Jei tam tikras gamintojas susijęs su antidempingu, 33 langelyje turėtų būti nurodytas tam tikras kodas, o 44 langelyje pateikta informacija apie dokumentą, kuriame gali būti pateikta informacija apie gamintoją. Importuotojas privalo patikrinti prekių kilmės ir (arba) gamintojo duomenis (pagal BLS, važtos dokumentą, pvz., CMR, arba kitus dokumentus) ir įsitikinti, kad prekės yra tokios pačios, kokios nurodytos sąskaitoje faktūroje.

Visa informacija apie prekių kodams taikomas tarifinio ir netarifinio reguliavimo priemones pateikta EK Mokesčių ir muitų sąjungos GD TARIC interneto svetainėje http://ec.europa.eu/taxation_customs/dds2/taric/taric_consultation.jsp?Lang=lt&SimDate=20160422.

2 pavyzdys. 2013 m. vasario 2 d. iš Kinijos įvežant prekes, kurių kodas 2918 14 00 00, norint gauti galutinio antidempingo muito lengvatą arba išvis nemokėti tokio muito, būtina pateikti papildomus dokumentus. Kartais reikia įvykdyti ir kitas sąlygas, pvz., prekes turi tiesiogiai parduoti gamintojas.

Šio produkto importuotojas turėtų sumokėti muitą ir galutinį antidempingo muitą pagal Reglamentą (ES) 2015/82[1]. BAD 33 langelyje būtina įrašyti papildomą TARIC antidempingo muito priemonės kodą.

Jei importuotojas gali pateikti su įsipareigojimu susijusią komercinę sąskaitą faktūrą, kurios TARIC kodas D005, ir jei importuojamą produktą pagamino įmonė, nurodyta papildomo kodo A847 apraše, importuotojas bus atleistas nuo galutinio antidempingo muito.

Šiuo pavyzdiniu atveju į 44 langelį „Papildoma informacija/pateikiami dokumentai/sertifikatai ir leidimai“ būtina įrašyti šią informaciją:

1. dokumento, sertifikato ir (arba) leidimo TARIC kodą, pvz., D005 „Su įsipareigojimu susijusi komercinė sąskaita faktūra“;
2. pateikto dokumento identifikacinį numerį arba kitokią suprantamą nuorodą, kuri tam tikriems dokumentams galėtų būti unikali.

Kartu su deklaracija pateikiami dokumentai, sertifikatai ir leidimai turi būti nurodyti naudojant kodą, sudarytą iš skaitmens ir trijų raidžių ir (arba) skaitmenų (pvz., 2123, 34d5); po šio kodo galima nurodyti identifikacinį numerį arba kitą suprantamą nuorodą. Minėtieji keturženkliai kodai yra nustatyti pagal valstybės narės nomenklatūrą.

Valstybių narių nacionalinės valdžios institucijos gali reikalauti, kad importuojant prekes būtų pateikti kiti nacionaliniai sertifikatai arba leidimai.

Atsižvelgiant į galiojančias nacionalines nuostatas, kai kurios valstybės narės gali reikalauti 44 langelyje nurodyti administracinį nuorodos kodą (ARC), skirtą akcizais apmokestinamų prekių, kurioms pritaikytas akcizų mokėjimo laikino atidėjimo režimas, gabenimui žymėti.

[1] 2015 m. sausio 21 d. KOMISIJOS ĮGYVENDINIMO REGLAMENTAS (ES) 2015/82, kuriuo, atlikus priemonių galiojimo termino peržiūrą pagal Reglamento (EB) Nr. 1225/2009 11 straipsnio 2 dalį ir dalines tarpines peržiūras pagal Tarybos reglamento (EB) Nr. 1225/2009 11 straipsnio 3 dalį, nustatomas galutinis antidempingo muitas importuojamai Kinijos Liaudies Respublikos kilmės citrinų rūgščiai.

3 pavyzdys. Importuojant tam tikrus Kombinuotosios nomenklatūros 73 skirsnyje nurodytus produktus, pagal valstybės narės nacionalinės teisės aktus būtina pateikti dvejopos paskirties prekių importo licenciją.

Į BAD 44 langelį turi būti įrašytas **nacionalinio** sertifikato „Dvejopos paskirties prekių importo licencija“ kodas (0918). Nepateikus šio sertifikato, neleidžiama įvežti tam tikrų prekių.

4 pavyzdys

Jei po importo prekės tiekiamos Sąjungos viduje kitai valstybei narei, o PVM importuojant nemokamas, PVM reikės mokėti galutinės paskirties valstybėje narėje.

Tam, kad būtų galima taikyti šią procedūrą, 44 langelyje po TARIC kodo Y040 įrašomas importuotojo PVM mokėtojo kodas, o po TARIC kodo Y041 – kliento paskirties valstybės narėje PVM mokėtojo kodas. Jeigu reikalaujama pateikti įrodymą, kad importuojamos prekės yra skirtos išgabenti arba išsiųsti iš importuojančios valstybės narės į kitą valstybę narę, po TARIC kodo Y044 įrašomas vežimo sutarties registracijos numeris.

46 langelis. Statistinė vertė

BAD rekomendacijose pateikiama išsamesnės informacijos apie kai kurias nuostatas ir kodus, nurodytus PDA 9 priedo C1 ir D1 priedėliuose. Visą jų tekstą rasite PDA 9 priedo C1 ir D1 priedėliuose.

46. Statistinė vertė

Vadovaudamiesi galiojančiomis Sąjungos teisės aktų nuostatomis, įrašykite statistinę vertę valstybės narės, kurioje atliekami importo arba eksporto formalumai, valiuta. Jei 44 langelyje nurodytas valiutos kodas, statistinę vertę nurodykite 44 langelyje pateikta valiuta. Statistinė vertė nurodoma kaip sveikasis skaičius, be dešimtųjų ar šimtųjų dalių.

46 langelį būtina pildyti tada, kai įforminamos šios procedūros:

1. eksportas arba išsiuntimas;
2. reeksportas po specialiosios procedūros, išskyrus tranzitą, pavyzdžiui, laikinojo įvežimo perdirbti procedūros arba laikinojo įvežimo procedūros;
3. laikinasis išvežimas perdirbti;
4. išleidimas į laisvą apyvartą, galutinis vartojimas;
5. specialioji procedūra, išskyrus tranzitą, pavyzdžiui, laikinojo įvežimo perdirbti procedūra arba laikinojo įvežimo procedūra.

46 langelio valstybės narės neprivalo pildyti, kai įforminamos šios procedūros:

1. reeksportas po muitinio sandėliavimo;
2. muitinis sandėliavimas.

Paaiškinimai

1. STATISTINĖ VERTĖ. EKSPORTAS

Bendra taisyklė

Statistinė vertė – prekių vertė išvežimo iš eksportuojančios valstybės narės teritorijos vietoje ir to išvežimo metu.

Prekių vertė

Statistinė vertė nustatoma pagal prekių vertę, t. y.:

- jei atliekama pardavimo arba pirkimo operacija, statistinė vertė nustatoma pagal faktūrinę prekių vertę;
- kitais atvejais statistinė vertė nustatoma pagal sumą, kuri parduodant arba perkant prekes būtų nurodyta sąskaitoje faktūroje.

Kitos išlaidos

Į statistinę vertę neturi būti įskaičiuojami eksporto mokesčiai, pridėtinės vertės mokestis, akcizo mokestis, rinkliavos, grąžinamosios eksporto išmokos ar kiti panašaus poveikio mokesčiai. Į statistinę vertę turi būti įskaičiuojamos tik papildomos išlaidos, pvz., transporto ir draudimo, susijusios su ta kelionės dalimi, kuri vyksta eksportuojančios valstybės narės statistinėje teritorijoje (žr. 1.1.1 pavyzdį). Jei transporto ir (arba) draudimo išlaidos nežinomos, jas galima apskaičiuoti remiantis įprastomis tokių paslaugų išlaidomis (pirmiausia įvertinant įvairių rūšių transporto išlaidas, jei jos žinomos).

Kitos išlaidos, patiriamos už eksportuojančios valstybės narės ribų

Jei bendros papildomos išlaidos apima ir kelionę už eksportuojančios valstybės narės sienų, šias išlaidas būtina padalyti, pvz., apskaičiuojant išlaidas, tenkančias vienam kilometrui.

Kitos išlaidos, susijusios su daugiau kaip viena eksporto deklaracijoje nurodyta preke

Jei papildomos išlaidos apima kelias eksporto deklaracijoje nurodytas prekes, papildomos kiekvienos prekės išlaidos apskaičiuojamos proporcingai, pvz., išlaidos, tenkančios vienam kilogramui arba kiekio (tūrio) vienetui (žr. 1.2.1 pavyzdį).

Statistinė perdirbamų prekių vertė

Jei prekės perdirbamos, statistinė vertė turi būti nustatoma taip, tarsi visas prekių gamybos procesas vyktų perdirbimo šalyje.

Valiutos konvertavimas

Statistinė vertė turi būti nurodyta nacionaline valiuta. Kita valiuta (pvz., sąskaitoje nurodyta valiuta) išreikštos vertės turi būti konvertuotos. Atsižvelgiant į nacionalines nuostatas, šios vertės gali būti konvertuotos taikant oficialų (nacionalinį) valiutų kursą, galiojantį išvežant prekes, arba valiutos kursą, nustatytą pagal SMK ĮA 146 straipsnį (žr. 1.3.1 pavyzdį).

1.1. **EXW A pristatymo sąlygos** (į faktūrinę vertę neįtrauktos vežimo išlaidos)

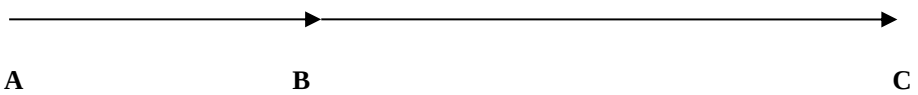

$SV=FV+VI^{AB}$

1.1.1 Pavyzdys

Kai taikomos EXW pristatymo sąlygos, į statistinę vertę turi būti įtrauktos vežimo iki eksportuojančios valstybės narės sienos išlaidos:

Faktūrinė vertė	2 000 EUR
Transportas ir draudimas [nuo A iki B]	1 000 EUR
Statistinė vertė	3 000 EUR

Paaiškinimas: **A** – išsiuntimo vieta; **B** – eksportuojančios valstybės narės siena; **C** – paskirties vieta; **SV** – statistinė vertė; **FV** – faktūrinė vertė; $\mathbf{VI^{AB}}$ – vežimo nuo pakrovimo vietos iki eksportuojančios valstybės narės sienos išlaidos (papildomos išlaidos, pvz., transporto ir draudimo).

1.2. **CIF D pristatymo sąlygos** (į faktūrinę vertę įtrauktos vežimo nuo išsiuntimo vietos iki taško D išlaidos)

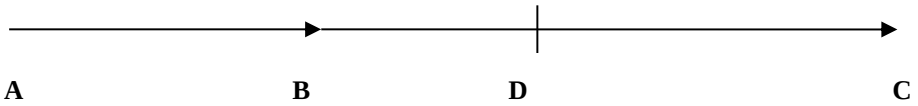

SV=FV–VI^{BD}

1.2.1. Pavyzdys

- Taškas D yra už eksportuojančios valstybės narės ribų. Todėl vežimo nuo sienos (taško B) iki taško D išlaidos turi būti atimtos iš statistinės vertės.
- Eksporto deklaracijoje nurodytos dvi prekės. Taigi vežimo išlaidos turi būti proporcingai padalytos abiem prekėms.

Faktūrinė abiejų prekių vertė:

I prekė (0,75 m^3) 3 450,00 EUR

II prekė (2 m^3) 2 780,20 EUR

Visas atstumas: 1 200 km
(atstumas nuo A iki B – 1 000 km, atstumas nuo B iki D – 200 km)

Bendros vežimo nuo A iki D išlaidos: 1 200,00 EUR

Proporcingai apskaičiuotos vežimo nuo B iki D išlaidos: 200,00 EUR (abiejų prekių)

46 langelis turėtų būti užpildytas taip:

I prekė **3 396** (3 450 – 54)

II prekė **2 634** (2 780,20 –146 ≅ 2 634)

I ir II prekių vežimo išlaidų santykis yra 8:3 (pagal tūrį).

Paaiškinimas: **A** – išsiuntimo vieta; **B** – eksportuojančios valstybės narės siena; **C** – paskirties vieta; **D** – sutarta pristatymo vieta; **SV** – statistinė vertė; **FV** – faktūrinė vertė; **VI^{BD}** – vežimo nuo eksportuojančios valstybės narės sienos iki taško D išlaidos (papildomos išlaidos, pvz., transporto ir draudimo).

1.3. DDU C pristatymo sąlygos (į faktūrinę vertę įtrauktos vežimo nuo išsiuntimo vietos iki paskirties vietos išlaidos)

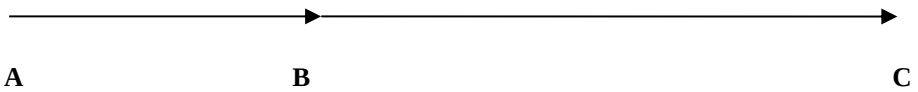

SV=FV–VI^{BC}

1.3.1. Pavyzdys

- Taškas C yra už eksportuojančios valstybės narės ribų. Todėl vežimo nuo sienos iki taško C išlaidos turi būti atimtos iš statistinės vertės.
- Eksportuojanti valstybė narė yra Slovakija. Faktūrinė vertė nurodyta ne nacionaline valiuta, todėl ją reikia konvertuoti.

Faktūrinė vienos prekės vertė: 5 600,00 USD

Apskaičiuotos vežimo nuo eksportuojančios valstybės narės sienos iki taško C išlaidos: 1 200,00 USD

Oficialus nacionalinės valiutos kursas: 1 USD = 29,633 SKK (Slovakijos kronų)

	USD	Keitimo kursas	SKK
Faktūrinė vertė	5 600,00	29,633	165 944,80
Vežimo išlaidos	-1 200,00	29,633	-35 559,60
			130 385,20

46 langelis turėtų būti užpildytas taip: 130385.

Paaiškinimas: **A** – išsiuntimo vieta; **B** – eksportuojančios valstybės narės siena; **C** – paskirties vieta; **SV** – statistinė vertė; **FV** – faktūrinė vertė; **VI^{BC}** – vežimo nuo eksportuojančios valstybės narės sienos iki paskirties vietos išlaidos (papildomos išlaidos, pvz., transporto ir draudimo).

2. STATISTINĖ VERTĖ. IMPORTAS

Bendra taisyklė

Statistinė vertė – prekių vertė įvežimo į importuojančios valstybės narės teritoriją vietoje ir to įvežimo metu.

Prekių vertė

Statistinė vertė nustatoma pagal prekių vertę, t. y.:

- muitinę prekių vertę, nustatytą pagal SMK II antraštinės dalies 3 skyrių „PREKIŲ MUITINĖ VERTĖ“, jei tokia vertė nustatyta;

jei tokia vertė nenustatyta:

- jei atliekama pardavimo arba pirkimo operacija, statistinė vertė nustatoma pagal faktūrinę prekių vertę;
- kitais atvejais statistinė vertė nustatoma pagal sumą, kuri parduodant arba perkant prekes būtų nurodyta sąskaitoje faktūroje.

Kitos išlaidos

Į statistinę vertę neturi būti įskaičiuojami importo mokesčiai, pvz., muitai, pridėtinės vertės mokestis, akcizo mokestis, rinkliavos ar kiti panašaus poveikio mokesčiai. Į statistinę vertę turi būti įskaičiuojamos tik papildomos išlaidos, pvz., transporto ir draudimo, susijusios su ta kelionės dalimi, kuri, įvežant prekes, vyksta už importuojančios valstybės narės statistinės teritorijos ribų.

Kitos išlaidos, susijusios su muitine verte

Papildomos išlaidos, patiriamos iki importuojančios valstybės narės sienos, prie ES sienos turi būti pridedamos prie muitinės vertės. Jei į muitinę vertę įskaičiuotos papildomos išlaidos, patirtos už importuojančios valstybės narės sienos, šios išlaidos neturi būti įskaičiuojamos į statistinę vertę. Jei tinka, visa kitų išlaidų suma turi būti padalyta, pvz., remiantis vienam kilometrui tenkančiomis išlaidomis.

Kitos išlaidos, susijusios su daugiau kaip viena importo deklaracijoje nurodyta preke

Jei papildomos išlaidos (pvz., transporto ir draudimo) apima kelias importo deklaracijoje nurodytas prekes, papildomos kiekvienos prekės išlaidos apskaičiuojamos proporcingai, pvz., išlaidos, tenkančios vienam kilogramui arba kiekio (tūrio) vienetui.

Statistinė perdirbamų prekių vertė

Jei prekės perdirbamos (ypač jei jos reimportuojamos įforminus laikinojo išvežimo perdirbti procedūrą), statistinė vertė turi būti nustatoma taip, tarsi visas prekių gamybos procesas vyktų perdirbimo šalyje.

Valiutos konvertavimas

Statistinė vertė turi būti nurodyta nacionaline valiuta. Kita valiuta (pvz., sąskaitoje nurodyta valiuta) išreikštos vertės turi būti konvertuotos taikant valiutos kursą, taikytą apskaičiuojant muitinę vertę. Jei muitinė vertė nebuvo nustatyta, ją – atsižvelgiant į nacionalines nuostatas – galima konvertuoti taikant oficialų (nacionalinį) valiutos kursą, galiojantį įvežant prekes, arba valiutų kursą, nustatytą pagal SMK ĮA 146 straipsnį.

Statistinės vertės, nepagrįstos muitine verte, pavyzdys

2.1. **EXW A pristatymo sąlygos** (į faktūrinę vertę neįtrauktos vežimo išlaidos)

$SV=FV+VI^{AB}$

Paaiškinimas: **A** – išsiuntimo vieta; **B** – importuojančios valstybės narės siena; **C** – paskirties vieta; **SV** – statistinė vertė; **FV** – faktūrinė vertė; $\mathbf{VI^{AB}}$ – vežimo nuo išsiuntimo vietos iki importuojančios valstybės narės sienos išlaidos (papildomos išlaidos, pvz., transporto ir draudimo).

2.1.1. Pavyzdys

- Kai taikomos EXW pristatymo sąlygos, į statistinę vertę turi būti įtrauktos vežimo iki importuojančios valstybės narės sienos išlaidos.
- Importuojančios valstybės narės importuotojos yra euro. Faktūrinė vertė nurodyta ne nacionaline valiuta, todėl ją reikia konvertuoti.

Faktūrinė vienos prekės vertė: 6 000,00 USD

Apskaičiuotos vežimo ir draudimo išlaidos, susijusios su kelione iki importuojančios valstybės narės sienos: 2 000,00 USD.

	USD	Keitimo kursas	EUR
Faktūrinė vertė	6 000,00	1,233	4 866,18
Vežimo išlaidos	2 000,00	1,233	1 622,06
			6 488,24

46 langelis turėtų būti užpildytas taip: 6488

2.1.2. Pavyzdys

Reimportas po laikinojo išvežimo perdirbti (remontuoti):

- statistinė laikinai išvežamų prekių, pvz., įrenginių, vertė: 30 000,00 EUR
- + remonto išlaidos 1 000,00 EUR
- + transporto išlaidos: vežimas + draudimas[2] 100,00 EUR

46 langelis turėtų būti užpildytas taip:

I prekė

31 100

[2]Transporto išlaidos, patirtos už importuojančios valstybės narės statistinės teritorijos ribų (nuo eksportuojančios valstybės narės sienos iki perdirbimo vietos ir nuo tos vietos iki importuojančios valstybės narės sienos).

Šiuo atveju muitinė vertė lygi remonto išlaidoms, kaip nustatyta SMK 86 straipsnio 5 dalyje, tačiau statistinė vertė yra prekių vertė su remonto, vežimo ir draudimo išlaidomis, kaip nustatyta Komisijos reglamento Nr. 1917/2000 9 straipsnio 3 ir 4 dalyse.

Statistinės vertės, pagrjstos muitine verte, pavyzdys

2.2. **EXW A pristatymo sąlygos** (į faktūrinę vertę neįtrauktos vežimo išlaidos)

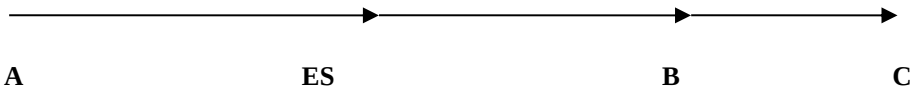

$SV=MV + VI^{ES-B}$

Paaiškinimas: **A** – išsiuntimo vieta; **ES** – Sąjungos siena; **B** – importuojančios valstybės narės siena; **C** – paskirties vieta; **SV** – statistinė vertė; **MV** – muitinė vertė; $\mathbf{VI^{ES-B}}$ – vežimo nuo Sąjungos sienos iki valstybės narės sienos išlaidos (papildomos išlaidos, pvz., transporto ir draudimo).

2.2.1. Pavyzdys

- Faktūrinė vienos prekės vertė: 3 200,00 EUR
- Išlaidos komisiniams (išskyrus išlaidas pirkimo komisiniams): 240,00 €
- Bendros vežimo nuo A iki C išlaidos: 2 000,00 EUR

Visas atstumas: 2 000 km

(nuo A iki ES – 1 000 km, nuo ES iki B – 500 km ir nuo B iki D – 500 km)

Proporcingos vežimo nuo A iki ES išlaidos: 1000,00 EUR(*)

Proporcingos vežimo nuo ES iki B išlaidos: 500,00 EUR

Muitinė vertė:

I prekė: 4 440 EUR (3 200 + 240 + 1 000)

46 langelis turėtų būti užpildytas taip:

I prekė **4 940 (4 440,00 EUR muitinė vertė + 500,00 EUR vežimo nuo ES iki B išlaidos)**

2.2.2. **FOB D pristatymo sąlygos** (į faktūrinę vertę įtrauktos vežimo nuo išsiuntimo vietos iki taško D išlaidos)

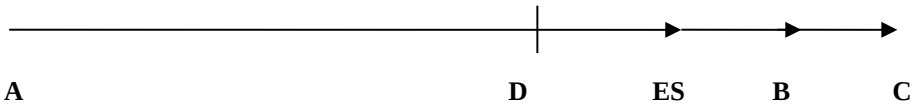

$SV = FV + VI^{D-ES} + VI^{ES-B}$

Faktūrinė dviejų prekių vertė:

- I prekė (50 kg): 1 200,00 EUR
- II prekė (100 kg): 13 500,00 EUR
- Draudimas už I prekę 200,00 EUR

- Draudimas už II prekę 400,00 EUR
- Į sumokėtą kainą neįtraukta pakuotės kaina: I prekės – 50,00 EUR, II prekės – 89,00 EUR
- Į sumokėtą kainą neįtrauktos išlaidos komisiniams: II prekė – 800 EUR
- Iš viso 16 239,00 EUR
- Vežimo išlaidos (D-ES) nuo taško D iki Sąjungos sienos: I prekės – 100,00 EUR, II prekės – 200,00 EUR
- Vežimo išlaidos (ES–B) nuo Sąjungos sienos iki valstybės narės sienos: I prekės – 50,00 EUR, II prekės – 100,00 EUR

Muitinė vertė:

I prekė: 1 550 (1 200 + 200 + 50 + 100)

II prekė: 14 989 (13 500 + 400 + 89+ 800 + 200)

46 langelis turėtų būti užpildytas taip:

I prekė **1 600** (muitinė vertė + 50)

II prekė **15 089** (muitinė vertė + 100)

Paaiškinimas: **A** – išsiuntimo vieta; **ES** – Sąjungos siena; **B** – importuojančios valstybės narės siena; **C** – paskirties vieta; **D** – sutarta pristatymo vieta; **SV** – statistinė vertė; **FV** – faktūrinė vertė; **VI**$^{D\text{-}ES}$ – vežimo nuo sutartos pristatymo vietos iki Sąjungos sienos išlaidos (papildomos išlaidos, pvz., transporto ir draudimo). **VI**$^{ES\text{-}B}$ – vežimo nuo Sąjungos sienos iki valstybės narės sienos išlaidos (papildomos išlaidos, pvz., transporto ir draudimo).

2.3. **DDU C pristatymo sąlygos** (į faktūrinę vertę įtrauktos vežimo nuo išsiuntimo vietos iki paskirties vietos išlaidos)

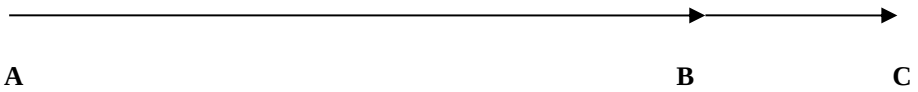

$SV=FV-VI^{BC}$

2.3.1. Pavyzdys

Faktūrinė dviejų prekių vertė:

- I prekės kaina (100 kg): 1 500,00 USD
- II prekės kaina (50 kg): 2 240,00 USD
- Iš viso 3 740,00 USD
- Tariama, kad vežimo nuo valstybės narės sienos iki paskirties vietos išlaidos yra 300 USD.

Valiutos kursas: 1,233 USD = 1 EUR. I ir II prekių vežimo išlaidų santykis yra 2:1 (pagal svorį).

	USD	Neapmokestinamos išlaidos	Statistinė vertė, USD	Keitimo kursas	Statistinė vertė, EUR
I prekė	1 500,00	200,00	1 300,00	1,233	1 054,34
II prekė	2 240,00	100,00	2 140,00	1,233	1 735,61

46 langelis turėtų būti užpildytas taip:

I prekė **1054**

II prekė **1736**

Paaiškinimas: A – išsiuntimo vieta; **B** – importuojančios valstybės narės siena; **C** – paskirties vieta; **SV** – statistinė vertė; **FV** – faktūrinė vertė; $\mathbf{VI^{BC}}$ – vežimo nuo importuojančios valstybės narės sienos iki paskirties vietos išlaidos (papildomos išlaidos, pvz., transporto ir draudimo).

47 langelis. Mokesčių apskaičiavimas

BAD rekomendacijose pateikiama išsamesnės informacijos apie kai kurias nuostatas ir kodus, nurodytus PDA 9 priedo C1 ir D1 priedėliuose. Visą jų tekstą rasite PDA 9 priedo C1 ir D1 priedėliuose.

Mokesčių normos ir nacionaliniai mokesčiai pateikti kaip pavyzdžiai ir įvairiose valstybėse narėse gali skirtis. Pateiktos sumos yra pavyzdžiai ir gali keistis.

47 Mokesčių apskaičiavimas	Tipas	Mokesčio pagrindas	Norma	Suma	MB
	Iš viso				

Įrašykite taikomą mokesčio pagrindą (vertė, svoris ar kt.). Prireikus naudojant tinkamus Sąjungos kodus, kiekvienoje eilutėje turėtų būti nurodyta:

1. mokesčio tipas (pvz., importo muitas, PVM);
2. mokesčio pagrindas;
3. taikytino mokesčio norma;
4. mokėtino mokesčio suma;
5. pasirinktas mokėjimo būdas.

Šiame langelyje nurodoma suma turi būti išreikšta valstybės narės, kurioje tvarkomi importo arba eksporto formalumai, valiuta arba, jei į 44 langelį įrašytas valiutos kodas, tame langelyje nurodyta valiuta.

47 langelio skiltis **„Mokesčio tipas“** ir **„Mokesčio pagrindas“** privaloma pildyti, kai įforminamos šios procedūros:

1. išleidimas į laisvą apyvartą ir galutinis vartojimas[1,2,3].;
2. specialioji procedūra, išskyrus tranzitą, pavyzdžiui, laikinojo įvežimo perdirbti procedūra arba laikinojo įvežimo procedūra[1,2,3].;

Valstybės narės gali reikalauti užpildyti skiltį „Mokesčio tipas“ arba deklarantas ją pildyti gali tada, kai prekės deklaruojamos įforminti: a) eksportui / išsiuntimui, b) reeksportui po laikinojo įvežimo perdirbti arba laikinojo įvežimo ir c) laikinajam išvežimui perdirbti[4].

Valstybės narės gali reikalauti užpildyti skiltį **„Mokesčio pagrindas“** tada, kai prekės deklaruojamos įforminti: a) eksportui / išsiuntimui, b) reeksportui po laikinojo įvežimo perdirbti ar laikinojo įvežimo, c) laikinajam išvežimui perdirbti arba d) muitiniam sandėliavimui.

Valstybės narės gali reikalauti užpildyti skiltis **„Mokesčio norma“**, **„Suma“** ir **„Iš viso“** arba deklarantas šias skiltis pildyti gali tada, kai prekės deklaruojamos įforminti: a) išleidimui į laisvą apyvartą arba galutiniam

[1] Šios informacijos nereikalaujama pateikti deklaruojant prekes, kurios gali būti neapmokestinamos importo muitais, išskyrus atvejus, kai muitinė mano, kad ši informacija reikalinga nuostatų, kuriomis reglamentuojamas tų prekių išleidimas į laisvą apyvartą, taikymo tikslais.

[2] Šios informacijos pateikti nereikia, kai muitinių administracijos muitus skaičiuoja veiklos vykdytojų vardu, remdamosi kitose deklaracijos vietose pateikta informacija.

[3] Valstybės narės gali nereikalauti pildyti šio langelio, jei prie deklaracijos pridedamas dokumentas, nurodytas PDA 6 straipsnyje.

[4] Šios informacijos pateikti nereikia, kai muitinių administracijos muitus skaičiuoja veiklos vykdytojų vardu, remdamosi kitose deklaracijos vietose pateikta informacija. Kitais atvejais valstybėms narėms tai neprivaloma.

vartojimui[1,3,4], b) eksportui / išsiuntimui, c) reeksportui po laikinojo įvežimo perdirbti arba laikinojo įvežimo, d) laikinajam išvežimui perdirbti[1] ir e) laikinajam įvežimui perdirbti arba laikinajam įvežimui[4].

Valstybės narės gali reikalauti užpildyti skiltį **„Mokėjimo būdas“ (MB)**, kai prekės deklaruojamos įforminti: a) išleidimui į laisvą apyvartą[1,3], b) eksportui / išsiuntimui, c) reeksportui po laikinojo įvežimo perdirbti arba laikinojo įvežimo; d) laikinajam išvežimui perdirbti; e) laikinajam įvežimui perdirbti arba laikinajam įvežimui.
Atsižvelgiant į taikomus nacionalinius sprendimus, vienoje deklaracijoje galima nurodyti įvairius mokėjimo būdus.
Jei mokesčiui apskaičiuoti taikoma speciali norma, mokesčio pagrindo ir normos skiltyse turi būti nurodytas mato vienetas.

PAVYZDŽIAI

Toliau pateikti pavyzdžiai pagrįsti prielaida, kad remiantis PDA 9 priedo C1 priedėlio I antraštinės dalies B dalyje pateikta matrica pildomos visos 47 langelio skiltys, nesvarbu, ar jos privalomos, ar ne. PVM normos nurodytos tik kaip pavyzdžiai ir įvairiose valstybėse narėse gali skirtis.

1. Juvelyrinių dirbinių įvežimas iš Kinijos

TARIC kodas: 7117900000
Muitinė vertė: 30 794,91 EUR, mokama grynaisiais pinigais (A)[2]

TIPAS	MOKESČIO PAGRINDAS	NORMA	SUMA	MB
A00	30 794,91	4 %	1 231,80	
B00	32 026,70	18 %	5 764,80	
		IŠ VISO	6 996,60	A

2. Pašto ženklų įvežimas iš Albanijos

TARIC kodas: 4907009000
Muitinė vertė: 1 004,18 EUR, mokama čekiu (C)[3]

TIPAS	MOKESČIO PAGRINDAS	NORMA	SUMA	MB
A00	1 004,18	0 %	0	
B00	1 004,18	19 %	190,79	
		IŠ VISO	190,79	C

3. Trečiosios šalies muito apskaičiavimas remiantis daugiau kaip vienu mato vienetu

TARIC kodas	**2202 9091 10**
2202	Vandenys, įskaitant mineralinius ir gazuotus vandenis, į kuriuos pridėta cukraus ar kitų saldiklių arba aromatinių medžiagų, ir kiti nealkoholiniai gėrimai, išskyrus vaisių arba daržovių sultis, priskiriamas 2009 pozicijai
- 2202 90	Kiti
- - 2202 90 91	Kiti, kurių sudėtyje riebalai, gauti iš produktų, priskiriamų 0401–0404 pozicijoms, sudaro
- - - 2202 90 91	Mažiau kaip 0,2 % masės
- - - - **2202 90 91 10**	**Vaisių arba daržovių sultys, praskiestos vandeniu arba gazuotos**

Papildomas vienetas: l (litras).

Trečiosios šalies muitas: **6,4 % + 13,7 EUR / 100 kg (DTN[4])**
Papildomas importo vienetas (41 langelis): **l**

---

[1] Šios informacijos pateikti nereikia, kai muitinių administracijos muitus skaičiuoja veiklos vykdytojų vardu, remdamosi kitose deklaracijos vietose pateikta informacija. Kitais atvejais valstybėms narėms tai neprivaloma.
[2] Tariama data: 2007 06 10.
[3] Tariama data: 2007 06 10.
[4] TARIC vidaus kodavimas.

Netiesioginis nacionalinis mokestis: 4,13 EUR/hl 20° C

Norint apskaičiuoti importo muitus, reikia žinoti mokesčio pagrindą (47 langelio antroji skiltis), mato vienetus ir išmatuotą kiekį.

Deklaracija: Neto masė: 20 000 kg (200 DTN[13])

Muitinė vertė: 10 000,00 EUR

Litrai (41 langelis): 19 000

Hektolitrai, esant 20 °C temperatūrai (nacionalinis netiesioginio mokesčio mato vienetas): 190

PVM suma = muitinė vertė + importo muitai + netiesioginis nacionalinis mokestis + vidinės išlaidos, patiriamos vežant į paskirties vietą (250 EUR)

Mokesčio tipas	**Matavimo vieneto kodas**	**Mokesčio pagrindas**	**Mokesčio norma**	**Suma**	**Mato vienetas**
A00	(muitinė vertė)	10 000	6,4 %	640,00 €	
A00	DTN	200	13,7	2 740,00 EUR	
			Iš viso A00	**3 380,00 EUR**	
028	HLT (20 °C)	190	4,13	**784,70 EUR**	Netiesioginis nacionalinis mokestis: įvairių valstybių narių normos skiriasi.

TIPAS	**MOKESČIO PAGRINDAS**	**NORMA**	**SUMA**	**MB**
A00	10 000	6,4 %	640,00	C
A00	200	137 EUR/100 kg	2 740,00	C
028	190	4,13	784,70	C
B00	14 415	19 %	2 738,85	C
		Iš viso	**6 903,55**	C

Atsižvelgiant į taikomus nacionalinius sprendimus, vienoje deklaracijoje galima nurodyti įvairius mokėjimo būdus.

4. Trečiosios šalies muito apskaičiavimas remiantis daugiau kaip vienu mato vienetu

2208	Nedenatūruotas etilo alkoholis, kurio alkoholio koncentracija, išreikšta tūrio procentais, mažesnė kaip 80 % tūrio; spiritai, likeriai ir kiti spiritiniai gėrimai
- 2208 90	Kiti
- - 2208 90 91	Nedenatūruotas etilo alkoholis, kurio alkoholio koncentracija, išreikšta tūrio procentais, mažesnė kaip 80 % tūrio, induose, kurių talpa:
- - - 2208 90 91	Ne didesnė kaip 2 litrai
- - - - **2208 90 91 10**	**Prekės, gautos iš žemės ūkio produktų, nurodytų EEB sutarties I priede**

Papildomas vienetas: l alk. 100 % (LPA)

Trečiosios šalies muitas: **1 EUR / % tūrio / hl (ASV X) + 6,4 EUR / hl (HLT)**
Papildomas importo vienetas (41 langelis): **l alk. 100 % (LPA)**
Nacionalinis akcizo mokestis: 15,04 EUR / **% tūrio (ASV) / hl (HTL** 20 °C)

Norint apskaičiuoti importo muitus, reikia žinoti mokesčio pagrindą (47 langelio antroji skiltis), mato vienetus ir išmatuotą kiekį.

Deklaracija: % tūrio: 40 %

% tūrio / hl (ASV X) = 4 000

Muitinė vertė: 20 000,00 EUR

Hektolitrai: 100

% tūrio (ASV), esant 20 °C temperatūrai (nacionalinis akcizo mato vienetas): 40

Hektolitrai, esant 20 °C temperatūrai (nacionalinis akcizo mato vienetas): 100

Gryno alkoholio (100 %) tūris litrais (41 langelis): 4 000

PVM suma = muitinė vertė + importo muitai + nacionalinis akcizo mokestis + vidinės išlaidos, patiriamos vežant į paskirties vietą (200 EUR)

Mokesčio tipas	**Matavimo vieneto kodas**	**Mokesčio pagrindas**	**Mokesčio norma**	**Suma**	**Mato vienetas**
A00	ASV X	4 000	1	4 000,00 EUR	
A00	HLT	100	6,4	640,00 €	
			Iš viso A00	**4 640,00 EUR**	
066	ASV	40	15,04	**601,60**	Nacionalinis akcizo mokestis: įvairių valstybių narių normos skiriasi. Apskaičiavimas: **15,04 EUR / % vol. (ASV)**
066	HTL 20 °C (nacionalinis mato vienetas)	100	601,60	**60 160,00 EUR**	Nacionalinis akcizo mokestis: įvairių valstybių narių normos skiriasi. Apskaičiavimas: **(15,04 EUR / % vol. (ASV) / hl (HTL 20 °C)**
			Iš viso: 066	**60 160,00 EUR**	

MOKESČIO TIPAS	MOKESČIO PAGRINDAS	NORMA	SUMA	MB
A00	4 000	1 EUR	4 000,00	A
A00	100	6,4 EUR	640,00	A
066	100	601,60	60 160,00 EUR	A
B00	85 000	19 %	16 150,00	A
		Iš viso	80 950,00	A

Atsižvelgiant į taikomus nacionalinius sprendimus, vienoje deklaracijoje galima nurodyti įvairius mokėjimo būdus.

Aiškinamosios pastabos dėl mokesčių tipų

A00	Pramonės produktams taikomi muitai	Šio tipo mokesčiai taikomi visiems produktams
A20	Papildomi muitai	
A30	Galutiniai antidempingo muitai	Antidempingo muitai taikomi tada, kai įrodoma, kad eksporto kaina, už kurią produktas parduodamas Sąjungos rinkoje, yra mažesnė už kainą gamintojo šalies rinkoje; žr. http://ec.europa.eu/trade/issues/respectrules/anti_dumping/stats.htm.
A35	Laikinieji antidempingo muitai	Laikinieji antidempingo muitai gali būti pakeisti galutiniais antidempingo muitais arba panaikinti. Išsamesnės informacijos pateikta TARIC interneto svetainėje arba nustatytų atvejų sąraše adresu http://ec.europa.eu/trade/issues/respectrules/anti_dumping/stats.htm.
A40	Galutiniai kompensaciniai muitai	Kompensaciniai muitai gali būti nustatyti eksporto subsidijoms kompensuoti. Išsamesnės informacijos pateikta TARIC interneto svetainėje arba nustatytų atvejų sąraše adresu http://ec.europa.eu/trade/issues/respectrules/anti_dumping/stats.htm.
A45	Laikinieji kompensaciniai muitai	Laikinieji kompensaciniai gali būti pakeisti galutiniais kompensaciniais muitais arba panaikinti. Išsamesnės informacijos pateikta TARIC interneto svetainėje arba nustatytų atvejų sąraše adresu http://ec.europa.eu/trade/issues/respectrules/anti_dumping/stats.htm.
B00	PVM	Pridėtinės vertės mokestis, renkamas pagal Tarybos direktyvą 2006/112/EB.
B10	Kompensuojamieji delspinigiai (PVM)	Kompensuojamieji delspinigiai, taikomi PVM po laikinojo įvežimo perdirbti.
B20	Delspinigiai (PVM)	
C00	Eksporto mokesčiai	Dar netaikoma.
C10	Žemės ūkio produktų eksporto mokesčiai	Dar netaikoma.
D00	Delspinigiai	
D10	Kompensuojamieji delspinigiai (laikinasis įvežimas perdirbti arba laikinasis įvežimas)	Kompensuojamieji delspinigiai, taikomi muitams po laikinojo įvežimo perdirbti arba laikinojo įvežimo.
E00	Kitų šalių vardu surinkti muitai	Muitai, renkami San Marino naudai.

1 priedas

Europos Sąjungos šalių apžvalga

Europos Sąjungos valstybės narės išvardytos Europos Sąjungos sutarties (ES sutarties) 52 straipsnyje. Teritorinė Sutarčių taikymo sritis patikslinta Sutarties dėl Europos Sąjungos veikimo (SESV) 355 straipsnyje. Teritorinė Sutarčių taikymo sritis gali nesutapti su atitinkamos valstybės narės politine teritorija.

Europos Sąjungos valstybės narės sudaro muitų sąjungą. Europos Sąjungos muitų teritorija apibrėžta Sąjungos muitinės kodekso (SMK) 4 straipsnyje. Yra teritorijų, kurios priklauso kuriai nors valstybei narei, bet nepriklauso Europos Sąjungos muitų teritorijai. Todėl muitų sąjungai taikomos taisyklės šioms teritorijoms netaikomos. Pagal suinteresuotųjų šalių tarptautines sutartis, Monako ir Jungtinės Karalystės (Akrotirio ir Dekelijos) suverenios bazių teritorijos Kipre priklauso Europos Sąjungos muitų teritorijai, nors jos nepatenka į teritorinę Sutarčių taikymo sritį.

PVM ir akcizų teritorinė taikymo sritis taip pat nesutampa su teritorine Sutarčių taikymo sritimi ir muitų teritorija. PVM teritorinė taikymo sritis apibrėžta Tarybos direktyvos 2006/112/EB dėl pridėtinės vertės mokesčio bendros sistemos II antraštinėje dalyje (5–8 straipsniuose). Akcizų teritorinė taikymo sritis apibrėžta Tarybos direktyvos 2008/118/EB dėl bendros akcizų tvarkos, panaikinančios Direktyvą 92/12/EEB, 5 ir 6 straipsniuose.

Statistinė Europos Sąjungos teritorija apibrėžta Reglamento (EB) Nr. 471/2009 dėl Bendrijos statistikos, susijusios su išorės prekyba su ES nepriklausančiomis šalimis, ir panaikinančio Tarybos reglamentą (EB) Nr. 1172/95, 2 straipsnio b punkte. Statistinė teritorija yra ta pati muitų teritorija, išskyrus Helgolando salą, kuri nėra muitų teritorijos dalis, bet priklauso statistinei teritorijai.

Pildant importo, eksporto arba tranzito muitinės deklaraciją svarbu būti informuotam apie atitinkamų teritorijų statusą. Nuo šio statuso priklauso tam tikra informacija, kuri turi būti pateikiama muitinės deklaracijoje.

Šiame priede išvardytos visos valstybės narės ir priklausomos teritorijos, taip pat trečiosios šalys, su kuriomis sutarta dėl konkrečios muitinio įforminimo tvarkos.

Šio priedo struktūra atitinka kriterijus, pagal kuriuos įtraukiama teritorija:

1. ES valstybės narės
2. Valstybių narių teritorijos, kurios konkrečiai nurodytos SMK, Tarybos direktyvoje 2008/118 arba Direktyvoje 2006/112
3. Užjūrio šalys ir teritorijos
4. Kitos nuo ES valstybės narės priklausomos teritorijos
5. Trečiosios šalys, su kuriomis Sąjunga arba valstybė narė nustatė konkrečią muitinio įforminimo tvarką

Į šį priedą įtrauktos užjūrio šalys ir teritorijos yra susijusios su Europos Sąjunga pagal SESV 355 straipsnį. Jos išvardytos SESV II priede.

Farerai ir Gibraltaras nepriklauso nė vienai iš 1–3 kategorijų. Todėl Farerai ir Gibraltaras nurodyti prie atskiros kategorijos „Kitos nuo ES valstybės narės priklausomos teritorijos“.

Nuo ES valstybių narių priklausomoms teritorijoms skirtos lentelių eilutės yra išrikiuotos abėcėlės tvarka pagal valstybes nares jų nacionaline kalba.

1. ES valstybės narės

A Valstybė narė	B Raidinis kodas (1)	D Teritorinė taikymo sritis (2)	E Muitų teritorija	F PVM teritorija	G Akcizų teritorija	H Statistinė teritorija
Belgija	BE	Taip	Taip	Taip	Taip	Taip
Bulgarija	BG	Taip	Taip	Taip	Taip	Taip
Čekija	CZ	Taip	Taip	Taip	Taip	Taip
Danija	DK	Taip	Taip	Taip	Taip	Taip
Vokietija	DE	Taip	Taip	Taip	Taip	Taip
Estija	EE	Taip	Taip	Taip	Taip	Taip

A Valstybė narė	B Raidinis kodas (1)	D Teritorinė taikymo sritis (2)	E Muitų teritorija	F PVM teritorija	G Akcizų teritorija	H Statistinė teritorija
Airija	IE	Taip	Taip	Taip	Taip	Taip
Graikija	GR	Taip	Taip	Taip	Taip	Taip
Ispanija	ES	Taip	Taip	Taip	Taip	Taip
Prancūzija	FR	Taip	Taip	Taip	Taip	Taip
Kroatija	HR	Taip	Taip	Taip	Taip	Taip
Italija	IT	Taip	Taip	Taip	Taip	Taip
Kipras (3)	CY	Taip	Taip	Taip	Taip	Taip
Latvija	LV	Taip	Taip	Taip	Taip	Taip
Lietuva	LT	Taip	Taip	Taip	Taip	Taip
Liuksemburgas	LU	Taip	Taip	Taip	Taip	Taip
Vengrija	HU	Taip	Taip	Taip	Taip	Taip
Malta	MT	Taip	Taip	Taip	Taip	Taip
Nyderlandai	NL	Taip	Taip	Taip	Taip	Taip
Austrija	AT	Taip	Taip	Taip	Taip	Taip
Lenkija	PL	Taip	Taip	Taip	Taip	Taip
Portugalija	PT	Taip	Taip	Taip	Taip	Taip
Rumunija	RO	Taip	Taip	Taip	Taip	Taip
Slovėnija	SI	Taip	Taip	Taip	Taip	Taip
Slovakija	SK	Taip	Taip	Taip	Taip	Taip
Suomija	FI	Taip	Taip	Taip	Taip	Taip
Švedija	SE	Taip	Taip	Taip	Taip	Taip
Jungtinė Karalystė	GB	Taip	Taip	Taip	Taip	Taip

2. Valstybių narių teritorijos, kurios konkrečiai nurodytos SMK, Tarybos direktyvoje 2008/118 arba Direktyvoje 2006/112

A Teritorija *(Valstybė narė)*	B Raidinis kodas (1)	D Teritorinė taikymo sritis (2)	E Muitų teritorija	F PVM teritorija	G Akcizų teritorija	H Statistinė teritorija
Biuzingenas (4) *(Vokietija)*	CH	Taip	Ne	Ne	Ne	Ne
Helgolandas *(Vokietija)*	DE	Taip	Ne	Ne	Ne	Taip

A Teritorija *(Valstybė narė)*	B Raidinis kodas (1)	D Teritorinė taikymo sritis (2)	E Muitų teritorija	F PVM teritorija	G Akcizų teritorija	H Statistinė teritorija
Kanarų salos (5, 6) *(Ispanija)*	ES	Taip	Taip	Ne	Ne	Taip
Seuta *(Ispanija)*	XC	Taip	Ne	Ne	Ne	Ne
Melilja *(Ispanija)*	XL	Taip	Ne	Ne	Ne	Ne
Prancūzijos Gviana (7) *(Prancūzija)*	FR	Taip	Taip	Ne	Ne	Taip
Gvadelupa (7) *(Prancūzija)*	FR	Taip	Taip	Ne	Ne	Taip
Martinika (7) *(Prancūzija)*	FR	Taip	Taip	Ne	Ne	Taip
Majotas (7) *(Prancūzija)*	YT	Taip	Taip	Ne	Ne	Taip
Reunjonas (7) *(Prancūzija)*	FR	Taip	Taip	Ne	Ne	Taip
Sen Martenas (Prancūzijos dalis) (7) *(Prancūzija)*	FR	Taip	Taip	Ne	Ne	Taip
Atono kalnas *(Graikija)*	GR	Taip	Taip	Ne	Taip	Taip
Italijos Kampionė (8) *(Italija)*	CH	Taip	Ne	Ne	Ne	Ne
Livinjas *(Italija)*	IT	Taip	Ne	Ne	Ne	Ne
Lugano ežeras (9) *(Italija)*	IT	Taip	Ne	Ne	Ne	Ne
Jungholcas ir Mitelbergas (Mažasis Valsertalio slėnis) (10) *(Austrija)*	AT	Taip	Taip	Taip	Taip	Taip
Alandų Salos *(Suomija)*	FI	Taip	Taip	Ne	Ne	Taip
Akrotiris ir Dekelija *(Jungtinė Karalystė)*	CY	Ne	Taip	Taip	Taip	Taip
Normandijos salos (11) *(Jungtinė Karalystė)*	GB	Ne	Taip	Ne	Ne	Taip
Meno Sala *(Jungtinė Karalystė)*	GB	Ne	Taip	Taip	Taip	Taip

3. Užjūrio šalys ir teritorijos

A Šalis / teritorija	B Raidinis kodas (1)	D Teritorinė taikymo sritis (2)	E Muitų teritorija	F PVM teritorija	G Akcizų teritorija	H Statistinė teritorija
Grenlandija	GL	Ne	Ne	Ne	Ne	Ne
Prancūzijos Polinezija	PF	Ne	Ne	Ne	Ne	Ne
Prancūzijos Pietinės ir Antarkties teritorijos	TF	Ne	Ne	Ne	Ne	Ne
Naujoji Kaledonija ir priklausomos teritorijos	NC	Ne	Ne	Ne	Ne	Ne
Sen Bartelemi	BL	Ne	Ne	Ne	Ne	Ne
Sen Pjeras ir Mikelonas	PM	Ne	Ne	Ne	Ne	Ne
Volisas ir Futūna	WF	Ne	Ne	Ne	Ne	Ne
Aruba	AW	Ne	Ne	Ne	Ne	Ne
Boneras	BQ	Ne	Ne	Ne	Ne	Ne
Kiurasao	CW	Ne	Ne	Ne	Ne	Ne
Saba	BQ	Ne	Ne	Ne	Ne	Ne
Sint Eustatijus	BQ	Ne	Ne	Ne	Ne	Ne
Sint Martenas	SX	Ne	Ne	Ne	Ne	Ne
Angilija	AI	Ne	Ne	Ne	Ne	Ne
Bermuda	BM	Ne	Ne	Ne	Ne	Ne
Britanijos Antarkties teritorija	AQ	Ne	Ne	Ne	Ne	Ne
Indijos Vandenyno Britų Sritis	IO	Ne	Ne	Ne	Ne	Ne
Didžiosios Britanijos Mergelių Salos	VG	Ne	Ne	Ne	Ne	Ne
Kaimanų Salos	KY	Ne	Ne	Ne	Ne	Ne
Folklando Salos	FK	Ne	Ne	Ne	Ne	Ne
Montseratas	MS	Ne	Ne	Ne	Ne	Ne
Pitkernas	PN	Ne	Ne	Ne	Ne	Ne
Pietų Džordžijos ir Pietų Sandvičo Salos	GS	Ne	Ne	Ne	Ne	Ne
Šv. Elenos Sala ir priklausomos teritorijos	SH	Ne	Ne	Ne	Ne	Ne
Terkso ir Kaikoso Salos	TC	Ne	Ne	Ne	Ne	Ne

4. Kitos nuo ES valstybės narės priklausomos teritorijos

A Šalis / teritorija	B Raidinis kodas (1)	D Teritorinė taikymo sritis (2)	E Muitų teritorija	F PVM teritorija	G Akcizų teritorija	H Statistinė teritorija
Farerai	FO	Ne	Ne	Ne	Ne	Ne
Gibraltaras (12)	GI	Taip (13)	Ne	Ne	Ne	Ne

5. Trečiosios šalys, su kuriomis Sąjunga arba valstybė narė nustatė konkrečią muitinio įforminimo tvarką

A Šalis / teritorija	B Raidinis kodas (1)	D Teritorinė taikymo sritis (2)	E Muitų teritorija	F PVM teritorija	G Akcizų teritorija	H Statistinė teritorija
Andora (14)	AD	Ne	Ne	Ne	Ne	Ne
Monakas	FR	Ne	Taip (15)	Taip	Taip	Taip
San Marinas (16)	SM	Ne	Ne	Ne	Ne (17)	Ne

1. Remiantis 2009 m gegužės 6 d. Europos Parlamento ir Tarybos reglamento Nr. 471/2009 dėl Bendrijos statistikos, susijusios su išorės prekyba su ES nepriklausančiomis šalimis, ir panaikinančio Tarybos reglamentą (EB) Nr. 1172/95, 5 straipsnio 2 dalimi, atitinkamų šalių kodai reguliariai skelbiami Europos Sąjungos oficialiajame leidinyje. Naujausią kodų publikaciją galima rasti 2012 m. lapkričio 27 d. Komisijos reglamente (ES) Nr. 1106/2012, kuriuo dėl šalių ir teritorijų nomenklatūros atnaujinimo įgyvendinamas Europos Parlamento ir Tarybos reglamentas (EB) Nr. 471/2009 dėl Bendrijos statistikos, susijusios su išorės prekyba su ES nepriklausančiomis šalimis (OL L 328, 2012 11 28, p. 7–15). Šalių ir teritorijų kodai nustatomi remiantis galiojančiu ISO dviraidžiu standartu, jei jis atitinka Bendrijos teisės aktų reikalavimus. Išsamų šalių kodų sąrašą galima rasti GEONOM interneto svetainėje reguliariai atnaujinamuose teisės aktuose dėl šalių ir teritorijų nomenklatūros, skirtos Bendrijos išorės prekybos ir valstybių narių tarpusavio prekybos statistikai.
2. Šiame stulpelyje nurodyta, ar šalis arba teritorija patenka į ES sutarties ir SESV teritorinę taikymo sritį, kaip apibrėžta ES sutarties 52 straipsnyje ir SESV 355 straipsnyje.
3. Reglamentu (EB) Nr. 866/2004 nustatomos sąlygos, kuriomis tik tam tikrose srityse, kurių Kipro Respublikos Vyriausybė veiksmingai nekontroliuoja, gautos prekės arba prekės, kurių paskutinis esminis ekonomiškai pagrįstas perdirbimas arba apdorojimas tam tikslui pritaikytoje įmonėje buvo atliktas srityse, kurių Kipro Respublikos Vyriausybė veiksmingai nekontroliuoja, gali būti įvežamos į Vyriausybės kontroliuojamas sritis kaip Sąjungos prekės.

   Prekėms, kurios per liniją gabenamos priešinga kryptimi, t. y. iš Vyriausybės kontroliuojamų sričių į sritis, kurių Kipro Respublikos Vyriausybė veiksmingai nekontroliuoja, jokių eksporto formalumų nereikia; tokioms prekėms žemės ūkio grąžinamosios išmokos netaikomos, nes 2004 m. gegužės mėn. visa Kipro Respublikos teritorija prisijungė prie Europos Sąjungos.
4. Vokietijos eksklavo Biuzingeno prie Aukštutinio Reino miestas yra visiškai apsuptas Šveicarijos. Remiantis 1964 m. lapkričio 23 d. Vokietijos Federacinės Respublikos ir Šveicarijos Konfederacijos sutartimi, Biuzingenas priskirtas Šveicarijos muitų teritorijai ir nebepriskirtas Sąjungos muitų teritorijai. Biuzingenas taip pat nepriklauso ES PVM ir akcizų teritorijai.
5. Kanarų salas sudaro Lansarotė, Fuerteventūra, Gran Kanarija, Tenerifė, La Gomera, El Hieras ir La Palma.
6. Pagal Tarybos direktyvos 2008/118/EB 5 straipsnio 4 dalį Ispanija gali pateikdama deklaraciją pranešti, kad ši direktyva ir 1 straipsnyje nurodytos direktyvos Kanarų saloms taikomos visų arba kai kurių akcizais apmokestinamų prekių atžvilgiu. Iki šiol Ispanija tokios deklaracijos nepateikė.

7. Pagal Tarybos direktyvos 2008/118/EB 5 straipsnio 5 dalį Prancūzija gali pateikdama deklaraciją pranešti, kad ši direktyva ir 1 straipsnyje nurodytos direktyvos užjūrio departamentams taikomos visų arba kai kurių akcizais apmokestinamų prekių atžvilgiu. Iki šiol Prancūzija tokios deklaracijos nepateikė.

8. Italijos eksklavo Italijos Kampionės kaimas yra visiškai apsuptas Šveicarijos teritorijos.

9. Italijai priklausanti Lugano ežero dalis, nuo pakrantės iki politinės sienos tarp Ponte Trezos ir Porto Čerezijaus, yra nepriskirta muitų, PVM ir akcizų teritorijai.

10. Jungholcas ir Mitelbergas sudaro Austrijos eksklavus, į kuriuos galima patekti tik iš Vokietijos teritorijos. Akcizais apmokestinamų prekių gabenimas iš Jungholco ir Mitelbergo arba į juos laikomas gabenimu iš Vokietijos arba į Vokietiją.

11. Normandijos salas sudaro Oldernis, Džersis, Gernsis, Sarkas, Hermis ir Menkjė salos.

12. Gibraltaras yra Britanijos užjūrio teritorija, esanti netoli piečiausio Iberijos pusiasalio taško.

13. ES sutartis ir SESV Gibraltarui taikomos pagal SESV 355 straipsnio 3 dalį.

14. Andora su ES sudarė muitų sąjungą dėl Suderintos sistemos 25–97 skyriuose nurodytų prekių. Europos Sąjungoje Suderintos sistemos 1–24 skyriuose nurodytoms Andoros kilmės prekėms taikomi lengvatiniai susitarimai.

15. Pagal 1963 m. gegužės 18 d. Paryžiuje pasirašytą Muitinės konvenciją Monakas sudaro muitų sąjungą su Prancūzija. Todėl Monako teritorija priklauso Sąjungos muitų teritorijai.

16. San Marinas yra sudaręs muitų sąjungą su ES.

17. Akcizų taikymo tvarka yra tokia: San Marino ūkinės veiklos vykdytojai, kurie nori turėti akcizų leidimus kaip registruoti gavėjai arba kaip įgaliotieji sandėlių savininkai, savo leidimus turėtų gauti iš Italijos muitinės, kuri jiems ir jų akcizais apmokestinamų prekių sandėliams turėtų suteikti SEED numerius. Vėliau jie akcizais apmokestinamas prekes gali pagal akcizais apmokestinamų prekių gabenimo ir kontrolės sistemą (EMCS) gabenti tokiu pat būdu, koks taikomas prekių judėjimui ES viduje (pvz., išsiuntimui, gavimui, eksportui, importui). Tačiau San Marinas neprivalo viduje įgyvendinti akcizų *acquis* (minimalių akcizų tarifų). Su Italija yra pasirašyti dvišaliai susitarimai dėl tarifų.