EUROOPA KOMISJON
MAKSUNDUSE JA TOLLILIIDU
PEADIREKTORAAT
Tollipoliitika, õigusaktid, tariifid
Tolliprotseduurid ja projektijuhtimine

Brüssel, 23.4.2016
TAXUD A3(2015) 5707081

DIH 15/008 – FINAL ET

Töödokument

ÜHTSE HALDUSDOKUMENDI SUUNISED

liidu tolliseadustiku kohaldamise üleminekuperioodi jooksul

Vastutuse välistamise klausel

Tuleb rõhutada, et käesolev suunisdokument ei kujuta endast õiguslikult siduvat akti, vaid see on selgitava iseloomuga dokument. Samas kirjeldatakse selles üldiselt, kuidas kõik ELi liikmesriikide tolliasutused peaksid asjaomaseid ELi õigusnorme tõlgendama. Tollialaste õigusaktide õigusnormid on ülimuslikud juhenddokumendis esitatu suhtes ja nendest tuleks igal juhul lähtuda. ELi õiguslike vahendite autentsed tekstid on avaldatud Euroopa Liidu Teatajas. Euroopa Ühenduste Kohtu otsuste autentsed tekstid on avaldatud Euroopa Ühenduste Kohtu ja Esimese Astme Kohtu lahendite kogumikes.

ÜHTSE HALDUSDOKUMENDI (SAD) SUUNISTES KASUTATAVATE LÜHENDITE JA AKRONÜÜMIDE LOEND

AKV riigid	Aafrika, Kariibi mere ja Vaikse ookeani piirkonna riigid
CN	kombineeritud nomenklatuur
Delegeeritud määrus	komisjoni 28. juuli 2015. aasta delegeeritud määrus (EL) 2015/2446, millega täiendatakse Euroopa Parlamendi ja nõukogu määrust (EL) nr 952/2013 seoses liidu tolliseadustiku teatavaid sätteid täpsustavate üksikasjalike eeskirjadega
DG TAXUD	maksunduse ja tolliliidu peadirektoraat
EL	Euroopa Liit
EUR.1	kaupade liikumissertifikaat, mida kasutatakse kaupade päritolu tõendamiseks
Erga omnes	kõik kolmandad riigid
GSP	üldine soodustuste süsteem
Rakendusmääru s	komisjoni 24. novembri 2015. aasta rakendusmäärus (EL) 2015/2447, millega nähakse ette Euroopa Parlamendi ja nõukogu määruse (EL) nr 952/2013 (millega kehtestatakse liidu tolliseadustik) teatavate sätete üksikasjalikud rakenduseeskirjad
ISO	Rahvusvaheline Standardiorganisatsioon
SAD	ühtne haldusdokument
ELT	Euroopa Liidu Teataja
TARIC	Euroopa Liidu integreeritud tariifistik
Üleminekuperioo di delegeeritud määrus	komisjoni 17. detsembri 2015. aasta delegeeritud määrus (EL) 2016/341, millega täiendatakse Euroopa Parlamendi ja nõukogu määrust (EL) nr 952/2013 seoses liidu tolliseadustiku teatavate sätete üleminekueeskirjadega, kui vajalikud elektroonilised süsteemid veel ei toimi, ja muudetakse komisjoni delegeeritud määrust (EL) 2015/2446
Liidu tolliseadustik	Euroopa Parlamendi ja nõukogu 9. oktoobri 2013. aasta määrus (EL) nr 952/2013, millega kehtestatakse liidu tolliseadustik
WTO	Maailma Kaubandusorganisatsioon

Km	käibemaks

1. Sissejuhatus

1.1. Eesmärk

Ühtse haldusdokumendi suuniste peaeesmärk on tagada ühtset haldusdokumenti käsitlevate õigusaktide ühetaoline rakendamine ja ühtne tõlgendamine liikmesriikide tolliasutuste ja ettevõtjate seas liidu tolliseadustiku üleminekuperiood jooksul, nagu on sätestatud liidu tolliseadustiku delegeeritud määruse [muudetud] artiklis 2. Suunistes antakse üksikasjalikum teave mitmes küsimuse kohta, mis tõstatati üleminekuperioodi delegeeritud määruse selgitavates märkustes ühtse haldusdokumendi kasutamise kohta (9. lisa liited C1 ja D1).

Käesolevates suunistes ei võeta arvesse riikide rakendussätteid ega koode, millega seoses ettevõtjatel palutakse pöörduda asjaomaste riiklike asutuste poole. Mõned riikide sätted ja koodid on aga avaldatud ka DG TAXUDi veebisaidi ühtse haldusdokumendi leheküljel.

1.2. Õigusjõud ja ajakohastused

Ühtse haldusdokumendi suuniseid ei ole õigusaktidena vastu võetud, kuid need kajastavad andmete integratsiooni ja ühtlustamisega tegeleva tolliseadustiku eksperdirühma (Customs Code Expert Group – Data Integration and Harmonisation, CCEG-DIH) seisukohti ning annavad aluse asjaomaste liidu sätete ühetaoliseks tõlgendamiseks ja kohaldamiseks.

Käesolevate suuniste kinnitamisega CCEG-DIHis näitavad liikmesriigid oma tahet suuniseid järgida ning, selleks et suunised edaspidi oma tähtsust ei kaotaks, juhtida CCEG-DIHi tähelepanu võimalikele täiustustele, mis on vajalikud suuniste läbivaatamiseks või täiendamiseks.

Tuleb rõhutata, et ELi õigusaktide autentsed tekstid on Euroopa Liidu Teatajas avaldatud tekstid.

Lahter 1: Deklaratsioon

Ühtse haldusdokumendi suunistes antakse üksikasjalikum teave üleminekuperioodi delegeeritud määruse 9. lisa liidetes C1 ja D1 sisalduvate teatavate sätete ja koodide kohta. Täielik tekst on esitatud üleminekuperioodi delegeeritud määruse 9. lisa liidetes C1 ja D1.

1. DEKLARATSIOON		

Üldteave:

Käesolevas jaotises tähendab „kaubandus“ kaupade sellist füüsilist vedu üle riigipiiride ning territooriumide vahel või sees, mille puhul nõutakse deklaratsiooni esitamist tolli, maksustamise või statistika otstarbel. Termin „kaubandus“ osutab üksnes kaupadele (sh elekter ja gaas), mitte teenustele.

IM-koodi kasutamine

IM-koodi kasutatakse muu hulgas liikmesriikidevahelise kaubanduse puhul, kui liiduvälise kauba suhtes rakendatakse tolliprotseduuri.

Näide: Rootsi äriühing impordib kauba USAst ja suunab selle Rootsis tolliladustamisele. Kaup müüakse Taani ja saadetakse sinna liidu välistransiidiprotseduuri alusel. Taanis lubatakse kaup vabasse ringlusse ja deklaratsiooni sisestatakse kauba kohta IM-kood.

CO-koodi kasutamine

CO-koodi kasutatakse liidu kauba puhul, mille suhtes kohaldatakse uute liikmesriikide ELiga ühinemist käsitlevas aktis sätestatud üleminekuperioodil erimeetmeid[1].

CO-koodi kasutatakse kaupade suunamisel tolliladustamisprotseduurile, et saada ettenähtud eksporditoetust enne eksportimist, või valmistamisel tollijärelevalve ja -kontrolli all enne eksportimist ja eksporditoetuste maksmist.

CO-koodi kasutatakse ka liidu kaupade vahetuses:

A) liidu tolliterritooriumi osade vahel, millest üks paikneb käibemaksuterritooriumil ja teine mitte[2], näiteks liidu kaupade vahetuses Rootsi ja Ahvenamaa vahel;

B) liidu tolliterritooriumi osade vahel, mis mõlemad on väljaspool käibemaksuterritooriumi, näiteks liidu kaupade vahetuses Ahvenamaa ja Kanaari saarte vahel.

[1] Vt liidu tolliseadustiku delegeeritud määruse artikkel 134.

[2] Vt 1. lisa: Euroopa Liidu riikide ülevaade.

Lahter 2: Kaubasaatja/Eksportija

Ühtse haldusdokumendi suunistes antakse üksikasjalikum teave üleminekuperioodi delegeeritud määruse 9. lisa liidetes C1 ja D1 sisalduvate teatavate sätete ja koodide kohta. Täielik tekst on esitatud üleminekuperioodi delegeeritud määruse 9. lisa liidetes C1 ja D1.

2 Kaubasaatja/eksportija	nr

Import

Lahter 2 ei ole liikmesriikidele impordi puhul kohustuslik. Seetõttu on käesolevas jaotises antavad suunised nõuandva iseloomuga juhtudeks, mil riikide ametiasutused otsustavad kõnealust lahtrit kasutada.

Kui imporditoimingus on rohkem kui kaks osalist, märgitakse lahtrisse 2 kauba viimane müüja enne kauba toomist liitu. Viimane müüja on osaline, kes kauba viimasena müüs enne selle toomist liidu tolliterritooriumile.[1]

Näide: Ameerika Ühendriikide äriühing ostab kauba Hiinast ja müüb selle Sloveenia äriühingule. Kaup saadetakse otse Hiinast Sloveeniasse, kus see lubatakse vabasse ringlusse.

Ameerika Ühendriikide äriühing on kauba viimane müüja enne kauba toomist liidu tolliterritooriumile ning märgitakse seega lahtrisse 2.

Kui kohaldatakse rakendusmääruse artikli 128 lõiget 2, on märgitav kaubasaatja/eksportija kolmanda riigi isik, kes müüb kaupa ekspordiks peatamisprotseduuri ajal.

Eksport

Kaubasaaja/eksportija määratlus

Terminit „eksportija“ kasutatakse kaubavahetuses nende riikide ja territooriumidega, mis asuvad väljaspool liidu tolliterritooriumi.

Liidu tolliseadustiku delegeeritud määruse artikli 1 lõike 19[2] kohaselt on eksportija

(a) liidu tolliterritooriumil asutatud isik, kellel on deklaratsiooni aktsepteerimise ajal leping kolmandas riigis asuva kaubasaajaga ja kellel on volitused otsustada, et kaup tuleb viia väljaspool liidu tolliterritooriumi asuvasse sihtkohta;

(b) üksikisik, kes veab eksporditavat kaupa, kui see kaup kuulub üksikisiku pagasi hulka;

(c) muudel juhtudel liidu tolliterritooriumil asutatud isik, kellel on volitused otsustada, et kaup tuleb viia väljaspool liidu tolliterritooriumi asuvasse sihtkohta;

Näide A:

Eesti äriühing deklareerib kauba pärast Eestis toimunud seestöötlemist reekspordiks kauba omanikule Venemaal. Lahtrisse 2 on eksportijaks märgitud Eesti äriühing, sest deklareerimise ajal on tal leping

[1] „Kauba viimane müügitehing“ on määratletud liidu tolliseadustiku delegeeritud määruse artiklis 128.

[2] Liidu tolliseadustiku delegeeritud määruse artikli 1 lõige 19.

kaubasaajaga (st kauba omanikuga Venemaal) ja tal on õigus otsustada, et kaup tuleb viia väljaspool liidu tolliterritooriumi asuvasse sihtkohta.

Näide B:

Prantsusmaa äriühing (äriühing A), keda käsitatakse tarnija või tootjana, müüb kauba teisele äriühingule (äriühing B), mis on asutatud kus tahes mujal liidus või väljaspool liitu. Kaup saadetakse otse muusse kolmandasse riiki kui omaniku (äriühingu B) asukohariiki. Lahtrisse 2 on eksportijaks märgitud Prantsusmaa äriühing, sest omanik (äriühing B) andis talle sõnaselgelt õiguse otsustada, et kaup tuleb viia väljaspool liidu tolliterritooriumi asuvasse sihtkohta.

„Kaubasaaja“ on ettevõtja, kes tegutseb eksportijana liidu tolliseadustiku delegeeritud määruse artiklis 134 osutatud juhul[1]. See tähendab, et terminit „kaubasaatja“ on õige kasutada liidu kaupade vahetuse puhul:

A) liidu tolliterritooriumi osade vahel, millest üks paikneb käibemaksuterritooriumil ja teine mitte,[2] näiteks kaubavahetuses Rootsi ja Ahvenamaa vahel;

B) liidu tolliterritooriumi osade vahel, mis mõlemad on väljaspool käibemaksuterritooriumi, näiteks kaubavahetuses Ahvenamaa ja Kanaari saarte vahel.

1

2 Vt 1. lisa: Euroopa Liidu riikide ülevaade.

Lahter 14: Deklarant/esindaja

Ühtse haldusdokumendi suunistes antakse üksikasjalikum teave üleminekuperioodi delegeeritud määruse 9. lisa liidetes C1 ja D1 sisalduvate teatavate sätete ja koodide kohta. Täielik tekst on esitatud üleminekuperioodi delegeeritud määruse 9. lisa liidetes C1 ja D1.

14 Deklarant/esindaja	nr

Kui osaleb rohkem kui üks isik, märgitakse lahtrisse 14 esindaja ning isik, kelle eest deklaratsioon esitatakse; kui lahtris 14 ei ole piisavalt ruumi, märgitakse esindatav paberdeklaratsiooni muusse osasse või lisadokumenti.
Rohkem kui ühe osalisega juhtumiteks on liikmesriigid välja töötanud mitu *ad hoc* tehnilist lahendust, näiteks:

- lahter 9;
- lahter 44;
- mis tahes muu võimalik lahter;
- deklaratsiooni tagakülg;
- lisadokument.

Sel juhul tuleb lahtrisse 14 märkida viide kohale, kus lisateave esitatakse.

Eksport

Kui deklarant ja eksportija/kaubasaatja on üks ja sama isik, tuleb sisestada „eksportija“ või „kaubasaatja“ ning asjaomane täiendav liidu kood üleminekuperioodi delegeeritud määruse 9. lisa liitest D1.

Näide:

Eksportija on sama isik kes deklarant. Deklarandi identifitseerimisnumber ning täisnimi ja aadress on juba esitatud lahtris 2. Seetõttu ei ole vaja neid andmeid lahtris 14 korrata. Lahtrisse 14 tuleks seega märkida üksnes „eksportija — 00400“.

Import

Kui deklarant ja kaubasaaja on üks ja sama isik, tuleb sisestada „kaubasaaja“ ning asjaomane täiendav liidu kood üleminekuperioodi delegeeritud määruse 9. lisa liitest D1.

Näide:

Kaubasaaja on sama isik kes deklarant. Deklarandi identifitseerimisnumber ning täisnimi ja aadress on juba esitatud lahtris 8. Seetõttu ei ole vaja neid andmeid lahtris 14 korrata. Lahtrisse 14 tuleks seega märkida üksnes „kaubasaaja — 00500“.

Esindamist hõlmavad juhud

Eksport

Kaup on deklareeritud ajutiseks ekspordiks välistöötlemisprotseduuri alusel. Äriühing A on kauba omanik ja tal on õigus otsustada, et kaup tuleb viia väljaspool liidu tolliterritooriumi asuvasse sihtkohta. Seega on äriühing A eksportija. Kauba välistöötlemise loa omanik on aga äriühing B. Nimetatud äriühing on määranud oma esindaja (tolliagent – äriühing C).

Liidu tolliseadustiku artikli 269 lõike 3 kohaselt koostatakse ajutiselt eksporditud kauba välistöötlemisprotseduurile suunamise tollideklaratsioon kooskõlas ekspordieeskirjaga. Tollisätetes ei nõuta, et välistöötlemise loa omanik ja

ajutiselt eksporditud kauba eksportija oleksid üks ja sama isik. Välistöötlemisele suunatud kauba ajutise ekspordi tollideklaratsiooni võib aga esitada üksnes loa omanik või liidu tolliseadustiku artikli 170 lõike 1 teise lõigu kohaselt tema eest tegutsev isik.
Lahtrisse 2 märgitakse eksportija – äriühing A, – sest tal on õigus otsustada, et kaup tuleb viia väljaspool liidu tolliterritooriumi asuvasse sihtkohta (liidu tolliseadustiku delegeeritud määruse artikli 1 lõige 19). Tolliagent, kes loa omanikku esindab – äriühing C – märgitakse lahtrisse 14, sest eksportija on määranud ta enda eest ja nimel tegutsema (liidu tolliseadustiku artikkel 19). Välistöötlemise loa omanik – äriühing B – märgitakse lahtrisse 14, või kui lahtris 14 ei ole piisavalt ruumi, siis paberdeklaratsiooni muusse osasse või lisadokumenti, nagu osutatud eelmisel leheküljel seoses ad hoc tehniliste lahendustega. Ühtse haldusdokumendi lahtri 54 täidab ja allkirjastab äriühing C kui loa omaniku esindaja.

Import

Lõppkasutuseks vabasse ringlusse lubamiseks on vajalik luba. Deklaratsiooni peab esitama loa omanik või see tuleb esitada tema eest (liidu tolliseadustiku artikli 170 lõike 1 teine lõik). Loa omanik on määranud oma otseseks esindajaks tolliagendi.

Otsene esindaja, kes täidab ja allkirjastab ühtse haldusdokumendi lahtri 54, märgitakse lahtrisse 14. Võlgnikust erineva isikuna võib kõnealune isik tasuda võlgniku asemel ka imporditollimaksu (liidu tolliseadustiku artikli 81 lõige 3).

Sel juhul tuleks lahtrisse 14 märkida täisnime ja aadressi ette kood 2, mis tähistab esindajat.

Lahter 15a: Lähte-/ekspordiriik

Ühtse haldusdokumendi suunistes antakse üksikasjalikum teave üleminekuperioodi delegeeritud määruse 9. lisa liidetes C1 ja D1 sisalduvate teatavate sätete ja koodide kohta. Täielik tekst on esitatud üleminekuperioodi delegeeritud määruse 9. lisa liidetes C1 ja D1.

15 Lähte-/ekspordiriigi kood
| | |

Lahtri 15a täitmine on kohustuslik järgmiste protseduuride puhul:

1. kauba vabasse ringlusse või lõppkasutusse lubamine;
2. suunamine muule eriprotseduurile kui transiit, nt seestöötlemine või ajutine import;
3. arvutipõhine transiidisüsteem (NCTS).

Impordiprotseduurid

Kui vahendajariigis ei toimunud kauba veoga mitteseotud peatamist ega kohtumenetlust, sisestage lahtrisse 15a riigi kohta, kust kaup algselt lähetati liikmesriiki, kus kaup tolliprotseduurile lubamisel ajal paikneb, asjakohane liidu kood üleminekuperioodi delegeeritud määruse 9. lisa liitest D1. Kui kõnealuseid peatamisi või toiminguid on toimunud, käsitatakse lähte-/ekspordiriigina viimast transiidiriiki.

Lähte-/ekspordiriik on riik, kust kaubad on algselt lähetatud importivasse liikmesriiki, ilma et transiidiriigis oleks toimunud kaupade vedamise juurde mittekuuluvaid õigustoiminguid või peatamisi (määruse (EL) nr 113/2010 artikkel 6).

Peatamine on kauba füüsilise liikumise ajutine katkestus, mille järel kaup jätkab liikumist lõppsihtkohta.
Õigustoiming võib olla mis tahes kaubandustehing või sellega võrdväärne õigusaktidega hõlmatud toiming (nt müük või lepingu alusel töötlemine).
Transiidiriik on iga teekonnal läbitav riik (kolmas riik või liikmesriik) peale lähte- ja sihtriigi. Peatamine või õigustoiming sihtriigis ei muuda lähte-/ekspordiriiki. Kauba vedamisega seotud (selle juurde kuuluvad) peatamised või õigustoimingud on muu hulgas näiteks transpordivahendi muutus;
toimingud, mis tagavad kauba säilimise transpordil; pakkeüksuste osadeks jagamine ja koondamine ning ajutine ladustamine.

Asjaomased riigikoodid avaldatakse korrapäraselt Euroopa Liidu Teatajas, lähtudes Euroopa Parlamendi ja nõukogu 6. mai 2009. aasta määrusest (EÜ) nr 471/2009, eriti selle artikli 5 lõikest 2. Riikide ja territooriumide kodeerimise aluseks on kehtiv ISO alfa-2 standard niivõrd, kuivõrd see on kooskõlas liidu õigusaktide nõuetega. Riigikoodide täielik loetelu on esitatud korrapäraselt ajakohastatud õigusaktides, mis käsitlevad liidu väliskaubandusstatistika ja liikmesriikidevahelise kaubanduse statistika riikide ja territooriumide nomenklatuuri ning mis on avaldatud GEONOMi veebilehel.

Näited

Lähte-/ekspordiriigi aluseks on lähteriik, nagu see on määratletud määruse (EL) nr 113/2010 artiklis 6 ja mis tuleb märkida ühtse haldusdokumendi lahtrisse 15a.

Otsene suunamine seestöötlemisprotseduurile **(IP)** Kreekas:

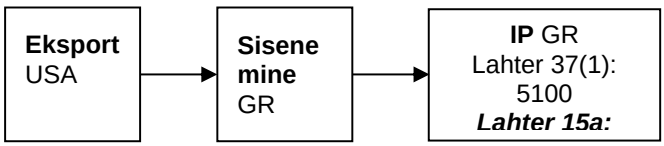

Import vabaks ringluseks **(FC)** Madalmaades pärast transiidiprotseduuri **(TP)** Madalmaades:

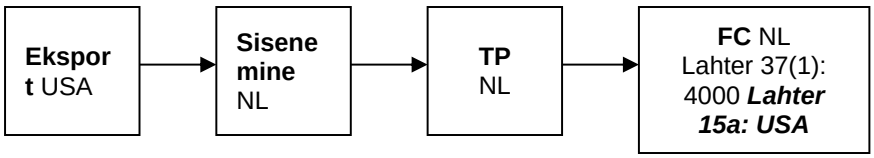

Import vabaks ringluseks **(FC)** Madalmaades pärast transiidiprotseduuri **(TP)** Saksamaalt Madalmaadesse:

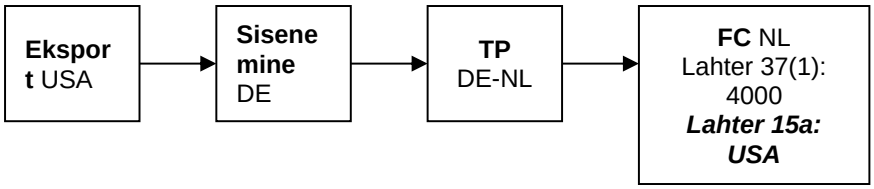

Suunamine seestöötlemisprotseduurile Madalmaades pärast tolliladustamisprotseduuri **(CW)** muuks otstarbeks kui transiidi taaskorraldamine Madalmaades:

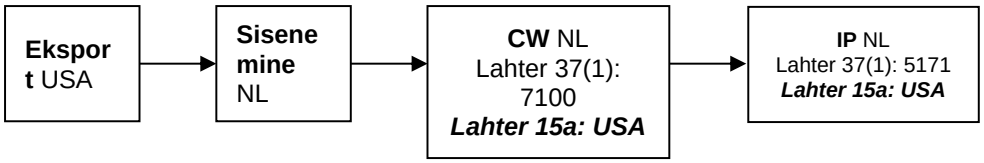

Import vabaks ringluseks **(FC)** Madalmaades pärast tolliladustamisprotseduuri **(CW)** muuks otstarbeks kui transiidi taaskorraldamine Prantsusmaal ja pärast transiidiprotseduuri **(TP)** Prantsusmaalt Madalmaadesse:

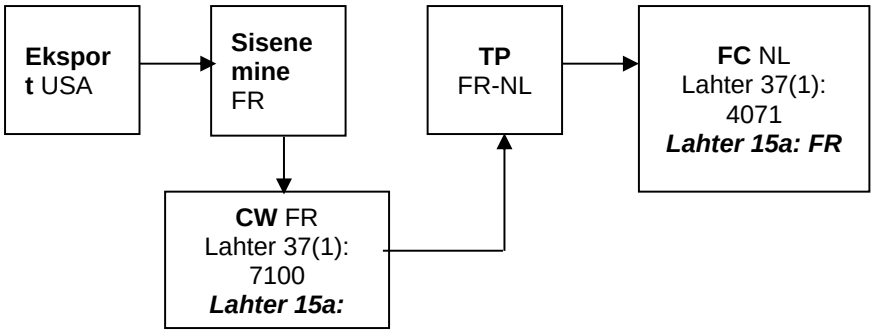

Import vabaks ringluseks **(FC)** Madalmaades pärast seestöötlemise protseduuri **(IP)** Slovakkias ja transiidiprotseduuri **(TP)** Slovakkiast Madalmaadesse:

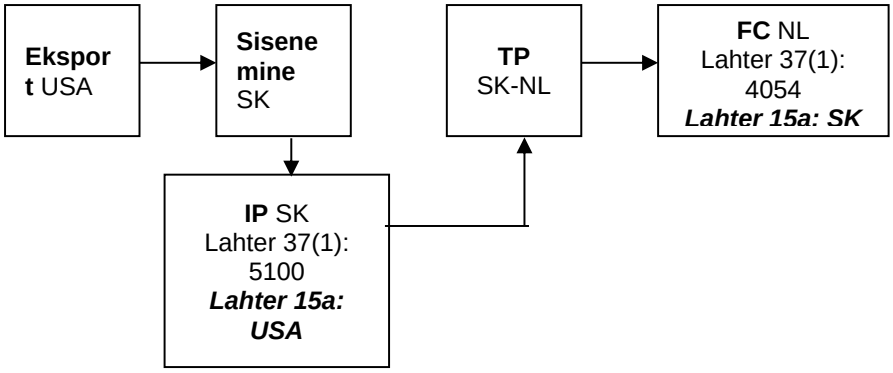

Import vabaks ringluseks (FC) Madalmaades pärast enne 1. maid 2016 algatatud tollikontrolli all töötlemise protseduuri (PCC) Kreekas ja transiidiprotseduuri (TP) Kreekast Madalmaadesse:

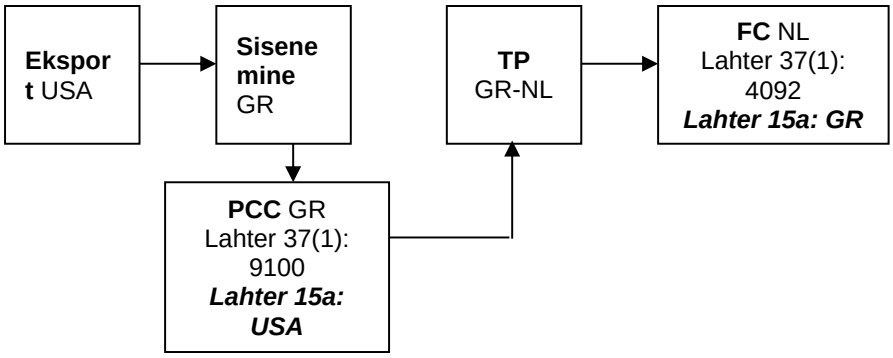

Import vabaks ringluseks **(FC)** Madalmaades pärast tolliladustamisprotseduuri **(CW)** muuks otstarbeks kui transiidi taaskorraldamine Rootsis, transiidiprotseduuri **(TP)** Rootsist Lätti, seestöötlemise protseduuri **(IP)** Lätis ja transiidiprotseduuri **(TP)** Lätist Madalmaadesse:

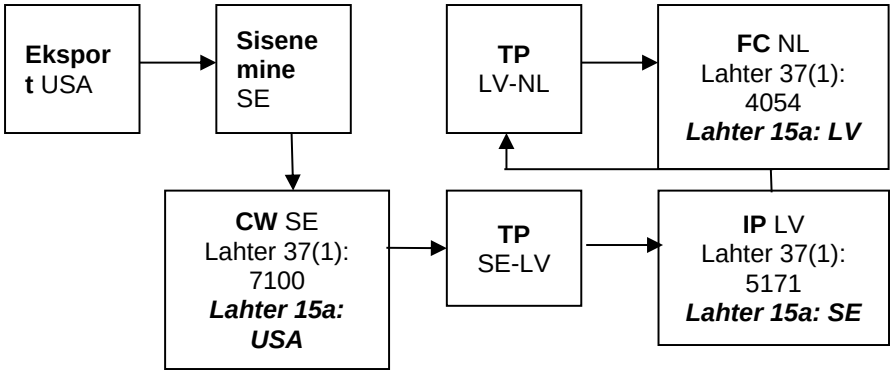

Import vabaks ringluseks **(FC)** Madalmaades pärast ajutist import **(TA)** Leedust, transiidiprotseduuri **(TP)** Leedust Eestisse, tolliladustamisprotseduuri üksnes transiidi taaskorraldamiseks **(CTW)** Eestis ja transiidiprotseduuri **(TP)** Eestist Madalmaadesse:

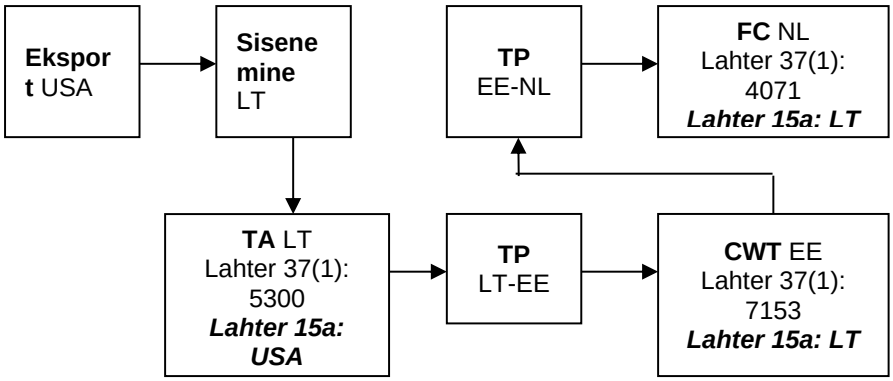

Ekspordiprotseduurid

See lahter on vabatahtlik. Liikmesriigid otsustavad, kas seda täita või mitte.

Näited

Lõplik eksport Soomest Rootsi kaudu Norrasse: kaup veetakse Soomest veoauto ja parvlaevaga Rootsi ning sealt edasi veoautoga Norrasse.

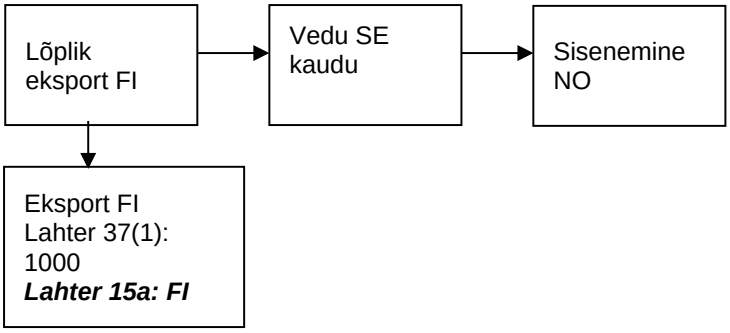

Lõplik eksport Rootsist USAsse: kaup veetakse veoautoga Rootsist Madalmaadesse ja laaditakse USAsse vedamiseks ümber laevale.

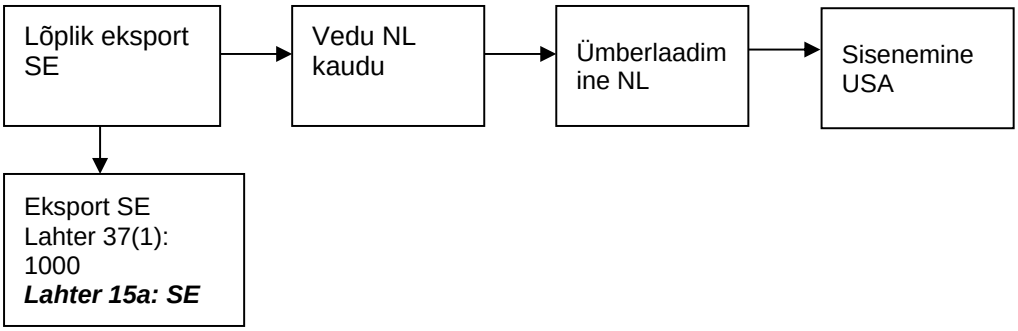

Reeksport Saksamaalt USAsse pärast seestöötlemise protseduuri: kaup veetakse rongiga Rotterdami ja edasi laevaga USAsse.

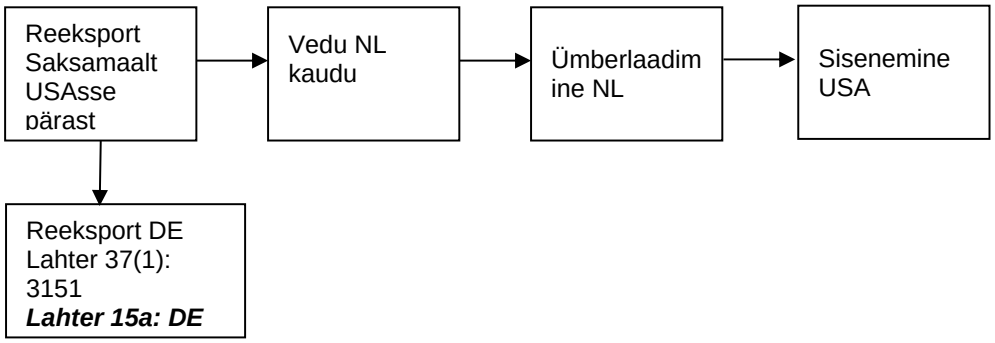

Itaalia äriühing saadab kauba Kreekasse näitusele. Kaup müüakse Türgi ostjale. Ekspordideklaratsioon esitatakse Kreekas Itaalia eksportija eest.

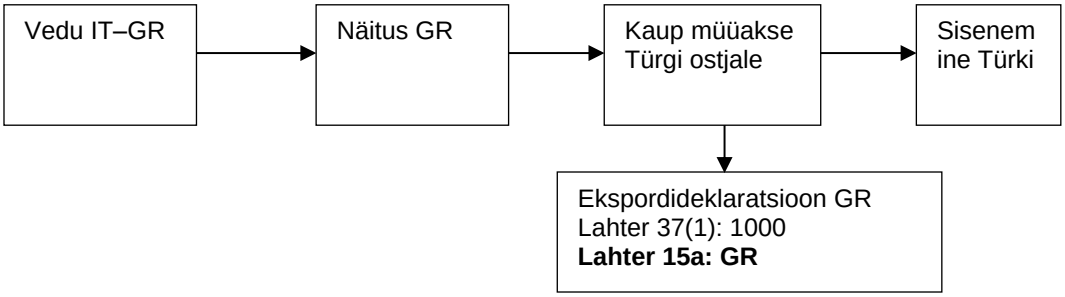

Lahter 34a: Päritoluriigi kood

Ühtse haldusdokumendi suunistes antakse üksikasjalikum teave üleminekuperioodi delegeeritud määruse 9. lisa liidetes C1 ja D1 sisalduvate teatavate sätete ja koodide kohta. Täielik tekst on esitatud üleminekuperioodi delegeeritud määruse 9. lisa liidetes C1 ja D1.

Lahter 34: Päritoluriigi kood			
a		b	

Lahtri 34 a täitmine on kohustuslik järgmiste protseduuride puhul:

1. eksporditoetusega põllumajandustoodete eksport;
2. kauba vabasse ringlusse, lõppkasutusse lubamine;
3. suunamine muule eriprotseduurile kui transiit, nt seestöötlemine, ajutine import;
4. tollilattu suunamine.

Lahtri 34a täitmine on vabatahtlik järgmiste protseduuride puhul:

1. eksport/lähetamine;
2. reeksport pärast muud eriprotseduuri kui transiidi- ja tolliladustamisprotseduur (seestöötlemine, ajutine import või lõppkasutus);
3. reeksport pärast tolliladustamist;
4. välistöötlemine.

Ekspordiprotseduurid

Lahtrit 34a täitvad ettevõtjad peaksid päritoluriigi sisestamisel kasutama 9. lisa liites D1 esitatud asjaomast liidu koodi, lähtudes tolliseadustiku II jaotises esitatud määratlusest (kaupade mittesooduspäritolu: liidu tolliseadustiku artiklid 59–63; sooduspäritolu: liidu tolliseadustiku artiklid 64–66).

Näide:

> Leedu tootja müüs Itaalia äriühingule sealiha. Itaalia äriühing müüb sealiha kolmanda riigi äriühingule ja deklareerib selle toetusega lõplikuks ekspordiks. Sel juhul tuleb ühtse haldusdokumendi lahtrisse 34a märkida päritoluriigiks Leedu.

Impordiprotseduurid

Lahtrisse 34a märkida 9. lisa liites D1 esitatud asjaomane liidu kood, lähtudes tolliseadustiku II jaotises esitatud määratlusest (kaupade mittesooduspäritolu: liidu tolliseadustiku artiklid 59–63; sooduspäritolu: liidu tolliseadustiku artiklid 64–66).

Näide:

> Läti äriühing ostis Venemaal toodetud puitu ja deklareeris selle tolliladustamisprotseduuriks. Saksamaa äriühing ostab tollilaos oleva puidu ja deklareerib selle vabasse ringlusse lubamiseks. Sel juhul tuleb ühtse haldusdokumendi lahtrisse 34a märkida päritoluriigiks Venemaa.

Asjaomased riigikoodid avaldatakse korrapäraselt Euroopa Liidu Teatajas, lähtudes Euroopa Parlamendi ja nõukogu 6. mai 2009. aasta määrusest (EÜ) nr 471/2009, eriti selle artikli 5 lõikest 2. Riikide ja territooriumide kodeerimise aluseks on kehtiv ISO alfa-2 standard niivõrd, kuivõrd see on kooskõlas liidu õigusaktide nõuetega.

Riigikoodide täielik loetelu on esitatud korrapäraselt ajakohastatud õigusaktides, mis käsitlevad liidu väliskaubandusstatistika ja liikmesriikidevahelise kaubanduse statistika riikide ja territooriumide nomenklatuuri ning mis on avaldatud GEONOMi veebilehel.

Lahter 36 Soodustus

Ühtse haldusdokumendi suunistes antakse üksikasjalikum teave üleminekuperioodi delegeeritud määruse 9. lisa liidetes C1 ja D1 sisalduvate teatavate sätete ja koodide kohta. Täielik tekst on esitatud üleminekuperioodi delegeeritud määruse 9. lisa liidetes C1 ja D1.

36 Soodustus

Sissejuhatus

Käesolev lahter sisaldab teavet kauba tariifse kohtlemise kohta, isegi kui sooduskohtlemist ei taotleta.

„Tariifne kohtlemine“ hõlmab lisaks kitsas tähenduses soodustustele (nt GSP või AKV riikidega sõlmitud kokkulepete alusel vähendatud imporditollimaksu määrad), ka mitmesuguseid muid meetmeid, mis mõjutavad tollimakse, näiteks tariifikvoodid, peatamised ja lõppkasutusviisid.

Kõnealuses lahtris hõlmab „soodustus“ ka kolmandate riikide tavapärase tollimaksumäära kohaldamist ning tollimaksude mittenõudmist tolliliidulepingute alusel.
Õigusaktide tõhususega seotud põhjustel ei saa kõnealuses lahtris kasutamiseks koostada kõikehõlmavat koodide loendit. Seetõttu on kasutusele võetud „maatrikslähenemine“: vajalik kolmekohaline kood tuleb moodustada ühekohalisest koodist (mis tähistab üldist meedet) ja sellele järgnevast kahekohalisest koodist (mis tähistab üksikasjalikumat jaotust). Peab märkima, et kõik maatriksi koodikombinatsioonid ei ole juriidiliselt võimalikud või tähenduslikud.
Lisaks, kuna lahter 36 on loogiliselt seotud lahtritega 33 („kauba kood“) ja 34a („päritoluriigi kood“), võib konkreetsel ajal konkreetset tariifset kohtlemist kohaldada üksnes teatavatest riikidest pärit teatavate kaupade suhtes.

NB! Kõik käesolevates suunistes esitatud näited tariifsete ja mittetariifsete meetmete kohta võivad muutuda, kui muudetakse ELi õigusakte. Konkreetsel perioodil kehtivate kauba ja riikide koodide üksikasju tuleks kontrollida DG TAXUDi TARICi veebilehelt: http://ec.europa.eu/taxation_customs/dds2/taric/taric_consultation.jsp?Lang=et

Märkus: Vastavalt üleminekuperioodi delegeeritud määruse 9. lisa liitele C1 avaldab komisjon korrapäraselt ühtse haldusdokumendi lahtris 36 kasutatavate koodide kombinatsioonide loetelu koos näidete ja selgitavate märkustega.

Ühtse haldusdokumendi lahtrisse 36 sisestatavate koodide kombinatsioonide loetelu avaldati esmakordselt Euroopa Liidu Teatajas C 303 13. detsembril 2006 (lk 83).

Loetelu uusim versioon on kättesaadav DG TAXUDi veebilehel:
http://ec.europa.eu/taxation_customs/customs/procedural_aspects/general/sad/index_en.htm.

Vastavalt kehtivatele liidu õigusaktidele ja liidu rahvusvahelistele lepingutele võivad lahtris 36 kasutatavad koodid olla järgmised.

Koodid, mida kasutatakse, kui sooduskohtlemist ei kohaldata

SADi lahter 36	**Kohaldatavad tariifirežiimid**	Näited
100	***Erga omnes* kolmandate riikide tollimaksumäärad** (tolliseadustiku artikli 56 lõike 2 punkti c kohaselt tavapärased tollimaksumäärad) Soodustollimaksu sel juhul ei taotleta või seda ei ole olema.	Vt näide Kuupäev: 2.3.2006 Kauba kood: 1507 10 90 00 Riigikood: CA
110	**Ühepoolsete tariifide *erga omnes* peatamine** Põllumajandus-, keemia-, lennundus- ja mikroelektroonikasektori teatavate toodete puhul lubatakse ühepoolsed tollimaksud ajutiselt peatada. Enamik neist sisaldub iga-aastastes määrustes (ühepoolsete tollimaksude peatamist käsitleb peamiselt määrus 1387/2013, mida muudetakse kaks korda aastas, kui määruse lisa täiendatakse uute toodetega või sealt kustutatakse tooteid). Teised on esitatud teatavate CN-koodide joonealuste märkustena ning neid kohaldatakse määramata aja jooksul. Tavapärased tollimaksumäärad võib peatada kas täielikult (nt 27. peatükk) või osaliselt (nt 2905 44, 3201 20 00, 3824 60 jne).	Vt näide Kuupäev: 3.03.2006 Kauba kood: 0811 90 95 30 Riigikood: US

115	**Ühepoolsete tariifide *erga omnes* peatamised, mis sõltuvad lõppkasutusest** Ühepoolsete tariifide kohaldamise peatamine vastavalt lõppkasutuse korrale (liidu tolliseadustiku artikkel 254). Juhtudel, mil kauba lõppkasutus viib tollimaksu vähendamiseni või tollimaksust vabastamiseni (liidu tolliseadustiku artikkel 254), moodustatakse TARICi koodid ja esitatakse viited lõppkasutust käsitlevatele joonealustele märkustele. Näited: - nõukogu määrus (EL) nr 1344/2011, millega peatatakse teatavatele põllumajandus-, kalandus- ja tööstustoodetele kehtestatud ühise tollitariifistiku ühepoolsete tollimaksude kohaldamine ning tunnistatakse kehtetuks määrus (EÜ) nr 1255/96; - määrus (EÜ) nr 3050/1995 õhusõidukite ehitamiseks, hooldamiseks ja remondiks mõeldud teatavate toodete suhtes kehtivate ühise tollitariifistiku ühepoolsete maksumäärade kohaldamise ajutise peatamise kohta.	Vt näide 1 Kuupäev: 29.8.2013 Kauba kood: 0710 2100 10 Riigikood: US Palun lugeda joonealust märkust EU001. Vt näide 2 Kuupäev: 6.9.2013 Kauba kood: 7318 1561 79 Riigikood: RU Kui kasutatakse määrust (EÜ) nr 3050/1995, tuleks võtta arvesse joonealuseid märkusi EL001 ja EL002: **EU001** Tollimaksust vabastamine või tollimaksu vähendamine toimub liidu asjaomaste sätete tingimuste kohaselt, et võimaldada tollil kontrollida kõnealuste kaupade kasutust (vt komisjoni määruse (EMÜ) nr 2454/93 (EÜT L 253, 11.10.1993, lk 1) artikleid 291–300). **EU002** Rohkem kui 2 000kilogrammise tühimassiga õhusõidukite ja tsiviillennunduses kasutatavate maapealse lennutreeningu seadmete ehitamiseks, hooldamiseks ja remondiks.
118	**Ühepoolsete tariifide *erga omnes* peatamised koos sertifikaadiga, mis tõendab toote spetsiifilist laadi** Praegu ei kohaldata.	

119	**Ühepoolsete tariifide *erga omnes* peatamised, mis sõltuvad lennukõlblikkussertifikaadist** Kõnealuste peatamiste õiguslik alus on nõukogu 25. juuni 2002. aasta määrus (EÜ) nr 1147/2002, millega peatatakse ajutiselt ühise tollitariifistiku ühepoolsed tollimaksud teatavatelt lennukõlblikkussertifikaatidega imporditud kaupadelt. Kõnealused peatamised on lubatud üksnes juhul, kui esitatakse lennukõlblikkussertifikaat.	Vt näide Kuupäev: 3.03.2007 Kauba kood: 9025 80 40 90 Riigikood: CA Palun lugeda joonealust märkust CD333.
120	**Soodustusteta tariifikvoodid** Sisaldavad WTO, ühepoolseid, erga omnes ja päritoluga seotud tariifikvoote.	Vt näide Kuupäev: 3.3.2006 Kauba kood: 7202 49 10 11 Riigikood: AU
123	**Soodustuseta tariifikvoodid, mis sõltuvad eesmärgipärase kasutamise loast** Koodi 120 teatavad tariifikvoodid on lubatud üksnes juhul, kui tooteid kasutatakse konkreetsel eesmärgil vastavalt artiklile 254.	Vt näide Kuupäev: 15.6.2007 Kauba kood: 2008 6019 10 Riigikood: US Palun lugeda joonealust märkust EU001.
125	**Soodustuseta tariifikvoodid, mis sõltuvad spetsiaalsest sertifikaadist** Kõnealune sertifikaat peab olema muu dokument kui päritolusertifikaat, nt põlvnemistunnistus, käsitöötoodete või teatava riide käsitelgedel kudumist tõendav sertifikaat.	Vt näide Kuupäev: 4.3.2006 Kauba kood: 0206 29 91 39 Riigikood: DZ Palun lugeda joonealust märkust CD156 või CD227.

128	***Erga omnes* tariifikvoodid pärast välistöötlemist** Koodi 128 teatavad tariifikvoodid on lubatud üksnes vastavalt ELi õigusaktidele, mis käsitlevad töötlemistoiminguid.	Vt näide Kuupäev: 3.3.2006 Kauba kood: 5209 11 00 00 Riigikood: CH Palun lugeda joonealust märkust TM001.
140	**Ühisest tollitariifistikust tulenev kindlaksmääratud lõppkasutus** Ühepoolsete maksumäärade kohaldamise peatamine vastavalt lõppkasutuse korrale (liidu tolliseadustiku artikkel 254). Juhtudel, mil kauba lõppkasutus viib tollimaksu vähendamiseni või tollimaksust vabastamiseni (liidu tolliseadustiku artikkel 254), moodustatakse CNi/TARICi koodid ja esitatakse viited lõppkasutust käsitlevatele joonealustele märkustele. Näiteks: tollimaksude peatamine on vajalik vastavalt kombineeritud nomenklatuuri I lisa I osa „Eelsätted“ II jaole „Erisätted“ punktile B „Tsiviilõhusõidukid ja kaubad tsiviilõhusõidukites kasutamiseks“. Muudel juhtudel ei lisata joonealust märkust TARICisse, vaid ainult kombineeritud nomenklatuuri.	Vt näide Kuupäev: 1.1.2007 Kauba kood: 9031 80 91 10 Riigikood: RU Palun lugeda joonealust märkust EU001.
150	**Juurdepääs CN-koodidele, mis sõltuvad spetsiaalsetest sertifikaatidest** Enamik kõnealustest juhtudest ning asjaomased sertifikaadid on esitatud kombineeritud nomenklatuuris (vt eelsätted). Muud on esitatud asjaomaste CN-koodide, nt 0202 30 50, joonealuste märkustena.	Vt näide Kuupäev: 3.1.2007 Kauba kood: 0806 10 10 05 Riigikood: CA Palun lugeda joonealust märkust CD376.

Üldise soodustuste süsteemi (GSP) puhul kasutatavad koodid

SADi lahter 36	Kohaldatavad tariifirežiimid	Näited
200	**GSP tollimaksumäär tingimuste ning piiranguteta** Liidu üldiste tariifsete soodustuste kava kohaldatakse peamiselt nõukogu 27. juuni 2005. aasta määruse (EÜ) nr 980/2005 alusel. Sama määrusega on kehtestatud ka säästva arengu ja hea valitsemistava edendamiseks kohaldatav stimuleeriv erikord ning lubatakse tollimaksu täiendavat vähendamist riikidele, kes järgivad kõnealuse erikorra eeskirju (praegu on neid riike mitu – Boliivia, Moldova jne. Vt komisjoni otsus 2005/924/EÜ).	Vt näide Kuupäev: 3.3.2006 Kauba kood: 1507 10 90 00 Riigikood: BH
218	**GSP peatamised koos sertifikaadiga, mis tõendab toote spetsiifilist laadi** Praegu ei kohaldata.	
220	**GSP tariifikvoodid** Koodi 220 teatavad tariifikvoodid on lubatud üksnes vastavalt ELi õigusaktidele, mis käsitlevad GSPd.	Vt näide: Kuupäev: 1.7.2005 Kauba kood: 2008 30 55 10 Riigikood: GE Palun lugeda joonealust märkust CD377.
223	**GSP tariifikvoot, mis sõltub eesmärgipärasest kasutamisest** Teatavad GSP tariifikvoodid on lubatud üksnes juhul, kui tooteid kasutatakse konkreetsel eesmärgil vastavalt liidu tolliseadustiku artiklile 254.	Vt näide Kuupäev: 1.1.2007 Kauba kood: 1701 11 10 00 Riigikood: AF Kui kaubad vastavad nii koodi 223 kui ka koodi 225 kohaldamise tingimustele, tuleks lahtrisse 36 märkida kood 223.

225	**GSP tariifikvoodid, mis sõltuvad spetsiaalsest sertifikaadist** Kõnealune sertifikaat peab olema muu dokument kui päritolusertifikaadi vorm A (või arvedeklaratsioon), nt impordilitsents.	Vt näide Kuupäev: 3.3.2006 Kauba kood: 2008 30 75 10 Riigikood: BY Palun lugeda joonealust märkust CD377. Kui kaubad vastavad nii koodi 223 kui ka koodi 225 kohaldamise tingimustele, tuleks lahtrisse 36 märkida kood 223.
240	**GSP soodustollimaksumäärad, mis sõltuvad eesmärgipärasest kasutamisest** Teatavad GSP soodustused on lubatud üksnes juhul, kui tooteid kasutatakse konkreetsel eesmärgil vastavalt liidu tolliseadustiku artiklile 254.	Vt näide Kuupäev: 3.3.2007 Kauba kood: 3501 10 50 90 Riigikood: UA Palun lugeda joonealust märkust EU001.
250	**Juurdepääs spetsiaalsete GSP määradega CN-koodidele, mis sõltuvad spetsiaalsest sertifikaadist** Praegu ei kohaldata.	

Sooduslepingute puhul kasutatavad koodid

SADi lahter 36	Kohaldatavad tariifirežiimid	Näited
300	**Tingimusteta või piiranguteta (sealhulgas tariifilaeta) soodustollimaksumäär** Soodustollimaksumäärade kohaldamine asjaomase lepingu alusel. Tariifilagede kohaldamine (nt nõukogu määrus (EÜ) nr 2286/2002, 10. detsember 2002, Aafrika, Kariibi mere ja Vaikse ookeani piirkonna riikidest (AKV riikidest) pärit põllumajandussaaduste töötlemisel saadud põllumajandustoodete ja kaupade suhtes kohaldatava korra kohta ning määruse (EÜ) nr 1706/98 kehtetuks tunnistamise kohta).	Vt näide Kuupäev: 15.6.2007 Kauba kood: 1507 10 90 00 Riigikood: TR
310	**Sooduslepingud: tariifide peatamised** Kõnealust liiki tariifide peatamise õigusliku aluse näide: nõukogu määrus (EÜ) nr 1140/2004, 21. juuni 2004, millega peatatakse teatavate Ceutast ja Melillast pärit kalandustoodete suhtes rakendatava ühise tollitariifistiku ühepoolsete maksumäärade kohaldamine.	Vt näide Kuupäev: 7.3.2006 Kauba kood: 1604 16 00 00 Riigikood: XC
315	**Sooduspeatamine, mis sõltub eesmärgipärasest kasutamisest** Sooduspeatamised on lubatud üksnes juhul, kui tooteid kasutatakse konkreetsel eesmärgil vastavalt liidu tolliseadustiku artiklile 254. Praegu ei kohaldata.	
318	**Sooduspeatamised koos sertifikaadiga, mis tõendab toote spetsiifilist laadi** Praegu ei kohaldata.	
320	**Soodustariifikvoodid** Soodustollimaksumäärasid kohaldatakse üksnes kvootide piires. Neid võib hallata põhimõttel „kes ees, see mees“ või lubadega.	Vt näide Kuupäev: 7.3.2006 Kauba kood: 0302 12 00 11 Riigikood: NO

323	**Soodustariifikvoodid, mis sõltuvad eesmärgipärasest kasutamisest** Koodi 320 teatavaid kvoote kohaldatakse üksnes juhul, kui tooteid kasutatakse konkreetsel eesmärgil vastavalt liidu tolliseadustiku artiklile 254.	Vt näide Kuupäev: 1.1.2007 Kauba kood: 0406 90 01 00 Riigikood: GA Palun lugeda joonealust märkust EU001. Kui kaubad vastavad nii koodi 323 kui ka koodi 325 kohaldamise tingimustele, tuleks lahtrisse 36 märkida kood 323.
325	**Soodustariifikvoodid, mis sõltuvad spetsiaalsest sertifikaadist** Kõnealune sertifikaat peab olema muu dokument kui kaupade liikumissertifikaat EUR.1 (või arvedeklaratsioon), nt impordilitsents.	Vt näide Kuupäev: 7.3.2006 Kauba kood: 1701 11 90 00 Riigikood: BB Palun lugeda joonealust märkust CD366. Kui kaubad vastavad nii koodi 323 kui ka koodi 325 kohaldamise tingimustele, tuleks lahtrisse 36 märkida kood 323.
340	**Soodustollimaksumäärad, mis sõltuvad eesmärgipärasest kasutamisest** Soodustused on lubatud üksnes juhul, kui tooteid kasutatakse konkreetsel eesmärgil vastavalt liidu tolliseadustiku artiklile 254.	Vt näide Kuupäev: 15.6.2007 Kauba kood: 2007 99 10 00 Riigikood: IS Palun lugeda joonealust märkust EU001.
350	**Juurdepääs spetsiaalsete soodusmääradega CN-koodidele, mis sõltuvad spetsiaalsest sertifikaadist** Praegu ei kohaldata.	

Liidu tolliliidulepingute raames kasutatavad koodid

SADi lahter 36	Kohaldatavad tariifirežiimid	Näited
400	**Liidu tolliliidulepingutest tulenevad tollimaksud** Kõnealust koodi kasutatakse, kui tollimaksud on kehtestatud Andorra, San Marino ja Türgiga sõlmitud tolliliidulepingute raames.	Vt näide Kuupäev: 24.11.2006 Kauba kood: 1517 10 10 00 Riigikood: TR
420	**Tolliliidu kvoodid** Kõnealust koodi kasutatakse tolliliidulepingutest tulenevate tariifikvootide puhul, nt komisjoni määrus (EÜ) nr 816/2007.	Vt näide: Kuupäev: 1.7.2008 Kauba kood: 1704 10 10 10 Riigikood: TR

Kõik eespool olevas tabelis esitatud näited viitavad hüperlingi kaudu TARICi veebilehele.

Lahter 37: Protseduur

Ühtse haldusdokumendi suunistes antakse üksikasjalikum teave üleminekuperioodi delegeeritud määruse 9. lisa liidetes C1 ja D1 sisalduvate teatavate sätete ja koodide kohta. Täielik tekst on esitatud üleminekuperioodi delegeeritud määruse 9. lisa liidetes C1 ja D1.

37 PROTSEDUUR	

Lahtril 37 on kaks alajaotist.

Esimene alajaotis on kohustuslik üleminekuperioodi delegeeritud määruse 9. lisa liite C1 tabeli tulpades A–E ja H–J osutatud tolliprotseduuride puhul.
Esimesse alajaotisse märgitakse neljakohalised koodid, mille kaks esimest kohta näitavad taotletavat protseduuri ja kaks viimast eelnenud protseduuri.

Teise alajaotisse märgitakse kolmekohalised liidu koodid, mis algavad tähega ja mille kaks viimast sümbolit on tähtnumbrilised.

Teise alajaotisse sisestatavaid koode tuleb kasutada seoses protseduuriga, mida taotleti lahtri 37 esimeses alajaotises. Kui on vajalik märkida taotletav protseduur, tuleb sisestada üks konkreetsetest koodidest. Kui taotletava protseduuriga seoses asjaomase kategooria jaoks konkreetset koodi ei ole, tuleb lahter tühjaks jätta.
Kui lahtri 37 teise alajaotisesse tuleb märkida kood (vt ka märkus 1 pärast lahtri 37 üldiste kombinatsioonide tabelit) ning samaaegselt on võimalik kasutada rohkem kui üht koodi, tuleb sisestada kõige tähtsam kood, sest lahtri 37 teises alajaotises on ruumi vaid ühe koodi jaoks.

Tabeli lahtri 37 esimese alajaotise viiendas tulbas on loetletud neljakohaliste koodide võimalikud kombinatsioonid (välja arvatud koodide 22, 76 ja 77 kombinatsioonid). Neljandas tulbas on esitatud näited ja selgitused taotletava protseduuri kohta ning taotletava protseduuri ja eelnenud protseduuri kombinatsiooni kohta.

Oluline märkus:

Kui eelnenud protseduur on tolliladustamine või ajutine import või kui kaup saabus vabatsoonist, tuleks asjaomast koodi (vastavalt 71, 53 või 78) kasutada üksnes juhul, kui kaup ei ole suunatud muule eriprotseduurile kui transiit (seestöötlemine, välistöötlemine või lõppkasutus). Kui kaup suunatakse muule eriprotseduurile kui transiit, jäetakse kasutatavast koodide kombinatsioonist välja teave, et kaup deklareeriti tolliladustamiseks või ajutiseks impordiks või saabus vabatsoonist.

Selgitused:
Allpool esitatud selgitusi eelnenud protseduuride 21, 41, 51, 54, 91 ja 92 kohta võib kasutada kõikide järgmises tabelis osutatud võimalike kombinatsioonide puhul, mis tähistavad taotletavat protseduuri ja kõnealuseid eelnenud protseduure.

a. Eelnenud protseduur 21
Kaup eksporditakse ajutiselt välistöötlemiseks ning taotletav protseduur on 21. Pärast kolmandas riigis töötlemist tuuakse kaup taas sisse ja suunatakse kuni reimpordini tollilattu. Kasutada tuleb koodide kombinatsiooni 7121. Pärast ladustamist imporditakse kaup, millele ei kohaldata käibemaksuvabastust, vabaks ringluseks ja vabaks käibeks ning välistöötlemine lõpetatakse. Sel juhul tuleb kasutada koodikombinatsiooni 6121, mitte 6171.

b. Eelnenud protseduur 41
Vt tabelis esitatud selgitust taotletava protseduuri 01 kohta.

c. Eelnenud protseduur 51

Kaup suunatakse seestöötlemisele ja taotletav protseduur on 51. Pärast töötlemist suunatakse kaup ajutiseks impordiks koodikombinatsiooniga 5351. Kui kaup uuesti liidust välja viiakse, tuleb koostada reekspordi deklaratsioon koodikombinatsiooniga 3151, mitte 3153.

d. Eelnenud protseduur 54

Kaup suunatakse seestöötlemisele ja taotletav protseduur on 51. Kaup veetakse transiidiprotseduuriga teise liikmesriiki. Pärast transiidiprotseduuri ladustatakse kaup kõnealuse teise liikmesriigi vabatsoonis. Pärast vabatsoonis ladustamist reeksporditakse kaup lõplikult liidust välja, kasutades koodikombinatsiooni 3154, mitte 3178. Eelnenud protseduuri koodi 54 on vaja seni, kuni kaup asub seestöötlemisel teises liikmesriigis.

e. Eelnenud protseduur 91

Kaup suunatakse tollikontrolli all töötlemiseks ja taotletav protseduur on 91. Pärast töötlemist suunatakse kaup tollilattu, kasutades koodide kombinatsiooni 7191. Pärast ladustamist leitakse ostja ning kaup, mille suhtes ei kohaldata käibemaksuvabastust, imporditakse vabaks ringluseks ja vabaks käibeks koodide kombinatsiooniga 4091, mitte 4071.

f. Eelnenud protseduur 92

Kaup suunatakse tollikontrolli all töötlemiseks ja taotletav protseduur on 91. Pärast töötlemist veetakse kaup transiidiprotseduuriga teise liikmesriiki. Pärast transiidiprotseduuri suunatakse kaup tollilattu, kasutades koodikombinatsiooni 7192. Eelnenud protseduuri koodi 92 on vaja seni, kuni kaup asub tollikontrolli all töötlemisel teises liikmesriigis.
Pärast ladustamist leitakse ostja ning kaup, mille suhtes ei kohaldata käibemaksuvabastust, imporditakse vabaks ringluseks ja vabaks käibeks koodikombinatsiooniga 4092, mitte 4071.

Lahter 37, esimene alajaotis:

Tabeli lahter 37, esimene alajaotis:				
Üldised märkused esimese numbri 0 kohta	**0-seerias kasutatakse kauba vaba ringlust üksnes juhul, kui tuleb maksta imporditollimaks, kuid mitte riiklikud maksud, nt käibemaks ja aktsiisid**			
Taotletav protseduur	**Lahtri 37 esimese alajaotise kirjeldus**	**Õiguslik alus**	**Selgitused ja näited lahtri 37 esimese alajaotise kohta**	**Võimalikud kombinatsioonid lahtri 37 esimeses alajaotises**
01	Üheaegne vabasse ringlusse lubamine ja edasilähetamine kaubavahetuse raames, mis toimub liidu tolliterritooriumi osade vahel, mille suhtes kohaldatakse nõukogu direktiivi 2006/112/EÜ sätteid, ja tolliterritooriumi osade vahel, mille suhtes neid sätted ei kohaldata, või kaubavahetuse raames, mis toimub tolliterritooriumi osade vahel, mille suhtes neid sätteid ei kohaldata. Kauba üheaegne vabasse ringlusse lubamine ja tagasilähetamine liidu ja nende riikide vahelise kaubanduse raames, millega liit on loonud tolliliidu.	Liidu tolliseadustiku artiklid 201 ja 202	<u>Näited:</u> Kolmandast riigist saabuv kaup, mis lubatakse vabasse ringlusse Prantsusmaal ning samaaegselt lähetatakse edasi Kanalisaartele. Andorrasse edasilähetatud kaupade puhul tuleb asjakohasel juhul (st kombineeritud nomenklatuuri grupid 25–97) kasutada koodi T2, T2F, T2L või T2LF (vt EÜ–Andorra ühiskomitee otsus nr 1/2003, 3. september 2003, tolliliidu nõuetekohaseks toimimiseks vajalike õigus- ja haldusnormide kohta). San Marinosse edasilähetatava kauba puhul tuleb kasutada koodi T2, T2F, T2L või T2LF (vt EÜ–San Marino koostöökomitee otsus nr 1/2002, 22. märts 2002). Koodi T2SM tuleb kasutada üksnes transiidi korral kindlaksmääratud Itaalia tolliasutusest (vt transiidi käsiraamat) (vt ka 1. lisa riigi ülevaatega). <u>Koodikombinatsiooni 0141 selgitus:</u> Kõnealust kombinatsiooni võib kasutada, kui imporditud kaup, mis on lubatud vabasse ringlusse seestöötlemise (tagasimaksesüsteem) alusel kompensatsioonitoodete kujul või muutmata kujul, on edasise reekspordi eesmärgil suunatud tolliladustamisele koos imporditollimaksu tagasimaksmise taotlusega ja sellele järgneva imporditollimaksu uue maksmisega koodiga 01. Et kaubad suunati esmalt eriprotseduurile (seestöötlemine) ja alles seejärel tolliladustamisele, ei kajasta kõnealune koodide kombinatsioon tolliladustamist, järgides üleminekuperioodi delegeeritud määruse 9. lisa liite C1 reeglit lahtri 37 esimese alajaotise kohta (vt ka üldisi selgitusi lahtri 37 kohta). Eelnenud protseduuri 41 kohaldatakse ka järgmiste taotletavate protseduuride suhtes: 07, 10, 31, 40, 41, 42, 45, 51, 53, 71 ja 78.	0100 0121 0141 0151 0153 0154 0171 0178 0191 0192

			Koodide kombinatsiooni 0151 selgitus: Muutmata kujul kaup, mis suunati seestöötlemisprotseduurile ning deklareeritakse nüüd üheaegseks vabaks ringluseks ja edasilähetamiseks koodiga 01. Koodide kombinatsiooni 0191 selgitus: Muutmata kujul kaup, mis suunati tollikontrolli all töötlemisele ning mis nüüd deklareeritakse üheaegseks vabaks ringluseks ja edasilähetamiseks koodiga 01. Eelnenud protseduuri koodi 10 selgitus: vt koodi 10 selgitus.	

Taotletav protseduur	Lahtri 37 esimese alajaotise kirjeldus	Õiguslik alus	Selgitused ja näited lahtri 37 esimese alajaotise kohta	Võimalikud kombinatsioonid lahtri 37 esimeses alajaotises
07	Vabasse ringlusse lubamine ja samaaegne kauba suunamine muule ladustamisprotseduurile kui tolliladustamisprotseduur.	Liidu tolliseadustiku artiklid 201 ja 202	Selgitus: seda koodi kasutatakse sel juhul, kui kaup lubatakse vabasse ringlusse, kuid kui käibemaksu ja tõenäoliselt ka aktsiisimaksu ei ole makstud. Näited: imporditud masinad lubatakse vabasse ringlusse, kuid käibemaksu ei ole makstud. Sel ajal kui kaubad paigutatakse tollilattu või heakskiidetud alale, peatatakse käibemaksu maksmine. Imporditud sigaretid lubatakse vabasse ringlusse, kuid nende osas ei ole makstud käibemaksu ega aktsiisimaksu. Sel ajal, kui kaubad paigutatakse tollilattu või heakskiidetud alale, peatatakse käibemaksu ja aktsiisimaksu maksmine. Koodide kombinatsiooni 0741 selgitus: vt koodi 0141 selgitus. Eelnenud protseduuri koodi 10 selgitus: vt koodi 10 selgitus.	0700 0721 0741 0751 0753 0754 0771 0778 0791 0792

Üldised märkused esimese numbri 1 kohta	**Lõplik eksport või lähetamine**			
Taotletav protseduur	**Lahtri 37 esimese alajaotise kirjeldus**	**Õiguslik alus**	**Selgitused ja näited lahtri 37 esimese alajaotise kohta**	**Võimalikud kombinatsioonid lahtri 37 esimeses alajaotises**
10	Alaline eksport.	Liidu tolliseadustiku artikkel 269.	Selgitus: Liidu kauba tavapärane eksport kolmandasse riiki. Näide: Eksporditoetusega või ilma eksporditoetuseta kauba eksport Hiinasse. Selgitus: Liidu kauba lähetamine liidu tolliterritooriumi nendesse osadesse, mille suhtes ei kohaldata nõukogu direktiivi 2006/112/EÜ sätteid. Vt üleminekuperioodi delegeeritud määruse 9. lisa liite D1 märkus 1. Näide: Madalmaades toodetud kaup müüakse Guernsey äriühingule ja lähetatakse lõplikult Guernseysse. Koodikombinatsioonide 1001, 1040, 1042 ja 1045 selgitus: Kauba eksport liidu tolliterritooriumilt imporditollimaksu tagasimaksmise või vähendamisega (tolliseadustiku artikkel 238). Koodikombinatsiooni 1041 selgitus: Kauba eksport pärast seestöötlemisprotseduuri (tagasimaksesüsteem). Kui kaup suunatakse enne eksporti tollilattu, sisestada kood 3141. Koodikombinatsiooni 1078 selgitus: Liidu kauba lõplik eksport kolmandasse riiki pärast ladustamist II tüüpi vabatsoonis. Eelnenud protseduuri koodi 10 selgitus: Koodi 10 tohib eelnenud protseduuri kohta kasutada üksnes juhul, kui kaup tuuakse tagasi pärast lõplikku eksporti (liidu tolliseadustiku artiklid 203–207).	1000 1001 1007 1040 1041 1042 1045 1078
11	Selliste töödeldud toodete eksport, mis on saadud ekvivalentkaubast seestöötlemisprotseduuri käigus enne importkauba protseduurile suunamist.	Liidu tolliseadustiku artikli 223 lõike 2 punkt c.	Selgitus: eelnev eksport (EX-IM) kooskõlas liidu tolliseadustiku artikli 223 lõike 2 punktiga c. Näide: liidu tubakalehtedest valmistatud sigarettide eksport enne, kui kolmandast riigist pärit tubakalehed suunatakse seestöötlemisprotseduurile.	1100

Üldised märkused esimese numbri 2 kohta	**Ajutine eksport või ajutine lähetamine**			
Taotletav protseduur	**Lahtri 37 esimese alajaotise kirjeldus**	**Õiguslik alus**	**Selgitused ja näited lahtri 37 esimese alajaotise kohta**	**Võimalikud kombinatsioonid lahtri 37 esimeses alajaotises**
21	Ajutine eksport välistöötlemise tolliprotseduuri alusel.	Liidu tolliseadustiku artiklid 259–262	<u>Selgitus:</u> Välistöötlemise tolliprotseduur liidu tolliseadustiku artiklite 259–262 alusel. Liidu kauba eksport kolmandas riigis töötlemiseks või parandamiseks eesmärgiga reimportida kaup ELi. Liidu kauba eksport kolmandas riigis töötlemiseks või parandamiseks eesmärgiga reimportida kaup Türgisse või Andorrasse (nõutav on teabeleht INF 2 või samaväärne dokument). Välistöötlemise tolliprotseduuri ja majandusliku mõjuga välistöötlemisprotseduuri samaaegne kohaldamine tekstiilitoodete suhtes (nõukogu määrus (EÜ) nr 3036/94). <u>Kauba parandamise näide:</u> Defektiga fotoaparaat eksporditakse ajutiselt remondiks või väljavahetamiseks tootjale, kes asub Jaapanis. <u>Kauba kooste näide:</u> 1) printeri osad eksporditakse ajutiselt tootjale, kes paneb nendest kokku printeri; 2) rehvid eksporditakse EList Jaapanisse, kus need paigaldatakse autodele ja reimporditakse seejärel Türgisse. (Kolmnurkliikumine, nõutav teabeleht INF 2.) <u>Tekstiiltoodete töötlemise näide:</u> Kangad, nööbid ja niit eksporditakse ajutiselt kolmanda riigi tootjale, et valmistada neist särgid. <u>Koodikombinatsioonide 2141, 2151 ja 2154 selgitus:</u> Kõnealuseid kombinatsioone võib kasutada kompensatsioonitoodete või muutmata kujul toodete puhul, mis võidakse ajutiselt eksportida täiendavaks töötlemiseks väljapoole liidu tolliterritooriumi. Liidu tolliseadustiku artikkel 262. <u>Koodikombinatsiooni 2145 näide</u>: Kõnealust kombinatsiooni võib kasutada maksulaost välja viidud aktsiisikauba välistöötlemise puhul.	2100 2101 2107 2141 2145 2148 2151 2154 2178

Taotletav protseduur	Lahtri 37 esimese alajaotise kirjeldus	Õiguslik alus	Selgitused ja näited lahtri 37 esimese alajaotise kohta	Võimalikud kombinatsioonid lahtri 37 esimeses alajaotises
23	Ajutine eksport, selleks et kaup hiljem muutmata kujul tagasi saata.	Liidu tolliseadustiku artikkel 269.	Näited: Kauba ajutine eksport näitustele, näiteks messidele; maali ajutine eksport kolmandas riigis toimuvale näitusele; näidiste, professionaalsete töövahendite jms ajutine eksport. Selgitus: Liidu kauba ajutine eksport kolmandasse riiki eesmärgiga see muutmata kujul ELi reimportida.	2300 2307 2345 2378

Üldised märkused esimese numbri 3 kohta	**Sellise liiduvälise kauba reeksport, mis suunatakse majandusliku mõjuga tolliprotseduurile ja mis on mõeldud reekspordiks**			
Taotletav protseduur	**Lahtri 37 esimese alajaotise kirjeldus**	**Õiguslik alus**	**Selgitused ja näited lahtri 37 esimese alajaotise kohta**	**Võimalikud kombinatsioonid lahtri 37 esimeses alajaotises**
31	Reeksport.	Liidu tolliseadustiku artikkel 270.	Selgitus: Liiduvälise kauba reeksport pärast muud eriprotseduuri kui transiit. Näited: kaup suunatakse tolliladustusprotseduurile ja seejärel deklareeritakse ekspordiks. Koodikombinatsiooni 3141 selgitus: vt koodi 0141 selgitus.	3100 3141 3151 3153 3154 3171 3178 3191 3192

Üldised märkused esimese numbri 4 kohta	**Numbriga 4 algavaid koode kasutatakse kauba vaba ringluse ja vaba käibe puhul, kui tuleb maksta imporditollimaks ning riiklikud maksud, nt käibemaks ja aktsiis.** **Erinevus 4ga ja 6ga algavate koodide vahel seisneb selles, et 6ga algavate koodide puhul reimporditakse kaup alati liidu tolliseadustiku artiklite 259 (välistöötlemine) ja 203 (tagasitoodud kaup) kohaselt. Kui kaup tuuakse tagasi pärast lõplikku eksporti ja liidu tolliseadustiku artiklit 203 ei kohaldata, on tegemist uue tehinguga ja tuleb kasutada 4ga algavat koodi.**			
Taotletav protseduur	**Lahtri 37 esimese alajaotise kirjeldus**	**Õiguslik alus**	**Selgitused ja näited lahtri 37 esimese alajaotise kohta**	**Võimalikud kombinatsioonid lahtri 37 esimeses alajaotises**
40	Muu kui käibemaksuvabalt tarnitud kauba üheaegne vabasse ringlusse ja vabasse käibesse lubamine.	Liidu tolliseadustiku artiklid 201 ja 202	<u>Näide:</u> Kolmandast riigist saabunud kaup, mille eest makstakse tollimaksu ning käibemaksu ja/või aktsiisi. Kui kohaldatakse koodi 40, ei ole kaup teise liikmesriiki müümisel käibemaksust vabastatud, kuid kaubale võidakse kohaldada muid käibemaksuvabastusi. Seoses käibemaksuvabastusega vt ka kood 42. Koodikombinatsiooni 4041 <u>selgitus</u>: vt koodi 0141 selgitus.	4000 4041 4051 4053 4054 4071 4078 4091 4092
42	Käibemaksuvabalt teise liikmesriiki tarnitud kauba üheaegne vabasse ringlusse ja kodumaiseks kasutamiseks lubamine ja vajaduse korral aktsiisi kohaldamise peatamine.	Liidu tolliseadustiku artiklid 201 ja 202	<u>Selgitus:</u> käibemaksuvabastus ja vajaduse korral aktsiisi peatamine, kuna imporditud kaubad tarnitakse või viiakse liidusiseselt teise liikmesriiki. Sel juhul tuleb käibemaks ja vajaduse korral aktsiis tasuda sihtliikmesriigis. Selle menetluse kasutamiseks peavad isikud vastama direktiivi 2006/112/EÜ artikli 143 punktis d loetletud nõuetele ja kui see on asjakohane, siis direktiivi 2008/118/EÜ artikli 17 lõike 1 punktis b loetletud nõuetele. Vastavalt käibemaksudirektiivi artikli 143 lõike 1 punktile d võib kaupu importida käibemaksuvabalt üksnes ettevõtja kaudu, kes on registreeritud käibemaksukohustuslasena riigis, kus kaup lubatakse vabasse ringlusse, või kõnealuse riigi maksuesindaja kaudu (esindaja vastavalt liidu tolliseadustiku artiklile 18). <u>Näide:</u> Kaup tuuakse ühte liikmesriiki vabaks ringluseks, kuid on mõeldud teises liikmesriigis asuvale ettevõtjale. Käibemaksuformaalsustega tegeleb maksuesindajast tolliagent, kasutades liidusisest käibemaksusüsteemi. Tema käibemaksukohustuslase number ja ettevõtja käibemaksukohustuslase number deklareeritakse lahtris 44 koos asjakohaste TARICi koodidega. Koodikombinatsiooni 4241 <u>selgitus</u>: vt koodi 0141 selgitus.	4200 4241 4251 4253 4254 4271 4278 4291 4292

Taotletav protseduur	Lahtri 37 esimese alajaotise kirjeldus	Õiguslik alus	Selgitused ja näited lahtri 37 esimese alajaotise kohta	Võimalikud kombinatsioonid lahtri 37 esimeses alajaotises
43	Üheaegne kauba vabasse ringlusse lubamine ja kodumaiseks kasutamiseks lubamine seoses teatud summa kogumist käsitlevate erimeetmetega uute liikmesriikide ühinemisele järgneva üleminekuaja jooksul. Kõnealust koodi ja koodide kombinatsiooni praegu ei kasutata.	Liidu tolliseadustiku artiklid 201 ja 202	<u>Näide:</u> Põllumajandustoodete vabasse ringlusse lubamine, kohaldades uute liikmesriikide ühinemisele järgneva spetsiaalse üleminekuaja jooksul erilisi tolliprotseduure või uute liikmesriikide ja ülejäänud liidu vahel erimeetmeid. Kõiki kombinatsioone, milles kood 43 tähistab eelnenud protseduuri, kohaldatakse samamoodi nagu kombinatsioone, milles kood 40 tähistab eelnenud protseduuri. Kui kohaldatakse koodi 43, kohaldatakse kõiki samasuguseid kombinatsioone nagu siis, kui taotletakse protseduuri 40.	4300 4341 4351 4353 4354 4371 4378 4391 4392
45	Kauba vabasse ringlusse ja vabasse käibesse lubamine, vabastades kauba käibemaksust või aktsiisist, ning samuti kauba suunamine maksulaoprotseduurile.	Liidu tolliseadustiku artiklid 201 ja 202	<u>Selgitus:</u> Vabastamine käibemaksu või aktsiisi maksmisest seeläbi, et kaup suunatakse maksulattu. <u>Näited:</u> Kolmandast riigist imporditud sigaretid lubatakse vabasse ringlusse ning nende eest on makstud käibemaksu. Sel ajal, kui kaubad on tollilaos või heakskiidetud aladel, peatatakse aktsiisi maksmine. Kolmandast riigist imporditud sigaretid lubatakse vabasse ringlusse ning makstakse aktsiis. Sel ajal, kui kaup on tollilaos või heakskiidetud aladel, peatatakse käibemaksu maksmine. Koodikombinatsiooni 4541 <u>selgitus</u>: vt koodi 0141 selgitus.	4500 4541 4551 4553 4554 4571 4578 4591 4592
48	Asendustoodete üheaegne vabasse käibesse ja vabasse ringlusse lubamine välistöötlemise tolliprotseduuri raames enne ajutiselt eksporditavate kaupade eksporti.	Liidu tolliseadustiku artikkel 262.	<u>Selgitus:</u> standardvahetussüsteem (IM-EX) enne importi kooskõlas liidu tolliseadustiku artikliga 262. <u>Näide:</u> Kaup (nt arvutiosad, fotovarustus) parandatakse kolmandas riigis ja enne asjaomaste kaupade saatmist saadab tootja asenduseks samasugused kaubad. *Kõnealuseid kombinatsioone kasutatakse üksnes erandjuhtudel.	4800 4841* 4851* 4853* 4854* 4871 4878 4891* 4892*

Taotletav protseduur	Lahtri 37 esimese alajaotise kirjeldus	Õiguslik alus	Selgitused ja näited lahtri 37 esimese alajaotise kohta	Võimalikud kombinatsioonid lahtri 37 esimeses alajaotises
49	Liidu kauba vabasse käibesse lubamine kaubavahetuse raames, mis toimub liidu tolliterritooriumi osade vahel, mille suhtes kohaldatakse nõukogu direktiivi 2006/112/EÜ sätted, ja tolliterritooriumi osade vahel, mille suhtes neid sätted ei kohaldata, või kaubavahetuse raames, mis toimub tolliterritooriumi osade vahel, mille suhtes neid sätteid ei kohaldata. Kauba lubamine kodumaiseks kasutamiseks liidu ja nende riikide vahelise kaubanduse raames, millega liit on loonud tolliliidu.	Liidu tolliseadustiku artikli 1 lõige 3.	<u>Selgitus:</u> Nendest liidu osadest pärit kauba import vabasse käibesse suunamiseks, mille suhtes ei kohaldata käibemaksudirektiivi (2006/112/EÜ). <u>Näited:</u> Martinique'ilt saabuv kaup, mis on ettenähtud Belgias vabasse käibesse laskmiseks. (lahtri 1 esimeses alajaotises CO ja lahtri 37 esimeses alajaotises taotletav protseduur 49) Andorrast või San Marinost pärit tooted, mis on ettenähtud Saksamaal vabasse ringlusse laskmiseks. (lahtri 1 esimeses alajaotises IM ja lahtri 37 esimeses alajaotises taotletav protseduur 49) Kanaari saartelt saabuv kaup, mis on ette nähtud Madalmaades vabasse käibesse laskmiseks, <u>ja</u> kauba suunamine maksuladustamisprotseduuri alusel käibemaksu või aktsiisiga maksustamiseks (lahtri 1 esimeses alajaotises CO ja lahtri 37 esimeses alajaotises taotletav protseduur 49).	4900 4910 4901 4978

Üldist esimese numbri 5 kohta	**Ajutiselt imporditud kaup.**			
Taotletav protseduur	**Lahtri 37 esimese alajaotise kirjeldus**	**Õiguslik alus**	**Selgitused ja näited lahtri 37 esimese alajaotise kohta**	**Võimalikud kombinatsioonid lahtri 37 esimeses alajaotises**
51	Seestöötlemisprotseduur.	Liidu tolliseadustiku artiklid 256–258	Selgitus: Seestöötlemine kooskõlas tolliseadustiku artiklitega 256–258. Kolmandast riigist imporditud kaup, mis reeksporditakse pärast ELis parandamist või töötlemist. Tolli- ja riiklike maksude maksmine peatatakse kuni protseduuri lõpetamiseni (liidu tolliseadustiku artikkel 215). ELis seestöötlemisele suunatud kaup, mis lubatakse Andorras vabasse ringlusse (võib kasutada teabelehte INF 1). Koodikombinatsiooni 5111 näide: imporditud kauba import pärast samaväärsest kaubast saadud töödeldud toodete eksporti. Koodikombinatsiooni 5141 selgitus: vt koodi 0141 selgitus.	5100 5111 5121 5141 5151 5153 5154 5171 5178 5191 5192

Taotletav protseduur	Lahtri 37 esimese alajaotise kirjeldus	Õiguslik alus	Selgitused ja näited lahtri 37 esimese alajaotise kohta	Võimalikud kombinatsioonid lahtri 37 esimeses alajaotises
53	Import ajutise impordi protseduuri alusel.	Liidu tolliseadustiku artiklid 250–253	Lisaks koodile 53 lahtri 37 esimeses alajaotises tuleb alati sisestada kood ka lahtri teise alajaotisesse (D kategooria), mis täpsustab ajutise impordi tingimustele vastava kauba laadi. Näited: Ajutine import: - näitusele saadetavad kaubad (liidu tolliseadustiku delegeeritud määruse artikkel 234); - professionaalsed töövahendid (liidu tolliseadustiku delegeeritud määruse artikkel 226); - näidised (liidu tolliseadustiku delegeeritud määruse artikkel 232); <u>Kombinatsiooni 5353 näited:</u> Saksamaal näitusel olev maal vahetab omanikku. Uus omanik suunab maali oma loaga uuele ajutisele impordile. Koodikombinatsiooni 5341 selgitus: vt koodi 0141 selgitus.	5300 5341 5351 5353 5354 5371 5378 5391 5392

Üldised märkused esimese numbri 6 kohta	**Reimport vabasse ringlusse ja vabasse käibesse lubamiseks. Erinevus 4ga ja 6ga algavate koodide vahel seisneb selles, et 4ga algava koodiga imporditud kaup lubatakse vabasse ringlusse (v.a kood 49) ja vabasse käibesse, 6ga algava koodiga reimporditud kaup tuuakse aga taas liitu pärast lõplikku või ajutist eksporti liidu tolliseadustiku artiklite 259 (välistöötlemine) ja 203 (tagasitoodud kaup) kohaselt ning lubatakse üheaegselt vabasse ringlusse ja vabasse käibesse. Koode, mis algavad 6ga, võib kasutada üksnes koos eelnenud protseduuriga.**			
Taotletav protseduur	**Lahtri 37 esimese alajaotise kirjeldus**	**Õiguslik alus**	**Selgitused ja näited lahtri 37 esimese alajaotise kohta**	**Võimalikud kombinatsioonid lahtri 37 esimeses alajaotises**
61	Muu kui käibemaksuvabalt tarnitud kauba reimport ning üheaegne vabasse ringlusse ja vabasse käibesse lubamine.	Liidu tolliseadustiku artiklid 259–262 ja 203–207	<u>Selgitus:</u> 1. Kauba reimport pärast ajutist eksporti liidust välistöötlemisprotseduuri alusel. Üldiselt arvutatakse tolli- ja riiklikud maksud töötlemis- või paranduskulude alusel. 2. Reimport pärast ajutist eksporti selleks, et kaup muutmata kujul tagasi saata. Seoses käibemaksuvabastusega vt ka kood 63. <u>Koodikombinatsiooni 6121 näited:</u> 1. Varem imporditud Korea fotoaparaat reimporditakse pärast päritoluriigis tehtud garantiiremonti. 2. Välistöötlemise tolliprotseduuri alusel eksporditud ja reimpordil tollilattu suunatud kauba lubamine üheaegselt vabasse käibesse ja vabasse ringlusse = 6121 (mitte 6171). (Esimene toiming: ajutine eksport välistöötlemiseks = 2100; teine toiming: ladustamine tollilaos = 7121; kolmas toiming: vabasse käibesse lubamine + vabasse ringlusse lubamine = 6121). Kombinatsiooni 6123 <u>näide</u>: maali reimport pärast ajutist eksporti kolmandas riigis toimunud näitusele. Koodikombinatsiooni 6110 <u>selgitus</u>: pärast lõplikku eksporti tuuakse kaup liitu tagasitoodud kaubana vastavalt liidu tolliseadustiku artiklitele 203–207. Kui liidu tolliseadustiku artiklit 203 ei kohaldata, tuleb kaup deklareerida 4ga algava koodiga. <u>Koodikombinatsioonide 6171 ja 6178 selgitus:</u> Pärast ajutist eksporti eelnenud protseduuriga 23 suunatakse kaup tollilattu ja hiljem reimporditakse muutmata kujul. Eelnenud protseduur „ajutine eksport“ ei ole eriprotseduur ning seetõttu näeb lahtri 37 üldreegel ette, et kõnealusel juhul tuleb kasutada eelnenud protseduuri 71 või 78. Eelnenud protseduuri koodi 10 <u>selgitus</u>:	6110 6121 6123 6171 6178

			vt koodi 10 selgitus.	

Taotletav protseduur	Lahtri 37 esimese alajaotise kirjeldus	Õiguslik alus	Selgitused ja näited lahtri 37 esimese alajaotise kohta	Võimalikud kombinatsioonid lahtri 37 esimeses alajaotises
63	Käibemaksuvabalt teise liikmesriiki tarnitud kauba reimport ning üheaegne vabasse ringlusse ja vabasse käibesse lubamine.	Liidu tolliseadustiku artiklid 259–262 ja 203–207	Selgitus: Reimport pärast välistöötlemist või ajutist eksporti koos maksuvabastusega. Käibemaksuvabastus ja vajaduse korral aktsiisi peatamine, kuna reimporditud kaubad tarnitakse või viiakse liidusiseselt teise liikmesriiki. Sel juhul tuleb käibemaks ja vajaduse korral aktsiis tasuda sihtliikmesriigis. Selle menetluse kasutamiseks peavad isikud vastama direktiivi 2006/112/EÜ artikli 143 punktis d loetletud nõuetele ja kui see on asjakohane, siis direktiivi 2008/118/EÜ artikli 17 lõike 1 punktis b loetletud nõuetele. Vastavalt käibemaksudirektiivi artikli 143 lõike 1 punktile d võib kaupu importida käibemaksuvabalt üksnes ettevõtja kaudu, kes on registreeritud käibemaksukohustuslasena riigis, kus kaup lubatakse vabasse ringlusse, või kõnealuse riigi maksuesindaja kaudu (esindaja vastavalt liidu tolliseadustiku artiklile 18). Koodikombinatsiooni 6310 selgitus: vt koodi 6110 selgitus. Koodikombinatsioonide 6371 ja 6178 selgitus: vt koodide 6171 ja 6178 selgitus. Eelnenud protseduuri koodi 10 selgitus: vt koodi 10 selgitus.	6310 6321 6323 6371 6378
68	Reimport ja osaline vabasse käibesse lubamine ning üheaegne vabasse ringlusse lubamine ja kauba suunamine muudele ladustamisprotseduuridele kui tolliladustamisprotseduur.	Liidu tolliseadustiku artiklid 259–262 ja 203–207	Näide: töödeldud alkohoolsed joogid reimporditakse ja paigutatakse aktsiisilattu. Kõnealune kood sarnaneb koodiga 45, ainus erinevus on, et kood 68 seondub reimpordiga pärast (ajutist) eksporti, kood 45 aga hõlmab üksnes importi, mitte reimporti. Koodikombinatsiooni 6823 näide: aktsiisikauba reimport ja samaaegne suunamine aktsiisilattu pärast ajutist eksporti toidu- ja joogimessile. Koodikombinatsiooni 6810 selgitus: vt koodi 6110 selgitus. Koodikombinatsioonide 6871 ja 6878 selgitus: vt koodide 6171 ja 6178 selgitus. Eelnenud protseduuri koodi 10 selgitus:	6810 6821 6823 6871 6878

			vt koodi 10 selgitus.	

Üldised märkused esimese numbri 7 kohta	**Kauba tolliladustamisprotseduurile suunamine.**			
Taotletav protseduur	**Lahtri 37 esimese alajaotise kirjeldus**	**Õiguslik alus**	**Selgitused ja näited lahtri 37 esimese alajaotise kohta**	**Võimalikud kombinatsioonid lahtri 37 esimeses alajaotises**
71	Kauba tolliladustamisprotseduurile suunamine.	Liidu tolliseadustiku artiklid 240–242	Selgitus: Kauba tolliladustamisprotseduurile suunamine. See ei välista võimalust suunata kaup üheaegselt näiteks aktsiisi- või käibemaksulattu. Koodikombinatsioonide 7101, 7140, 7142, 7145 selgitus: vt koodide 1001, 1040, 1042 ja 1045 selgitus. Koodikombinatsiooni 7141 selgitus: vt koodi 0141 selgitus.	7100 7101 7110 7121 7123 7140 7141 7142 7145 7151 7153 7154 7171 7178 7191 7192

Üldist	**Allpool loetletud koode ei saa kasutada protseduurikoodi kahe esimese kohana, vaid üksnes eelnenud protseduuri tähistamiseks.**	
00	Kood näitab, et eelnenud protseduuri ei olnud.	
41	Seestöötlemise tolliprotseduur (tagasimaksesüsteem).	Selgitus: seda koodi kasutatakse enne 1. maid 2016 alanud seestöötlemisprotseduuride (tagasimaksesüsteem) lõpetamiseks Tagasimaksesüsteem ei ole liidu tolliseadustiku kohaselt enam võimalik.
54	Seestöötlemine mõnes teises liikmesriigis (ilma kaupa kõnealuses liikmesriigis vabasse ringlusse lubamata).	Selgitus: seda koodi kasutatakse, et registreerida statistilisel eesmärgil liidusisese kaubanduse toimingud. Näide: Kolmandast riigist pärit kaup suunatakse seestöötlemiseks Belgiasse (5100). Pärast seestöötlemist saadetakse kaup Saksamaale vabasse ringlusse lubamiseks (4054) või täiendavaks töötlemiseks (5154).
78	Kauba suunamine II kontrollitüübile vastavasse vabatsooni.	Seda koodi kasutatakse selliste II tüüpi vabatsooni protseduuride lõpetamiseks, mis on seotud enne 1. maid 2016 protseduurile suunatud kaubaga. Kood ei ole liidu tolliseadustiku kohaselt enam vajalik.
91	Kauba suunamine tollikontrolli käigus töötlemiseks.	Seda koodi kasutatakse enne 1. maid 2016 alanud tollikontrolli all töötlemise protseduuride lõpetamiseks. Tollikontrolli all töötlemist liidu tolliseadustiku kohaselt enam ei eksisteeri.
92	Tollikontrolli all töötlemine mõnes teises liikmesriigis (ilma kaupa kõnealuses liikmesriigis vabasse ringlusse lubamata).	Selgitus: seda koodi kasutatakse, et registreerida statistilisel eesmärgil liidusisese kaubanduse toimingud. Näide: Kolmandast riigist pärit kaup töödeldakse tollikontrolli all Belgias (9100). Pärast töötlemist saadetakse kaup Saksamaale vabasse ringlusse lubamiseks (4092) või täiendavaks töötlemiseks (9192).

Lahter 37, teine alajaotis:

Allpool olevas tabelis selgitatakse teatavaid võimalikke liidu koode, mida võib kasutada lahtri 37 teises alajaotises.

Lahtri 37 teises alajaotises on ruumi vaid ühe koodi jaoks. Kui üheaegselt on võimalik kasutada rohkem kui üht koodi, tuleks lahtri 37 teise alajaotisse märkida kõige tähtsam kood, ülejäänud koodid võib aga märkida teistesse lahtritesse, nt lahtrisse 44, olenevalt liikmesriigi väljatöötatud *ad hoc* tehnilistest lahendustest.

Seestöötlemine (IP) (A-kategooria) ***(liidu tolliseadustiku artikkel 256)***			
Protseduur	Õiguslik alus	Kood	
Import			
Seestöötlemisprotseduurile suunatud kaup (ainult käibemaks)	Liidu tolliseadustiku artiklid 256–258 ja liikmesriigi sätted	A04	

Välistöötlemine (OP) (B-kategooria) ***(liidu tolliseadustiku artikkel 259)***			
Protseduur	Õiguslik alus	Kood	
Import			
Töödeldud tooted, mis tuuakse tagasi pärast garantiiremonti	Liidu tolliseadustiku artikkel 260	B02	
Töödeldud tooted, mis tuuakse tagasi pärast garantii alusel asendamist	Liidu tolliseadustiku artikkel 261	B03	

Tollimaksuvabastus (C-kategooria) ***(määrus (EMÜ) nr 1186/2009)***			
	Artikli nr	Kood	Selgitus/näide
Imporditollimaksudest vabastamine			
Väikese väärtusega saadetised	23	C07	Väikese väärtusega saadetised, mis lähetatakse kolmandast riigist otse liidus asuvale saajale Kauba võib deklareerida suuliselt vastavalt liidu tolliseadustiku delegeeritud määruse artiklile 135. Liidu tolliseadustiku delegeeritud määruse artiklis osutatud 142 juhtudel ei ole suuline deklaratsioon aga lubatud ja esitada tuleb standardtollideklaratsioon ning deklaratsiooni tuleks kanda kood C07.
Ühelt üksikisikult teisele üksikisikule saadetavad kaubasaadetised	25	C08	Saadetised, mis ei ole kaubanduslikku laadi, mis saadetakse kolmandast riigist ühelt üksikisikult teisele. Kauba võib deklareerida suuliselt vastavalt liidu tolliseadustiku delegeeritud määruse artiklile 135. Liidu tolliseadustiku delegeeritud määruse artiklis osutatud 142 juhtudel ei ole suuline deklaratsioon aga lubatud ja esitada tuleb standardtollideklaratsioon ning deklaratsiooni tuleks kanda kood C08.
Tootmisvahendid ja muud tegevuse kolmandast riigist liitu üleviimisel imporditavad seadmed	28	C09	Näited: 1. Korea autotootja lõpetas USAs tootmise. ELi turule sisenemiseks ehitab ta tehast Slovakkias, milleks ta kasutab nt presse ja keevitusautomaate, mida eelneva kahe aasta jooksul kasutati USA tehases. 2. USA joogitootja asutas Leedus filiaali. Filiaali jaoks tuuakse seadmed sama USA ettevõtja teisest filiaalist Valgevenes, mis lõpetas tegevuse ja kus seadmeid on tegelikult kasutatud rohkem kui 12 kuud.
Põllumajandusliku tegevuse liidust kolmandasse riiki üleviimisel eksporditavad koduloomad	115	C51	Käesoleval hetkel kasutamata kood
Loomadega nende eksportimise ajal kaasas olev sööt	121	C52	Käesoleval hetkel kasutamata kood

Ajutine import (D-kategooria) *(liidu tolliseadustiku delegeeritud määrus)*			
Protseduur	Liidu tolliseadustiku delegeeritud määruse artikkel	Kood	Selgitus/näide
Kaubaalused	208 ja 209	D01	Kui kaupa veetakse kaubaalustel (transpordivahend), tuleb kaubaalused märkida lahtris 31 pakkeüksuste liigina. Kõnealust koodi võib kasutada tühjade kaubaaluste ajutise impordi puhul. Tavaliselt tuleb **kaubaalused** deklareerida suuliselt (liidu tolliseadustiku delegeeritud määruse artikkel 136) või vastavalt liidu tolliseadustiku delegeeritud määruse artiklitele 139 ja 141.
Konteinerid	210 ja 211	D02	Kui kaupa veetakse konteinerites (transpordivahend), tuleb konteinerid märkida lahtris 31 koos konteineri numbriga. Kõnealust koodi võib kasutada tühjade konteinerite ajutise impordi puhul. Tavaliselt tuleb **konteinerid** deklareerida suuliselt (liidu tolliseadustiku delegeeritud määruse artikkel 136) või vastavalt liidu tolliseadustiku delegeeritud määruse artiklitele 139 ja 141.
Transpordivahend	212	D03	Kui kaupa veetakse transpordivahendis, tuleb transpordivahend sisestada lahtrisse 18, märkides selle registreerimisnumbri.

Protseduur	Liidu tolliseadustiku delegeeritud määruse artikkel	Kood	Selgitus/näide
Pakendid, täis Kombineeritud nomenklatuuri tõlgendamise 5. üldreegel Lisaks eelnevatele sätetele tuleb seal osutatud kauba suhtes kohaldada järgmisi reegleid: a) fotoaparaatide, muusikariistade, relvade, joonestusvahendite vutlarid, juveeltoodete etüid jms pakendid, mis on spetsiaalselt ette nähtud teatud toote või komplekti paigutamiseks, on sobivad pikaajaliseks kasutamiseks ning esitatakse tollile koos tootega, mille jaoks nad on ette nähtud, klassifitseeritakse koos nende toodetega nagu tavaliselt koos müüdavad kaubaartiklid. See reegel ei hõlma pakendeid, mis annavad kaubale kui tervikule tema põhiomadused; b) võttes arvesse 5. reegli punkti a sätteid, klassifitseeritakse kaupu sisaldavad pakkematerjalid ja pakendid (1) koos kaupadega, kui nad on niisugused nagu tavaliselt kasutatakse seda tüüpi kaupade puhul. Seda sätet ei kohaldata niisuguste pakkematerjalide või pakendite suhtes, mis on ilmselt sobivad mitmekordseks kasutamiseks. 1) Terminid „pakkematerjal“ ja „pakendid“ tähendavad välimisi või sisemisi tootepakendeid, hoidikuid, ümbriseid või toestusvahendeid, mis ei ole transportimisel kasutatavad vahendid (nt transportkonteinerid), presentkatted, veoseadeldised või transpordi lisaseadmed. Termin „pakendid“ ei hõlma 5. üldreegli punktis a nimetatud pakendeid.	228	D14	Kui deklarant otsustab lähtuvalt 5. reeglist deklareerida (korduvkasutamiseks sobiva) pakkematerjali ja kauba eraldi, võib seda koodi kasutada üksnes pakkematerjali kui eraldi kauba kohta ajutise impordi tolliprotseduuri puhul. Kauba enda suhtes võib rakendada mis tahes tolliprotseduuri.

Põllumajandustooted *(E-kategooria*)			
Protseduur	Õiguslik alus	Kood	Selgitus/näide
Import			
Ühikuhinna kasutamine teatava rikneva kauba tolliväärtuse määramiseks	Liidu tolliseadustiku artikli 74 lõike 2 punkt c ja liidu tolliseadustiku rakendusmäärus e artikli 142 lõige 6.	E01	
Eksport			
Põllumajandustooted, mille puhul taotletakse toetust ning vajalik on ekspordilitsents (I lisa kaup).	Määruse (EÜ) nr 612/2009 artikli 4 lõige 1 koos põllumajandusturgude ühise korraldusega (määruse (EÜ) nr 1234/2007 artikkel 167)	E51	I lisa kauba ekspordiks toetuse saamise tingimuseks on ekspordilitsentsi esitamine ja toetuse eelkinnitamine.
Põllumajandustooted, mille puhul taotletakse toetust ning ekspordilitsents ei ole vajalik (I lisa kaup)	Määruse (EÜ) nr 612/2009 artikli 4 lõige 1.	E52	Vabastamisreegli tõttu ei eelda I lisa kauba ekspordiks toetuse saamine ekspordilitsentsi esitamist ja toetuse eelkinnitamist.
Põllumajandustooted, mille puhul taotletakse eksporditoetust ja mida eksporditakse väikestes kogustes ning mille puhul ei nõuta ekspordilitsentsi (I lisa kaup).	Määruse (EÜ) nr 612/2009 artikli 4 lõige 1.	E53	vt eespool
Põllumajandustooted, mille puhul taotletakse toetussertifikaadi alusel eksporditoetust (muu kui I lisas nimetatud kaup).	Määruse (EÜ) nr 1234/2007 artikkel 162; määruse (EL) nr 578/2010 artikkel 21.	E61	Muu kui I lisa kauba ekspordiks toetuse taotlemise tingimuseks on toetussertifikaadi esitamine.
Põllumajandustooted, mille puhul taotletakse eksporditoetust kuid toetussertifikaati mitte (muu kui I lisas nimetatud kaup).	Määruse (EL) nr 578/2010 artikli 42 lõige 2 ja artikkel 43.	E62	Vabastamisreegli tõttu ei eelda muu kui I lisa kauba ekspordiks toetuse taotlemine toetuse sertifikaadi esitamist (mitte väikeste kaubakoguste eksport, millele osutab määruse (EÜ) nr 1043/2005 IV peatükk).
Põllumajandustooted, mille puhul taotletakse toetust ning toetuse sertifikaat ei ole vajalik, sest kohaldatakse väikeeksportija reeglit (muu kui I lisa kaup)	Määruse (EL) nr 578/2010 artikli 42 lõige 1.	E63	Muu kui I lisa kauba ekspordiks toetuse taotlemine ei olene toetuse sertifikaadi esitamisest, sest põllumajandustooted eksporditakse väikeses koguses.

Muu (*F-kategooria*)			
Protseduur	Õiguslik alus	Kood	Selgitus/näide
Import			
Tagasisaadetud kauba imporditollimaksuvabastus (liidu tolliseadustiku artikkel 203)		F01	Üksnes imporditollimaksu vabastus. Riiklikke makse kohaldatakse.
Tagasisaadetud kauba imporditollimaksuvabastus (liidu tolliseadustiku delegeeritud määruse artikliga 159 ettenähtud erilised asjaolud, 1: põllumajandustooted)		F02	Üksnes imporditollimaksu vabastus. Riiklikke makse kohaldatakse.
Tagasisaadetud kauba imporditollimaksuvabastus (liidu tolliseadustiku delegeeritud määruse artikliga 158 ettenähtud erilised asjaolud, 2: parandamine või seisundi taastamine)		F03	Üksnes imporditollimaksu vabastus. Riiklikke makse kohaldatakse.
Ürituste korraldamiseks või müügiks ettenähtud ajutise impordiga hõlmatud kauba vabasse ringlusesse lubamine, mille puhul kohaldatakse vabasse ringlusesse lubamise deklaratsiooni heakskiitmise ajal kehtivaid arvutamise elemente		F41	
Eksport			
Varumine		F61	Käibemaksudirektiivi artikli 15 lõiked 4 ja 7. Kohaldatakse määruse (EÜ) nr 1917/2000 artikli 24 punkti a, lahtri 37 teist alajaotist kasutatakse aga statistika otstarbel.

Protseduur	Õiguslik alus	Kood	Selgitus/näide
Toetuse tingimustele vastava kauba varumine	Määruse (EÜ) nr 612/2009 artikkel 33 ja artikli 4 lõike 1 teise lõigu teine taane	F62	Kõnealust protseduuri saab käsitada ekspordina liidu tolliterritooriumilt. Ekspordi- ega toetuse sertifikaat ei ole vajalik.
Suunamine pardavarulattu (komisjoni määruse (EÜ) nr 612/2009 artiklid 37–40)	Määruse (EÜ) nr 612/2009 artikkel 37–40 ja artikli 4 lõike 1 teise lõigu teine taane	F63	Kõnealust protseduuri saab käsitada ekspordina liidu tolliterritooriumilt. Ekspordi- ega toetuse sertifikaat ei ole vajalik.

Lahter 38: Netomass (kg)

Ühtse haldusdokumendi suunistes antakse üksikasjalikum teave üleminekuperioodi delegeeritud määruse 9. lisa liidetes C1 ja D1 sisalduvate teatavate sätete ja koodide kohta. Täielik tekst on esitatud üleminekuperioodi delegeeritud määruse 9. lisa liidetes C1 ja D1.

38 Netomass (kg)

Lahtri 38 täitmine on üldiselt kohustuslik kõikide protseduuride puhul.

Märkida vastavas lahtris 31 kirjeldatud kauba netomass kilogrammides. Netomass on kauba mass ilma pakendita. Transiidi korral tuleb lahter 38 täita ainult juhul, kui see on liidu õigusaktidega ette nähtud.

Vabasse ringlusse lubamise puhul ei ole netomassi vaja märkida imporditollimaksuvabastusega kauba puhul, välja arvatud juhul, kui tolliasutused peavad seda vajalikuks asjaomaste kaupade vabasse ringlusse lubamist reguleerivate sätete kohaldamise eesmärgil.

„Pakend“ tähendab materjale ja osi, mida pakendamisel kasutatakse, et katta, mahutada ja kaitsta tooteid või aineid veo käigus[1]. Lahtri 31 mitmesugused pakkeüksused, mille kaalu ei arvata netomassi hulka (sest pakendit kasutatakse üksnes veol), on loetletud üleminekuperioodi delegeeritud määruse 9. lisa liites D1. Termin „pakkeüksus“ hõlmab kõiki kasutatavaid tooteid, eelkõige kaupa katvaid väliseid või sisemisi hoidikuid; hoidikuid, millesse kaup rullitakse, mähitakse või kinnitatakse; mahuteid (v.a rahvusvahelistes konventsioonides määratletud mahutid) ja anumaid. Termin ei hõlma transpordivahendit ja transpordiseadmeid, nt kaubaalused ja kaubakonteinerid.

Näide:
Äriühing impordib 1 000 pudelit veini. Iga pudel kaalub 1,25 kg ja igas pudelis olev vein kaalub 0,75 kg. Lahtrisse 38 tuleb märkida arv 750 (mitte ühikuväärtus).

1 [1] UN/ECE soovitus nr 21

Lahter 42: Kaubaartikli hind

Ühtse haldusdokumendi suunistes antakse üksikasjalikum teave üleminekuperioodi delegeeritud määruse 9. lisa liidetes C1 ja D1 sisalduvate teatavate sätete ja koodide kohta. Täielik tekst on esitatud üleminekuperioodi delegeeritud määruse 9. lisa liidetes C1 ja D1.

42 Kaubaartikli hind

Lahtri 42 täitmine on kohustuslik järgmiste protseduuride puhul:

kauba vabasse ringlusse või lõppkasutusse lubamine;
suunamine muule eriprotseduurile kui transiit, nt seestöötlemine või ajutine import.

„Kaubaartikli hind“ tähendab kaubaarvel märgitud hinna osa, mis seondub asjaomase kaubanimetusega. Kui kasutatakse lahtri 22 teist alajaotist, on tegemist lahtrisse 22 kantud kaubaarvel märgitud hinna selle osaga, mis on seotud kaubanimetusega vastavalt tarnetingimustele. Lahtrisse 42 märgitud hindade summa kõikide tollideklaratsiooniga hõlmatud kaupade kohta peab võrduma lahtri 22 teise alajaotisse märgitud kogusummaga.

Kaubaartikli hind tuleb märkida lahtri 22 esimeses alajaotises osutatud vääringus ning selle võib esitada sajandiku täpsusega. Kui lahtri 22 teist alajaotist ei kasutata, tuleb lahter 42 täita samal meetodil.

NÄITED

Arvutuse liik	**Kaubanimetused**	**Kaubaarvel märgitud hind**	**Lahtri 22 täitmine**	**Lahtri 42 täitmine**
Kauba vabaks ringluseks deklareerimine. Tarnetingimus EXW.	3	2500,50 USD (kaubanimetus 1) 1000,00 USD (kaubanimetus 2) 1500,00 USD (kaubanimetus 3) **5000,50 USD** (kokku)	5000,50 USD	2500,50 (kaubanimetus 1) 1000,00 (kaubanimetus 2) 1500,00 (kaubanimetus 3)
Kauba vabaks ringluseks deklareerimine pärast välistöötlemist. Tarnetingimus EXW.	1	1000,50 USD (töötlemishind) 980,00 USD (lisatud ELi-välise materjali hind) **1980,50 USD** (kokku)	1980,50 USD	1980,50

Kui arve sisaldab rohkem kui üht kaubanimetust ja kaubaarvel märgitud summa hõlmab ka lisakulusid, mis seonduvad kõikide kaubanimetustega ja on kaubaarvel eraldi märgitud, tuleb kõnealused lisakulud jagada kõikide kaubanimetuste vahel (veokulud jagada massi või mahuga, kindlustuskulud hinnaga jne).

Arvutuse liik	**Kaubanimetused**	**Kaubaarvel märgitud hind**	**Lahtri 22 täitmine**	**Lahtri 42 täitmine**
Kauba seestöötlemiseks deklareerimine. Tarnetingimus FOB (lisakulud	3	1250,00 GBP (kaubanimetus 1–10 kg) 860,00 GBP (kaubanimetus 2–20 kg)	5650,00 GBP	1340,00 (kaubanimetus 1) 1040,00 (kaubanimetus 2)

arvutatakse eraldi).		3000,00 GBP (kaubanimetus 3–30 kg) 540,00 GBP (veokulud 60 kg) **5650,00 GBP** (kokku)		3270,00 (kaubanimetus 3) **Veokulude** arvutus on proportsionaalne kaubanimetuste 1, 2 ja 3 massiga (1:2:3), nt 1/6 x 540 = 90 (kaubanimetus 1) 2/6 x 540 = 180 (kaubanimetus 2) 3/6 x 540 = 270 (kaubanimetus 3)
Kauba vabaks ringluseks deklareerimine. Tarnetingimus DDU.	2	2000,00 USD (kaubanimetus 1–100 kg) 1000,00 USD (kaubanimetus 2–50 kg) 50,00 USD (kindlustuskulud) 500,00 USD (veokulud 150 kg) **3550 USD** (kokku)	3550,00 USD	2366,67 (kaubanimetus 1) (2000+333,333+33,333) 1183,33 (kaubanimetus 1) (1000+16,667+166,667) **Veokulude** arvutus massi suhtes on proportsionaalne kaubanimetuste 1 ja 2 massiga (1:2). Näide Kaubanimetus 1: 100/150 x 500 = 333,333 Kaubanimetus 2: 50/150 x 500 = 166,667 **Kindlustuskulude** arvutus hinna suhtes on proportsionaalne kaubanimetuste 1 ja 2 hinnaga (1:2). Näide Kaubanimetus 1: 2000/3000 x 50 = 33,333 Kaubanimetus 2: 1000/3000 x 500 = 16 667
Kauba vabaks ringluseks deklareerimine. Tarnetingimus DDP.	2	3000,00 EUR (kaubanimetus 1–100 kg) 60,00 EUR (kaubanimetuse 1 tollimaks) 1800,00 EUR (kaubanimetus 2–50 kg) 27,00 EUR (kaubanimetuse 2 tollimaks)	**5435,00 EUR**	3423,333 (kaubanimetus 1) (3000+60+30+333,333) 2011,67 (kaubanimetus 2) (2000+27+18+166,667) **Veokulude** arvutus massi suhtes on

		48,00 EUR (kindlustuskulud) 500,00 EUR (veokulud 150kg) **5435,00 EUR** (kokku)		proportsionaalne kaubanimetuste 1 ja 2 massiga (1:2). Näide Kaubanimetus 1: 100/150 x 500 = 333,333 Kaubanimetus 2: 50/150 x 500 = 166,667 **Kindlustuskulude** arvutus hinna suhtes on proportsionaalne kaubanimetuste 1 ja 2 hinnaga (1:2). Näide Kaubanimetus 1: 3000/4800 x 48 = 30 Kaubanimetus 2: 1800/ 4800 x 48 = 18

Lahter 44: Lisateave/esitatud dokumendid/sertifikaadid ja load

Ühtse haldusdokumendi suunistes antakse üksikasjalikum teave üleminekuperioodi delegeeritud määruse 9. lisa liidetes C1 ja D1 sisalduvate teatavate sätete ja koodide kohta. Täielik tekst on esitatud üleminekuperioodi delegeeritud määruse 9. lisa liidetes C1 ja D1.

Lahtri 44 täitmine on kohustuslik kõikide tolliprotseduuride liikide puhul:

1. eksport;
2. reeksport pärast seestöötlemist, ajutine import;
3. reeksport pärast tolliladustamist;
4. välistöötlemine;
5. transiit;
6. liidu kauba tollistaatus;
7. kauba vabasse ringlusse ja lõppkasutusse lubamine;
8. seestöötlemine, ajutine import;
9. tollilattu suunamine.

Asjaomaseid liidu koode kasutades tuleb sisestada kohaldatavate konkreetsete eeskirjadega nõutavad andmed ning viited koos deklaratsiooniga esitatavatele dokumentidele, sh kontrolleksemplaride T5 järjekorranumbrid.

Alajaotist „L.T. kood“ (lisateabe kood) ei tohi kasutada.
Kui kauba tolliladustamisele suunamise deklaratsioon või reekspordi deklaratsioon, millega tolliladustamisprotseduur lõpetatakse, esitatakse muule tolliasutusele kui järelevalveasutus, tuleb märkida järelevalveasutuse nimi ja täielik aadress.

Nendes liikmesriikides koostatud deklaratsioonides, kus euro kasutuselevõtu üleminekuperioodil on ettevõtjatel valikuvõimalus kasutada tollideklaratsiooni vääringuna eurot, tuleb kõnealusesse lahtrisse märkida kasutatav vääring (omavääring või euro), kasutades eelistatavalt alumises paremas nurgas olevat alajaotist. Liikmesriigid võivad ette näha, et kõnealune näitaja tuleb lahtrisse 44 märkida üksnes esimese kaubanimetuse kohta, mida deklaratsioon hõlmab. Sel juhul loetakse, et vääring kehtib kõikide deklaratsiooniga hõlmatud kaubanimetuste kohta. Vääring esitatakse kolmetähelise ISO-koodina (ISO 4217). *Näide:* Läti latt – LVL.

Lahtrit 44 kasutatakse deklaratsiooniga kaasnevate dokumentide, sertifikaatide ja lubadega seotud teabe, samuti kauba veoga seotud lisateabe näitamiseks. Seega sisaldab lahter 44 järgmist teavet:

1) täiendav tolliteave;
2) dokumendid, sertifikaadid ja load, mis on ette nähtud liidu õigusaktidega (nt tollialased õigusnormid, nagu liidu tolliseadustiku rakendusmääruse artikkel 145; nõukogu 5. mai 2009. aasta määruse (EÜ) nr 428/2009 (millega kehtestatakse ühenduse kord kahesuguse kasutusega kaupade ekspordi, edasitoimetamise, vahendamise ja transiidi kontrollimiseks) artikkel 9 ning komisjoni määruse (EÜ) nr 612/2009 artikli 4 lõike 1 esimene lõik seoses eksporditoetusega põllumajandustoodete ekspordisertifikaadiga) või riigi õigusaktidega.

Kõnealuse teabe tähistamiseks kasutatavad koodid on loetletud üleminekuperioodi delegeeritud määruse 9. lisa liites D1. Peale lahtri 44 võib mõningaid nendest koodidest kasutada ka ühtse haldusdokumendi teistes lahtrites (vt nt lahtri 14 suuniseid).

1. Lisateave
Täiendav tolliteave sisestatakse viiekohalise koodina. Kood järgneb lisateabele, välja arvatud juhul, kui liidu õigusaktide kohaselt tuleb koodi kasutada teksti asemel.

Liikmesriigid võivad lisateabe jaoks ette näha teistsuguse struktuuriga riiklikud koodid.

2. Esitatud dokumendid, sertifikaadid ja load

Deklaratsiooniga koos esitatud dokumendid, sertifikaadid ning liidu või rahvusvahelised load või muud viited tuleb märkida neljakohalise tähtnumbrilise koodina, millele järgneb kas identifitseerimisnumber või muu äratuntav viide. Dokumentide, sertifikaatide ja lubade loetelu koos nendele vastavate koodidega sisaldub TARICi andmebaasis.

Näide 1*:* Koos deklaratsiooniga esitatakse *pro forma* arve nr 950445/06 kuupäevaga 1.5.2016. Lahtrisse 44 tuleks *pro forma* arve sertifikaadi kohta märkida järgmine TARIC-kood, millele järgneb asjakohane teave: N325 950445/06 01.05.2016.

Riiklike sertifikaatide koodid võidakse avaldada liikmesriikide TARICi andmebaasides.

Ka teave sooduspäritolu käsitleva dokumendi kohta tuleb esitada lahtris 44. Kui dumpinguvastane meede on suunatud konkreetsele tootjale, tuleks see märkida koodiga lahtris 33 ja teabega lahtris 44 dokumendi kohta, mis võib sisaldada teavet tootja kohta. Importija on kohustatud kontrollima kauba päritolu ja/või tootjat (GSP; veodokumendi, nt CMR-saatekirja või muu dokumendi alusel) ning kontrollima, et kaup oleks sama, mis osutatud arvel.

Kogu teave kauba koodide suhtes kohaldatavate tariifsete ja mittetariifsete meetmete kohta on avaldatud EÜ DG TAXUD TARICi veebilehel http://ec.europa.eu/taxation_customs/dds2/taric/taric_consultation.jsp?Lang=en&SimDate=20160422.

Näide 2: Seoses koodile 2918 14 00 00 vastava kauba impordiga Hiinast 02.02.2013 on lõplikust dumpinguvastasest tollimaksust vabastamiseks või kõnealuse maksu vähendamiseks vajalikud täiendavad dokumendid. Mõnikord tuleb täita ka muid tingimusi, nt tootja otsemüük.

Toote importija peaks maksma tollimaksu ja lõpliku dumpinguvastase tollimaksu vastavalt määrusele (EL) nr 2015/82[1] ning ühtse haldusdokumendi lahtrisse 33 tuleb märkida dumpinguvastase meetme täiendav TARIC-kood.

Kui importija saab esitada faktuurarve kohustuste piires, millel on TARIC-kood D005, ja imporditud toote tootja on äriühing, millele osutatakse täiendava koodi A874 kirjelduses, vabastatakse importija lõplikust dumpinguvastasest tollimaksust.

Käesolevas näites tuleb lahtrisse 44 „Lisateave/esitatud dokumendid, sertifikaadid ja load“ märkida järgmine teave:

1. dokumendi/sertifikaadi/loa TARIC-kood, näiteks D005 „Faktuurarve kohustuste piires“;
2. esitatud dokumendi identifitseerimisnumber või muu äratuntav viide, mis võib mõne dokumendi puhul olla ainulaadne.

Koos deklaratsiooniga esitatavad riiklikud dokumendid, sertifikaadid ja load tuleb märkida neljakohalise koodina, mis algab numbriga (nt 2123, 34d5) ja millele võib järgneda kas identifitseerimisnumber või muu äratuntav viide. Selle koodi neli märki määratakse kindlaks vastava liikmesriigi nomenklatuuri põhjal.

Liikmesriikide ametiasutused võivad kauba importimisel nõuda muude riiklike sertifikaatide või lubade esitamist.

Sõltuvalt kehtivatest siseriiklikest sätetest võib mõni liikmesriik nõuda, et lahtrisse 44 tuleb märkida haldusviitenumber (HVN), mis on määratud aktsiisi peatamise korra alusel aktsiisikauba liikumiseks.

[1] Komisjoni 21. jaanuari 2015. aasta rakendusmäärus (EL) 2015/82, millega kehtestatakse pärast määruse (EÜ) nr 1225/2009 artikli 11 lõike 2 kohast aegumise läbivaatamist ja määruse (EÜ) nr 1225/2009 artikli 11 lõike 3 kohaseid osalisi vahepealseid läbivaatamisi lõplik dumpinguvastane tollimaks Hiina Rahvavabariigist pärit sidrunhappe impordi suhtes.

Näide 3: Liikmesriikide õigusaktide kohaselt tuleb teatavate kombineeritud nomenklatuuri 73. grupi toodete importimisel esitada kahesuguse kasutusega kaupade impordilitsents.

Riikliku sertifikaadi „Kahesuguse kasutusega kaupade impordilitsents“ (0918) kood tuleb märkida ühtse haldusdokumendi lahtrisse 44. Teatavaid kaupu ei ole lubatud ilma kõnealuse sertifikaadita importida.

Näide 4:

Kui impordi järel kaubad tarnitakse või viiakse liidusiseselt teise liikmesriiki ja impordilt käibemaksu ei maksta, kuulub käibemaks tasumisele lõppsihtkohaks olevas liikmesriigis.

Selle protseduuri kasutamiseks peab lahtris 44 TARICi koodile Y040 järgnema importija käibemaksukohustuslasena registreerimise number ja TARICi koodile Y041 lõppsihtkohaks oleva liikmesriigi tarbija käibemaksukohustuslasena registreerimise number. Kui see on vajalik tõendamaks, et imporditud kaubad kavatsetakse vedada või lähetada impordiliikmesriigist teise liikmesriiki, järgneb TARICi koodile Y044 veolepingu viitenumber.

Lahter 46: Statistiline väärtus

Ühtse haldusdokumendi suunistes antakse üksikasjalikum teave üleminekuperioodi delegeeritud määruse 9. lisa liidetes C1 ja D1 sisalduvate teatavate sätete ja koodide kohta. Täielik tekst on esitatud üleminekuperioodi delegeeritud määruse 9. lisa liidetes C1 ja D1.

46 Statistiline väärtus

Märkida liikmesriigi vääringus väljendatud statistiline väärtus, kui impordi- või ekspordiformaalsused on täidetud vastavalt kehtivatele liidu sätetele. Kui lahtrisse 44 on märgitud vääringukood, tuleb statistilist väärtust väljendada lahtris 44 osutatud vääringus. Statistiline väärtus märgitakse täisarvuna ilma komakohtadeta.

Lahtri 46 täitmine on kohustuslik järgmiste protseduuride puhul:

1. eksport/lähetamine;
2. reeksport pärast muud eriprotseduuri kui transiit, nt seestöötlemine või ajutine import;
3. välistöötlemine;
4. kauba vabasse ringlusse, lõppkasutusse lubamine;
5. suunamine muule eriprotseduurile kui transiit, nt seestöötlemine või ajutine import.

Lahtri 46 täitmine ei ole liikmesriikidele kohustuslik järgmiste protseduuride puhul:

1. reeksport pärast tolliladustamist;
2. tollilattu suunamine.

Selgitused

1. STATISTILINE VÄÄRTUS – EKSPORT

Üldreegel

„Statistiline väärtus“ tähendab kauba väärtust ajal ja kohas, mil ja kus kaup lahkub eksportiva liikmesriigi territooriumilt.

Kaupade väärtus

Statistiline väärtus põhineb kauba väärtusel, s.t:

- müügi või ostu korral põhineb statistiline väärtus kaubaarvel märgitud summal;
- muudel juhtudel põhineb statistiline väärtus summal, mis oleks märgitud kaubaarvel, kui kaup oleks müüdud või ostetud.

Muud kulud

Statistiline väärtus ei tohi sisaldada eksportimisel kohaldatavaid makse, käibemaksu, aktsiisi, lõive, eksporditoetust ega muid samasuguse mõjuga makse. Statistiline väärtus peab sisaldama üksnes lisakulusid, näiteks veo- ja kindlustuskulud, mis on seotud teekonna selle osaga, mis jääb eksportiva liikmesriigi statistilisele territooriumile (vt näide 1.1.1). Kui veo- ja/või kindlustuskulud ei ole teada, võib kasutada hinnangulist kulu, lähtudes seda liiki teenuste tavalisest hinnast (arvestades eelkõige erinevaid transpordiliike, kui need on teada).

„Muud kulud“ väljaspool eksportivat liikmesriiki

Kui lisakulud hõlmavad teekonda, mis ületab eksportiva liikmesriigi piiri, tuleb need jagada nt kilomeetrite alusel.

„Muud kulud“, mis on seotud rohkem kui ühe ekspordideklaratsioonil esitatud kaubanimetusega

Kui lisakulud on seotud ekspordideklaratsioonil esitatud mitme kaubanimetusega, tuleb arvutada iga kaubanimetusega seotud lisakulud proportsionaalsel alusel, nt kilogrammide või mahu alusel (vt näide 1.2.1).

Statistiline väärtus töötlemise korral

Töötlemistoimingutele suunatava kauba statistiline väärtus tuleb kindlaks määrata samamoodi nagu juhul, kui kaup oleks täielikult toodetud töötlemisriigis.

Valuuta konverteerimine

Statistiline väärtus tuleb märkida riigi omavääringus. Muus vääringus (nt kaubaarve vääringus) esitatud summad tuleb konverteerida. Olenevalt riiklikest sätetest võib konverteerimiseks kasutada kas ekspordi ajal kehtivat ametlikku (riiklikku) vahetuskurssi või liidu tolliseadustiku rakendusmääruse artiklis 146 osutatud vahetuskurssi (vt näide 1.3.1).

1.1. Tarnetingimus EXW „A“ (kaubaarvel märgitud summa ei sisalda veokulusid)

$sv=ia+fc^{AB}$

1.1.1 Näide

Tarnetingimuse EXW tõttu tuleb arvutada veokulud eksportiva liikmesriigi piirini, sest need peavad sisalduma statistilises väärtuses:

Kaubaarvel märgitud summa =	2 000 EUR
Veokulud + kindlustus [A kuni B] =	1 000 EUR
Statistiline väärtus =	3 000 EUR

Märkus: **A** = lähtekoht; **B** = eksportiva liikmesriigi piir; **C** = sihtkoht; **sv** = statistiline väärtus; **ia** = kaubaarvel märgitud summa; $\mathbf{fc^{AB}}$ = veokulud (lisakulud, nt veo- ja kindlustuskulud) laadimiskohast eksportiva liikmesriigi piirini.

1.2. **Tarnetingimus CIF „D“** (kaubaarvel märgitud summa sisaldab veokulusid lähtekohast kohani D)

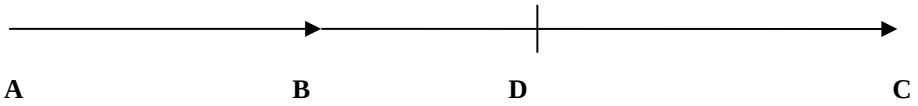

sv=ia-fc^{BD}

1.2.1. Näide

- D asub väljaspool eksportivat liikmesriiki. Seega tuleb statistilisest väärtusest välja jätta kulud piirist B kohani D.
- Ekspordideklaratsioonil on kaks kaubanimetust. Seega tuleb veokulud jagada proportsionaalselt kahe kaubanimetuse vahel.

Kahe kaubanimetuse kaubaarvel märgitud summa on:

Kaubanimetus 1 (0,75 m^3) 3 450 EUR

Kaubanimetus 2 (2 m^3) 2 780,20 EUR

Vahemaa kokku = 1 200 km
(vahemaa A->B = 1 000 km ja vahemaa B->D = 200 km)

Veokulud kokku A->D = 1 200,00 EUR

Proportsionaalsed veokulud B->D = 200,00 EUR kahe kaubanimetuse kohta

Lahter 46 tuleks täita järgmiselt:

Kaubanimetus 1 **3 396** (3 450-54)

Kaubanimetus 2 **2 634** (2 780,20-146≅2 634)

Kaubanimetuse 1 ja 2 veokulude suhe mahu alusel on 8:3.

Selgitav märkus: **A** = lähtekoht; **B** = eksportiva liikmesriigi piir; **C** = sihtkoht; **D** = kokkulepitud tarnekoht; **sv** = statistiline väärtus, **ia** = kaubaarvel märgitud summa; **fc^{BD}** = veokulud (lisakulud, nt veo- ja kindlustuskulud) eksportiva liikmesriigi piirist kohani D.

1.3. Tarnetingimus DDU „C“ (kaubaarvel märgitud summa sisaldab veokulusid lähtekohast sihtkohani)

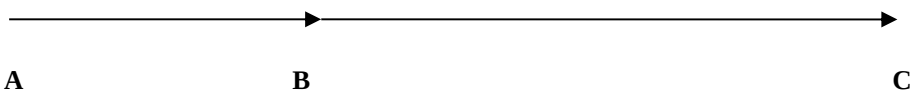

sv=ia-fc^{BC}

1.3.1. Näide

- C asub väljaspool eksportivat liikmesriiki. Seega tuleb statistilisest väärtusest välja jätta kulud piirist kohani C.
- Eksportiv liikmesriik on Slovakkia. Kaubaarvel märgitud summa on omavääringus ja tuleb seega konverteerida.

Ühe kaubanimetuse kaubaarvel märgitud summa: 5 600,00 USD

Arvutuslikud veokulud eksportiva liikmesriigi piirist kohani C: 1 200,00 USD

Ametlik riiklik vahetuskurss: 1 USD = 29,633 CZK (Tšehhi kroon)

	USD	Ümberarvestuskurss	SKK
Kaubaarvel märgitud summa	5600,00	29,633	165 944,80
Kaubavedu	-1200,00	29,633	-35 559,60
			130 385,20

Lahter 46 tuleks täita järgmiselt: 130385.

Selgitav märkus: **A** = lähtekoht; **B** = eksportiva liikmesriigi piir; **C** = sihtkoht; **sv** = statistiline väärtus; **ia** = kaubaarvel märgitud summa; $\mathbf{fc}^{\mathbf{BC}}$ = veokulud (lisakulud, nt veo- ja kindlustuskulud) eksportiva liikmesriigi piirist sihtkohani.

2. STATISTILINE VÄÄRTUS – IMPORT

Üldreegel

„Statistiline väärtus“ tähendab kauba väärtust ajal ja kohas, mil ja kus kaup saabub importiva liikmesriigi territooriumile.

Kaupade väärtus

Statistiline väärtus põhineb kauba väärtusel, s.t:

- kauba tolliväärtus, kui see on kindlaks määratud vastavalt liidu tolliseadustiku II jaotise 3. peatükile „KAUBA TOLLIVÄÄRTUS“;

muul juhul:

- müügi või ostu korral põhineb statistiline väärtus kaubaarvel märgitud summal;
- muudel juhtudel põhineb statistiline väärtus summal, mis oleks märgitud kaubaarvel, kui kaup oleks müüdud või ostetud.

Muud kulud

Statistiline väärtus ei tohi sisaldada importimisel kohaldatavaid makse, nt tollimaksu, käibemaksu, aktsiisi, lõive ega muid samasuguse mõjuga makse. Statistiline väärtus peab sisaldama üksnes lisakulusid, näiteks veo- ja kindlustuskulud, mis on seotud teekonna selle osaga, mis kauba impordi puhul jääb väljapoole importiva liikmesriigi statistilist territooriumi.

Muud tolliväärtusega seotud kulud

Lisakulud, mis kantakse kuni importiva liikmesriigi piirini, tuleb lisada tolliväärtusele ELi piiril. Kui tolliväärtus sisaldab lisakulusid teekonna lõigu eest, mis jääb importivasse liikmesriiki, ei tohi seda osa kuludest statistilise väärtuse hulka arvata. Kõik „muud kulud“ tuleb nende olemasolul jagada nt kilomeetrite alusel.

„Muud kulud“, mis on seotud rohkem kui ühe impordideklaratsioonil esitatud kaubanimetusega

Kui lisakulud (nt veo- ja kindlustuskulud) on seotud impordideklaratsioonil esitatud mitme kaubanimetusega, tuleb arvutada iga kaubanimetusega seotud lisakulud proportsionaalsel alusel, nt kilogrammi või mahu alusel.

Statistiline väärtus töötlemise korral

Töötlemistoimingutele (eelkõige välistöötlemise alusel reimpordile) suunatava kauba statistiline väärtus tuleb kindlaks määrata samamoodi, nagu kaup oleks täielikult toodetud töötlemisriigis.

Valuuta konverteerimine

Statistiline väärtus tuleb märkida riigi omavääringus. Muus vääringus (nt kaubaarve vääringus) väljendatud väärtused tuleb konverteerida, kasutades tolliväärtuse arvutamisel kasutatud vahetuskurssi. Kui tolliväärtus ei ole kindlaks määratud, võib konverteerimiseks – olenevalt riiklikest sätetest – kasutada kas impordi ajal kehtivat ametlikku (riiklikku) vahetuskurssi või liidu tolliseadustiku rakendusmääruse artiklis 146 osutatud vahetuskurssi.

Näide statistilise väärtuse kohta, mis EI põhine tolliväärtusel

2.1. **Tarnetingimus EXW „A“** (kaubaarvel märgitud summa ei sisalda veokulusid)

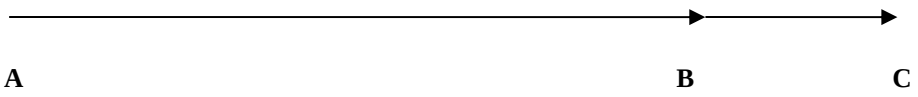

$sv=ia+fc^{AB}$

Selgitav märkus: **A** = lähtekoht; **B** = importiva liikmesriigi piir; **C** = sihtkoht, **sv** = statistiline väärtus; **ia** = kaubaarvel märgitud summa; $\mathbf{fc^{AB}}$ = veokulud (lisakulud, nt veo- ja kindlustuskulud) lähtekohast importiva liikmesriigi piirini.

2.1.1. Näide

- Tarnetingimuse EXW tõttu peab statistiline väärtus sisaldama veokulusid importiva liikmesriigi piirini.
- Importiva liikmesriigi vääring on euro. Kaubaarvel märgitud summa on omavääringus ja tuleb seega konverteerida.

Ühe kaubanimetuse kaubaarvel märgitud summa: 6 000,00 USD

Arvutuslikud veo- ja kindlustuskulud importiva liikmesriigi piirini = 2 000,00 USD

	USD	Ümberarvestuskurss	EUR
Kaubaarvel märgitud summa	6 000,00	1,233	4 866,18
Kaubavedu	2 000,00	1,233	1 622,06
			6 488,24

Lahter 46 tuleks täita järgmiselt: 6488

2.1.2. Näide

Reimport pärast välistöötlemist (parandamist).

- Ajutiselt eksporditud kauba, nt masina statistiline väärtus 30 000,00 EUR
- + parandamiskulud 1 000,00 EUR
- + veokulud: veo- ja kindlustuskulud[2] 100,00 EUR

Lahter 46 tuleks täita järgmiselt:

Kaubanimetus 1 **31100**

[2]Veokulud väljaspool importiva liikmesriigi statistilist territooriumi (eksportiva liikmesriigi piirist kuni töötlemiskohani ja sealt importiva liikmesriigi piirini).

Käesoleval juhul võrdub tolliväärtus parandamiskuludega vastavalt liidu tolliseadustiku artikli 86 lõikele 5, kuid statistiline väärtus on kauba väärtus koos parandamis-, veo- ja kindlustuskuludega vastavalt komisjoni määruse 1917/2000 artikli 9 lõigetele 3 ja 4.

Näide statistilisest väärtusest, mis põhineb tolliväärtusel

2.2. **Tarnetingimus EXW „A“** (kaubaarvel märgitud summa ei sisalda veokulusid)

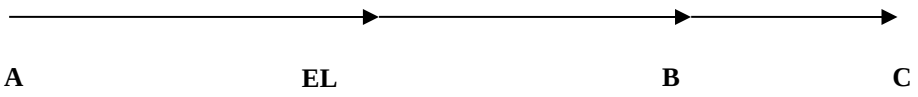

$sv=cv + fc^{EL\ B}$

Selgitav märkus: **A** = lähtekoht; **EL** = liidu piir; **B** = importiva liikmesriigi piir; **C** = sihtkoht; **sv** = statistiline väärtus; **cv** = tolliväärtus; $fc^{EL\ B}$ = veokulud (lisakulud, nt veo- ja kindlustuskulud) liitu sisenemise kohast liikmesriikide piirini.

2.2.1. Näide

- Ühe kaubanimetuse kaubaarvel märgitud summa = 3 200,00 EUR
- Vahendustasud (välja arvatud ostmisega seotud vahendustasud) = 240,00 EUR
- Veokulud kokku A->D = 2 000,00 EUR

Vahemaa kokku = 2 000 km

(vahemaa A->EL = 1 000 km, vahemaa EL->B = 500 km, vahemaa B->D = 500 km)

Proportsionaalsed veokulud A->EL = 1 000,00 EUR(*)

Proportsionaalsed veokulud EL->B = 500,00 EUR

Tolliväärtus:

Kaubanimetus 1: = 4440 EUR (3200 EUR + 240 EUR + 1000 EUR)

Lahter 46 tuleks täita järgmiselt:

Kaubanimetus 1 **4940 (= tolliväärtus: 4440,00 EUR + veokulud EL->B: 500,00 EUR)**

2.2.2. **Tarnetingimus FOB „D“** (kaubaarvel märgitud summa sisaldab veokulusid lähtekohast kohani D)

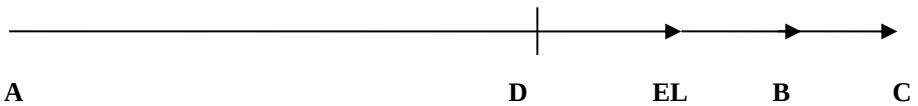

$sv=ia + fc^{D-EL} + fc^{EL-B}$

Kahe kaubanimetuse kaubaarvel märgitud summa:

- Kaubanimetus 1 (50 kg) 1 200,00 EUR
- Kaubanimetus 2 (100 kg) 13 500,00
- Kindlustus Kaubanimetus 1 200,00 EUR
- Kindlustus Kaubanimetus 2 400,00 EUR
- Pakkimiskulu, mis ei sisaldu makstud hinnas: kaubanimetus 1: 50,00 EUR ja kaubanimetus 2: 89,00 EUR
- Vahendustasu, mis ei sisaldu makstud hinnas: kaubanimetus 2: 800 EUR
- Kokku 16 239,00 EUR

- Veokulud (D-EL) kohast D liidu piirini: kaubanimetus 1: 100,00 EUR ja kaubanimetus 2: 200,00 EUR
- Veokulud (EL-B) liidu piirist liikmesriigi piirini:
  kaubanimetus 1: 50,00 EUR ja kaubanimetus 2: 100,00 EUR

Tolliväärtus:

Kaubanimetus 1:	1 550 (1 200 + 200 + 50 + 100)
Kaubanimetus 2:	14 989 (13 500 + 400 + 89 + 800 + 200)

Lahter 46 tuleks täita järgmiselt:

Kaubanimetus 1	**1600** (tolliväärtus + 50)
Kaubanimetus 2	**15089** (tolliväärtus + 100)

Selgitav märkus: **A** = lähtekoht; **EL** = liidu piir; **B** = importiva liikmesriigi piir; **C** = sihtkoht; **D** = kokkulepitud tarnekoht; **sv** = statistiline väärtus; **ia** = kaubaarvel märgitud summa; $\mathbf{fc}^{\mathbf{D\text{-}EL}}$= veokulud (lisakulud, nt veo- ja kindlustuskulud) kokkulepitud tarnekohast liidu piirini; $\mathbf{fc}^{\mathbf{EL\text{-}B}}$ = veokulud (lisakulud, nt veo- ja kindlustuskulud) liitu sisenemise kohast liikmesriikide piirini.

2.3. **Tarnetingimus DDU „C“** (kaubaarvel märgitud summa sisaldab veokulusid lähtekohast sihtkohani)

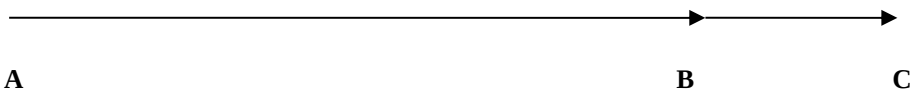

$sv=ia-fc^{BC}$

2.3.1. Näide

Kahe kaubanimetuse kaubaarvel märgitud summa:

- Kaubanimetuse 1 hind (100 kg) 1 500,00 USD
- Kaubanimetuse 2 hind (50 kg) 2 240,00 USD
- Kokku 3 740,00 USD
- Eeldatavad veokulud liikmesriigi piirist sihtkohani on 300 USD

Vahetuskurss 1,233 USD = 1 eurot. Kaubanimetuse 1 ja 2 veokulude suhe kaalu alusel on 2:1.

	USD	Lubatud kulud	Statistiline väärtus (USD)	Ümberarvestuskurss	Statistiline väärtus (EUR)
Kaubanimetus 1	1 500,00	200,00	1 300,00	1,233	1 054,34
Kaubanimetus 2	2 240,00	100,00	2 140,00	1,233	1 735,61

Lahter 46 tuleks täita järgmiselt:

Kaubanimetus 1 **1054**

Kaubanimetus 2 **1736**

Selgitav märkus: A = lähtekoht; **B** = importiva liikmesriigi piir; **C** = sihtkoht; **sv** = statistiline väärtus; **ia** = kaubaarvel märgitud summa; $\mathbf{fc^{BC}}$ = veokulud (lisakulud, nt veo- ja kindlustuskulud) importiva liikmesriigi piirist sihtkohani.

Lahter 47: Maksude arvestus

Ühtse haldusdokumendi suunistes antakse üksikasjalikum teave üleminekuperioodi delegeeritud määruse 9. lisa liidetes C1 ja D1 sisalduvate teatavate sätete ja koodide kohta. Täielik tekst on esitatud üleminekuperioodi delegeeritud määruse 9. lisa liidetes C1 ja D1.

Esitatud riiklikud maksumäärad on näitlikud ja võivad liikmesriigiti erineda.
Summad on näitlikud ja võivad muutuda.

47 Maksude arvestus	Liik	Maksubaas	Määr	Summa	MV
	Kokku				

Märkida kohaldatav maksustamisalus (väärtus, kaal või muu). Vajaduse korral asjaomaseid liidu koode kasutades tuleks igale reale märkida järgmised andmed:

1. maksuliik (nt imporditollimaks, käibemaks);
2. maksubaas;
3. kohaldatav maksumäär;
4. tasumisele kuuluv maksusumma;
5. valitud makseviis.

Käesolevas lahtris tuleb summa esitada selle liikmesriigi vääringus, kus täidetakse impordi- või ekspordiformaalsused, või kui lahtrisse 44 on märgitud vääringukood, tuleb kasutada lahtrisse 44 märgitud koodi.

Lahtri 47 tulpade **„Maksuliik“ ja „Maksubaas“** täitmine on kohustuslik järgmiste protseduuride korral:

1. kauba vabasse ringlusse ja lõppkasutusse lubamine[1, 2, 3];
2. suunamine muule eriprotseduurile kui transiit, nt seestöötlemine või ajutine import[1, 2, 3].

Tulba „Maksuliik“ täitmist võivad liikmesriigid nõuda või deklarant võib selle täita, kui kaup deklareeritakse a) ekspordiks/lähetamiseks, b) reekspordiks pärast seestöötlemist või ajutiseks impordiks ja c) välistöötlemiseks[4].

Tulba **„Maksubaas“** täitmist võivad liikmesriigid nõuda, kui kaup deklareeritakse a) ekspordiks/lähetamiseks, b) reekspordiks pärast seestöötlemist või ajutiseks impordiks, d) välistöötlemiseks ja/või e) tollilattu suunamiseks.

Tulpade **„Määr“, „Summa“ ja „Kokku“** täitmist võivad liikmesriigid nõuda või deklarant võib need täita, kui kaup deklareeritakse a) vabasse ringlusse või lõppkasutuseks lubamiseks,[1,3,4] b) ekspordiks/lähetamiseks, b) reekspordiks pärast seestöötlemist, ajutiseks impordiks, d) välistöötlemiseks,[5] e) seestöötlemiseks, ajutiseks impordiks[4].

---

[1] Kõnealust teavet ei nõuta kauba puhul, mille suhtes kohaldatakse imporditollimaksuvabastust, välja avatud juhul, kui tolliasutused peavad teabe esitamist vajalikuks seoses asjaomaste kaupade vabasse ringlusse lubamist reguleerivate sätete kohaldamisega.

[2] Seda teavet ei tule esitada, kui toll arvutab tollimaksu ettevõtja eest mujal deklaratsioonis esitatud teabe põhjal.

[3] Kui deklaratsioonile lisatakse üleminekuperioodi delegeeritud määruse artiklis 6 osutatud dokument, võivad liikmesriigid kõnealuse lahtri täitmisest loobuda.

[4] Seda teavet ei tule esitada, kui toll arvutab tollimaksu ettevõtja eest mujal deklaratsioonis esitatud teabe põhjal. Muul juhul ei ole nimetatud teabe esitamine liikmesriikidele kohustuslik.

[5] Seda teavet ei tule esitada, kui toll arvutab tollimaksu ettevõtja eest mujal deklaratsioonis esitatud teabe põhjal. Muul juhul ei ole nimetatud teabe esitamine liikmesriikidele kohustuslik.

Tulba **„MV“ (makseviis)** täitmist võivad liikmesriigid nõuda, kui kaup deklareeritakse järgmisel eesmärgil: a) vabasse ringlusse lubamine[1, 3]; b) eksport/lähetamine; c) reeksport pärast seestöötlemist või ajutine import; d) välistöötlemine, e) seestöötlemine või ajutine import;
Samasse deklaratsiooni võib märkida erinevad makseviisid olenevalt riigis kohaldatavatest lahendustest.
Kui maksu arvutamise suhtes kohaldatakse konkreetset määra, tuleb maksubaasi ja määra tulpa märkida mõõtühik.

NÄITED

Järgmised näited lähtuvad eeldusest, et kõik lahtri 47 alajaotised on täidetud olenemata sellest, kas need on üleminekuperioodi delegeeritud määruse 9. lisa liite C1 I jaotise B osas esitatud maatriksi kohaselt kohustuslikud või mitte. Esitatud käibemaksumäärad on näitlikud ning võivad liikmesriigiti erineda.

1. Ehete import Hiinast

TARIC-kood 7117900000
Tolliväärtus 30 794,91 EUR ja sularahamakse (A)[1].

LIIK	MAKSUBAAS	MÄÄR	SUMMA	MV
A00	30 794,91	4%	1231,80	
B00	32 026,70	18 %	5764,80	
		KOKKU	6996,60	A

2. Markide import Albaaniast

TARIC-kood 4907009000
Tolliväärtus 1004,18 EUR ja tšekimakse (C)[2].

LIIK	MAKSUBAAS	MÄÄR	SUMMA	MV
A00	1004,18	0%	0	
B00	1004,18	19%	190,79	
		KOKKU	190,79	C

3. Kolmanda riigi tollimaksu arvutamine rohkem kui ühe mõõtühiku alusel

TARIC-kood	**2202 9091 10**
2202	Vesi, k.a mineraalvesi ja gaseeritud vesi, suhkru- või muu magusainelisandiga või maitse- ja lõhnaainetega, ja muud mittealkohoolsed joogid, v.a rubriigi 2009 puu- või juurviljamahlad.
- 2202 90	muud
- - 2202 90 91	muud, mis sisaldavad rubriikidesse 0401–0404 kuuluvatest toodetest valmistatud rasvu
- - - 2202 90 91	alla 0,2 % massist
- - - - **2202 90 91 10**	**Veega lahjendatud või gaseeritud puu- ja köögiviljamahl**

Täiendav mõõtühik l (LTR)

Kolmanda riigi tollimaks: **6,4 % + 13,7 EUR / 100 kg (DTN[3])**
Täiendav mõõtühik, import (lahter 41): **l**
Kaudne riiklik maksustamine 4,13 EUR / hl 20° C

Imporditollimaksu arvutamiseks on vaja teada maksubaasi (lahtri 47 teine alajaotis), mõõtühikuid ja kogust.

Deklaratsioon: Netomass = 20 000 kg (= 200 DTN[13])
Tolliväärtus = 10 000,00 EUR
Liitreid (lahter 41) = 19 000

[1] Simulatsiooni kuupäev: 10.6.2007
[2] Simulatsiooni kuupäev: 10.6.2007
[3] TARIC rahvusvaheline kood.

Hektoliitreid 20° C. (riiklik kaudse maksu mõõtühik) = 190

Käibemaksu summa = tolliväärtus + imporditollimaks + riiklikud kaudsed maksud + sihtkohta toimetamise sisekulu (250 EUR).

Maksuliik	**Mõõtühiku kood**	**Maksubaas**	**Maksumäär**	**Summa**	**Meede**
A00	(tolliväärtus)	10 000	6,4%	640,00 EUR	
A00	DTN	200	13,7	2 740,00 EUR	
			A00 kokku	**3 380,00 EUR**	
028	HLT (20° C)	190	4,13	**784,70 EUR**	Riiklik kaudne maksustamine – liikmesriikide maksumäärad erinevad

LIIK	**MAKSUBAAS**	**MÄÄR**	**SUMMA**	**MV**
A00	10 000	6,4 %	640,00	C
A00	200	137 EUR/100kg	2 740,00	C
028	190	4,13	784,70	C
B00	14 415	19%	2 738,85	C
		Kokku	**6 903,55**	C

Samasse deklaratsiooni võib märkida erinevad makseviisid olenevalt riigis kohaldatavatest lahendustest.

4. Kolmanda riigi tollimaksu arvutamine rohkem kui ühe mõõtühiku alusel

2208	Denatureerimata etüülalkohol alkoholisisaldusega alla 80 % mahust; piiritusjoogid, liköörid ja muud alkohoolsed joogid
- 2208 90	muud
- - 2208 90 91	denatureerimata etüülalkohol alkoholisisaldusega alla 80 % mahust
- - - 2208 90 91	2 l või väiksemates pakendites
- - - - **2208 90 91 10**	**EMÜ asutamislepingu I lisas loetletud põllumajandustoodetest valmistatud kaup**

Täiendav mõõtühik l alk. 100 % (LpA)

Kolmanda riigi tollimaks: **1 EUR/% vol/hl (ASV X) + 6,4 eurot/hl (HLT)**
Täiendav mõõtühik, import (lahter 41): **l alk. 100 % (LpA)**
Riiklik aktsiis 15,04 EUR / % vol (ASV) /hl (HTL 20° C)

Imporditollimaksu arvutamiseks on vaja teada maksubaasi (lahtri 47 teine alajaotis), mõõtühikuid ja kogust.

Deklaratsioon: % vol = 40 %

% vol/hl (ASV X) = 4 000

Tolliväärtus = 20 000,00 EUR

Hektoliitreid = 100

% vol (ASV) 20° C (riiklik aktsiisi mõõtühik) = 40

Hektoliitreid 20° C (riiklik aktsiisi mõõtühik) = 100

Puhta alkoholi (100 %) liitrid (lahter 41) = 4 000

Käibemaksu summa = tolliväärtus + imporditollimaks + riiklik aktsiis + sihtkohta toimetamise sisekulu (200 EUR).

Maksuliik	**Mõõtühiku kood**	**Maksubaas**	**Maksumäär**	**Summa**	**Meede**
A00	ASV X	4 000	1	4 000,00 EUR	
A00	HLT	100	6,4	640,00 EUR	
			A00 kokku	**4 640,00 EUR**	
066	ASV	40	15,04	**601,60**	Riiklik aktsiisimaks – liikmesriikide maksumäärad erinevad Arvutus: **15,04 EUR / % vol (ASV)**
066	HTL 20° C (riiklik mõõtühik)	100	601,60	**60 160,00 EUR**	Riiklik aktsiisimaks – liikmesriikide maksumäärad erinevad Arvutus: **(15,04 EUR / % vol (ASV) /hl (HTL 20° C)**
			Kokku 066	**60 160,00 EUR**	

MAKSULIIK	MAKSUBAAS	MÄÄR	SUMMA	MV
A00	4 000	1 EUR	4 000,00	A
A00	100	6,4 EUR	640,00	A
066	100	601,60	60 160,00 EUR	A
B00	85 000	19 %	16 150,00	A
		Kokku	80 950,00	A

Samasse deklaratsiooni võib märkida erinevad makseviisid olenevalt riigis kohaldatavatest lahendustest.

Selgitavad märkused maksuliikide kohta

A00	Tollimaksud tööstustoodete suhtes	Seda maksuliiki kohaldatakse kõikide toodete suhtes.
A20	Täiendavad tollimaksud	
A30	Lõplikud dumpinguvastased tollimaksud	Dumpinguvastaseid tollimakse kohaldatakse, kui ekspordihind, millega toodet liidu turul müüakse, on madalam kui hind tootja koduturul. http://ec.europa.eu/trade/issues/respectrules/anti_dumping/stats.htm
A35	Ajutised dumpinguvastased tollimaksud	Ajutised dumpinguvastased tollimaksud võidakse muuta lõplikeks dumpinguvastasteks tollimaksudeks või tühistada. Üksikasju vt TARICi veebilehelt või juhtumite loetelust, mis on avaldatud: http://ec.europa.eu/trade/issues/respectrules/anti_dumping/stats.htm
A40	Lõplikud tasakaalustavad tollimaksud	Tasakaalustavaid tollimakse võidakse kehtestada eksporditoetuste korvamiseks. Üksikasju vt TARICi veebilehelt või juhtumite loetelust, mis on avaldatud: http://ec.europa.eu/trade/issues/respectrules/anti_dumping/stats.htm ".
A45	Ajutised tasakaalustavad tollimaksud	Ajutised tasakaalustavad tollimaksud võidakse muuta lõplikeks tasakaalustavateks tollimaksudeks või tühistada. Üksikasju vt TARICi veebilehelt või juhtumite loetelust, mis on avaldatud: http://ec.europa.eu/trade/issues/respectrules/anti_dumping/stats.htm
B00	Km	Käibemaks, mida kogutakse vastavalt nõukogu direktiivile 2006/112/EÜ.
B10	Tasandusintress (käibemaks)	Tasandusintress, mida kohaldatakse käibemaksu suhtes pärast seestöötlemist.
B20	Viivis (käibemaks)	
C00	Ekspordimaksud	Veel ei kohaldata.
C10	Põllumajandustoodete ekspordimaksud	Veel ei kohaldata.
D00	Viivis	
D10	Tasandusintress (st seestöötlemine või ajutine import)	Tasandusintress, mida kohaldatakse tollimaksude suhtes pärast seestöötlemist või ajutist importi.
E00	Teiste riikide nimel kogutud tollimaksud	San Marino nimel kogutud tollimaksud

1. lisa

Euroopa Liidu riikide ülevaade

Euroopa Liidu liikmesriigid on loetletud Euroopa Liidu lepingu („ELi leping“) artiklis 52. Aluslepingute territoriaalset kohaldamisala on täpsustatud Euroopa Liidu toimimise lepingu („ELi toimimise leping“) artiklis 355. Aluslepingute territoriaalne kohaldamisala võib erineda asjaomase liikmesriigi poliitilisest territooriumist.

Euroopa Liidu liikmesriigid moodustavad tolliliidu. Euroopa Liidu tolliterritoorium on määratletud liidu tolliseadustiku artiklis 4. On territooriume, mis kuuluvad teatud liikmesriigile, kuid ei ole Euroopa Liidu tolliterritooriumi osad. Järelikult ei kohaldata tolliliidu eeskirju nende territooriumide suhtes. Asjaomaste riikide rahvusvaheliste kokkulepete kohaselt on Monaco ja Ühendkuningriigi suveräänsed baasipiirkonnad (Akrotiri ja Dhekelia) Küprosel Euroopa Liidu tolliterritooriumi osad, kuigi need ei kuulu aluslepingute territoriaalsesse kohaldamisalasse.

Ka käibemaksu ja aktsiiside kogumise puhul erineb territoriaalne kohaldamisala aluslepingute ja tolliterritooriumi territoriaalsest kohaldamisalast. Käibemaksu puhul on territoriaalne kohaldamisala määratletud nõukogu direktiivi 2006/112/EÜ (mis käsitleb ühist käibemaksusüsteemi) II jaotises (artiklid 5 kuni 8). Aktsiiside puhul on see määratletud nõukogu direktiivi 2008/118/EÜ (mis käsitleb aktsiisi üldist korda ja millega tunnistatakse kehtetuks direktiiv 92/12/EMÜ) artiklites 5 ja 6.

Euroopa Liidu statistiline territoorium on määratletud määruse (EÜ) nr 471/2009 (mis käsitleb ühenduse statistikat väliskaubanduse kohta kolmandate riikidega ning millega tunnistatakse kehtetuks nõukogu määrus (EÜ) nr 1172/95) artikli 2 punktis b. See on tolliterritooriumiga identne, v.a Helgolandi saar, mis ole tolliterritooriumi osa, aga kuulub statistilise territooriumi alla.

Impordi-, ekspordi- ja transiidideklaratsiooni täitmiseks on oluline teada asjaomaste territooriumide staatust. Teatav tollideklaratsioonis esitatav teave sõltub kõnealusest staatusest.

Käesolevas lisas on loetletud kõik liikmesriigid ja sõltuvad territooriumid ning kolmandad riigid, kellega on sõlmitud konkreetsed tollivormistuse kokkulepped.

Lisa on struktureeritud territooriumi hõlmamise kriteeriumide alusel:

1. ELi liikmesriigid
2. liikmesriikide territooriumid, mida on konkreetselt mainitud liidu tolliseadustikus, nõukogu direktiivis 2008/118 või direktiivis 2006/112
3. ülemeremaad ja -territooriumid
4. muud ELi liikmesriigist sõltuvad territooriumid
5. kolmandad riigid, kellega liit või liikmesriik on sõlminud konkreetsed tollivormistuse kokkulepped

Käesoleva lisaga hõlmatud ülemeremaad ja -territooriumid on ELi toimimise lepingu artikli 355 kohaselt Euroopa Liiduga assotsieerunud. Need on loetletud ELi toimimise lepingu II lisas.

Fääri saared ja Gibraltar ei kuulu ühtegi kategooriasse 1 kuni 3. Nad on seepärast loetletud eraldi kategoorias „muud ELi liikmesriigist sõltuvad territooriumid“.

ELi liikmesriigist sõltuvate territooriumide puhul on tabeli read järjestatud liikmesriigi riigikeelse nime alusel.

1. ELi liikmesriigid

A Liikmesriik	B Tähtkood (1)	D Territoriaalne kohaldamisala (2)	E Tolliterritoorium	F Käibemaksuterritoorium	G Aktsiisiterritoorium	H Statistiline territoorium
Belgia	BE	Jah	Jah	Jah	Jah	Jah
Bulgaaria	BG	Jah	Jah	Jah	Jah	Jah
Tšehhi Vabariik	CZ	Jah	Jah	Jah	Jah	Jah
Taani	DK	Jah	Jah	Jah	Jah	Jah
Saksamaa	DE	Jah	Jah	Jah	Jah	Jah
Eesti	EE	Jah	Jah	Jah	Jah	Jah

A Liikmesriik	B Tähtkood (1)	D Territoriaalne kohaldamisala (2)	E Tolliterritoorium	F Käibemaksuterritoorium	G Aktsiisiterritoorium	H Statistiline territoorium
Iirimaa	IE	Jah	Jah	Jah	Jah	Jah
Kreeka	GR	Jah	Jah	Jah	Jah	Jah
Hispaania	ES	Jah	Jah	Jah	Jah	Jah
Prantsusmaa	FR	Jah	Jah	Jah	Jah	Jah
Horvaatia	HR	Jah	Jah	Jah	Jah	Jah
Itaalia	IT	Jah	Jah	Jah	Jah	Jah
Küpros (3)	CY	Jah	Jah	Jah	Jah	Jah
Läti	LV	Jah	Jah	Jah	Jah	Jah
Leedu	LT	Jah	Jah	Jah	Jah	Jah
Luksemburg	LU	Jah	Jah	Jah	Jah	Jah
Ungari	HU	Jah	Jah	Jah	Jah	Jah
Malta	MT	Jah	Jah	Jah	Jah	Jah
Madalmaad	NL	Jah	Jah	Jah	Jah	Jah
Austria	AT	Jah	Jah	Jah	Jah	Jah
Poola	PL	Jah	Jah	Jah	Jah	Jah
Portugal	PT	Jah	Jah	Jah	Jah	Jah
Rumeenia	RO	Jah	Jah	Jah	Jah	Jah
Sloveenia	SI	Jah	Jah	Jah	Jah	Jah
Slovakkia	SK	Jah	Jah	Jah	Jah	Jah
Soome	FI	Jah	Jah	Jah	Jah	Jah
Rootsi	SE	Jah	Jah	Jah	Jah	Jah
Ühendkuningriik	GB	Jah	Jah	Jah	Jah	Jah

2. Liikmesriikide territooriumid, mida on konkreetselt mainitud liidu tolliseadustikus, nõukogu direktiivis 2008/118 või direktiivis 2006/112

A Territoorium *(Liikmesriik)*	B Tähtkood (1)	D Territoriaalne kohaldamisala (2)	E Tolliterritoorium	F Käibemaksuterritoorium	G Aktsiisiterritoorium	H Statistiline territoorium
Büsingen (4) *(Saksamaa)*	CH	Jah	Ei	Ei	Ei	Ei
Helgoland *(Saksamaa)*	DE	Jah	Ei	Ei	Ei	Jah

A Territoorium *(Liikmesriik)*	B Tähtkood (1)	D Territoriaalne kohaldamisala (2)	E Tolliterritoorium	F Käibemaksuterritoorium	G Aktsiisiterritoorium	H Statistiline territoorium
Kanaari saared (5, 6) *(Hispaania)*	ES	Jah	Jah	Ei	Ei	Jah
Ceuta *(Hispaania)*	XC	Jah	Ei	Ei	Ei	Ei
Melilla *(Hispaania)*	XL	Jah	Ei	Ei	Ei	Ei
Prantsuse Guajaana (7) *(Prantsusmaa)*	FR	Jah	Jah	Ei	Ei	Jah
Guadeloupe (7) *(Prantsusmaa)*	FR	Jah	Jah	Ei	Ei	Jah
Martinique (7) *(Prantsusmaa)*	FR	Jah	Jah	Ei	Ei	Jah
Mayotte (7) *(Prantsusmaa)*	YT	Jah	Jah	Ei	Ei	Jah
Réunion (7) *(Prantsusmaa)*	FR	Jah	Jah	Ei	Ei	Jah
Saint-Martin (Prantsuse osa) (7) *(Prantsusmaa)*	FR	Jah	Jah	Ei	Ei	Jah
Athose mägi *(Kreeka)*	GR	Jah	Jah	Ei	Jah	Jah
Campione d'Italia (8) *(Itaalia)*	CH	Jah	Ei	Ei	Ei	Ei
Livigno *(Itaalia)*	IT	Jah	Ei	Ei	Ei	Ei
Lugano järv (9) *(Itaalia)*	IT	Jah	Ei	Ei	Ei	Ei
Jungholz ja Mittelberg (Kleines Walsertal) (10) *(Austria)*	AT	Jah	Jah	Jah	Jah	Jah
Ahvenamaa *(Soome)*	FI	Jah	Jah	Ei	Ei	Jah
Akrotiri ja Dhekelia *(Ühendkuningriik)*	CY	Ei	Jah	Jah	Jah	Jah
Kanalisaared (11) *(Ühendkuningriik)*	GB	Ei	Jah	Ei	Ei	Jah
Mani saar *(Ühendkuningriik)*	GB	Ei	Jah	Jah	Jah	Jah

3. Ülemeremaad ja -territooriumid

A Riik/territoorium	B Tähtkood (1)	D Territoriaalne kohaldamisala (2)	E Tolliterritoorium	F Käibemaksuterritoorium	G Aktsiisiterritoorium	H Statistiline territoorium
Grööonimaa	GL	Ei	Ei	Ei	Ei	Ei
Prantsuse Polüneesia	PF	Ei	Ei	Ei	Ei	Ei
Prantsuse Lõuna- ja Antarktika-territooriumid	TF	Ei	Ei	Ei	Ei	Ei
Uus-Kaledoonia ja sõltkonnad	NC	Ei	Ei	Ei	Ei	Ei
Saint-Barthélemy	BL	Ei	Ei	Ei	Ei	Ei
Saint-Pierre ja Miquelon	PM	Ei	Ei	Ei	Ei	Ei
Wallis ja Futuna	WF	Ei	Ei	Ei	Ei	Ei
Aruba	AW	Ei	Ei	Ei	Ei	Ei
Bonaire	BQ	Ei	Ei	Ei	Ei	Ei
Curaçao	CW	Ei	Ei	Ei	Ei	Ei
Saba	BQ	Ei	Ei	Ei	Ei	Ei
Sint Eustatius	BQ	Ei	Ei	Ei	Ei	Ei
Sint-Maarten	SX	Ei	Ei	Ei	Ei	Ei
Anguilla	AI	Ei	Ei	Ei	Ei	Ei
Bermuda	BM	Ei	Ei	Ei	Ei	Ei
Briti Antarktise ala	AQ	Ei	Ei	Ei	Ei	Ei
Briti India ookeani ala	IO	Ei	Ei	Ei	Ei	Ei
Briti Neitsisaared	VG	Ei	Ei	Ei	Ei	Ei
Kaimanisaared	KY	Ei	Ei	Ei	Ei	Ei
Falklandi saared	FK	Ei	Ei	Ei	Ei	Ei
Monteserrat	MS	Ei	Ei	Ei	Ei	Ei
Pitcairn	PN	Ei	Ei	Ei	Ei	Ei
Lõuna-Georgia ja Lõuna-Sandwichi saared	GS	Ei	Ei	Ei	Ei	Ei
Saint Helena ja sõltkonnad	SH	Ei	Ei	Ei	Ei	Ei
Turks ja Caicos	TC	Ei	Ei	Ei	Ei	Ei

4. Muud ELi liikmesriigist sõltuvad territooriumid

A Riik/territoorium	B Tähtkood (1)	D Territoriaalne kohaldamisala (2)	E Tolliterritoorium	F Käibemaksuterritoorium	G Aktsiisiterritoorium	H Statistiline territoorium
Fääri saared	FO	Ei	Ei	Ei	Ei	Ei
Gibraltar (12)	GI	Jah (13)	Ei	Ei	Ei	Ei

5. Kolmandad riigid, kellega liit või liikmesriik on sõlminud konkreetsed tollivormistuse kokkulepped

A Riik/territoorium	B Tähtkood (1)	D Territoriaalne kohaldamisala (2)	E Tolliterritoorium	F Käibemaksuterritoorium	G Aktsiisiterritoorium	H Statistiline territoorium
Andorra (14)	AD	Ei	Ei	Ei	Ei	Ei
Monaco	FR	Ei	Jah (15)	Jah	Jah	Jah
San Marino (16)	SM	Ei	Ei	Ei	Ei (17)	Ei

1. Asjaomased riigikoodid avaldatakse korrapäraselt *Euroopa Liidu Teatajas*, lähtudes Euroopa Parlamendi ja nõukogu 6. mai 2009. aasta määruse (EÜ) nr 471/2009 (mis käsitleb ühenduse statistikat väliskaubanduse kohta kolmandate riikidega ning millega tunnistatakse kehtetuks nõukogu määrus (EÜ) nr 1172/95) artikli 5 lõikest 2. Kõige uuemad andmed on avaldatud komisjoni 27. novembri 2012. aasta määruses (EL) nr 1106/2012, millega rakendatakse Euroopa Parlamendi ja nõukogu määrust (EÜ) nr 471/2009 (mis käsitleb ühenduse statistikat väliskaubanduse kohta kolmandate riikidega) seoses riikide ja territooriumide nomenklatuuri ajakohastamisega (ELT L 328, 28.11.2012, lk 7–15). Riikide ja territooriumide kodeerimise aluseks on kehtiv ISO alfa-2 standard niivõrd, kuivõrd see on kooskõlas ühenduse õigusaktide nõuetega. Riigikoodide täielik loetelu on esitatud korrapäraselt ajakohastatud õigusaktides, mis käsitlevad ühenduse väliskaubandusstatistika ja liikmesriikidevahelise kaubanduse statistika riikide ja territooriumide nomenklatuuri ning mis on avaldatud GEONOMi veebilehel.
2. Selles veerus on näidatud, kas riik või territoorium kuulub ELi lepingu (artikkel 52) ja ELi toimimise lepingu (artikkel 355) territoriaalse kohaldamisala alla.
3. Määruses (EÜ) nr 866/2004 sätestatakse tingimused, mille alusel kaupu, mis on täielikult saadud aladelt, mille üle Küprose Vabariigi valitsusel puudub tegelik kontroll, või mis on läbinud viimase olulise majanduslikult põhjendatud töötlemise või toimingu selleks seadmestatud ettevõttes aladel, mille üle Küprose Vabariigi valitsusel puudub tegelik kontroll, võib tuua Küprose Vabariigi valitsuse kontrolli all olevatele aladele liidu kaupadena.

   Vastupidises suunas, s.t Küprose Vabariigi valitsuse kontrolli all olevatelt aladelt aladele, mille üle Küprose Vabariigi valitsusel puudub tegelik kontroll, veetavate kaupade puhul ei nõuta ekspordiformaalsusi ning kõnealuse kauba puhul ei maksta põllumajandustoetusi, sest kogu Küprose Vabariigi territoorium ühines 2004. aasta mais Euroopa Liiduga.
4. Saksamaa enklaavi Büsingen am Hochrhein ümbritseb Šveits. Saksamaa Liitvabariigi ja Šveitsi Konföderatsiooni vahel 23. novembril 1964. aastal sõlmitud lepingu kohaselt kuulub Büsingen Šveitsi ja mitte liidu tolliterritooriumi alla. Ka ei ole Büsingen hõlmatud ELi käibemaksu- ega aktsiisiterritooriumiga.
5. Kanaari saared on: Lanzarote, Fuerteventura, Gran Canaria, Tenerife, La Gomera, El Hierro ja La Palma.
6. Nõukogu direktiivi 2008/118/EÜ artikli 5 lõike 4 kohaselt võib Hispaania deklaratsiooniga teatada, et kõnealust direktiivi ja artiklis 1 nimetatud direktiive kohaldatakse Kanaari saarte suhtes kõikide või mõnede aktsiisikaupade puhul. Seni ei ole Hispaania sellist deklaratsiooni esitanud.

7. Nõukogu direktiivi 2008/118/EÜ artikli 5 lõike 5 kohaselt võib Prantsusmaa deklaratsiooniga teatada, et kõnealust direktiivi ja artiklis 1 nimetatud direktiive kohaldatakse ülemeredepartemangude suhtes kõikide või mõnede aktsiisikaupade puhul. Seni ei ole Prantsusmaa sellist deklaratsiooni esitanud.

8. Itaalia enklaavi Campione d'Italia ümbritseb Šveitsi territoorium.

9. Lugano järve Itaaliale kuuluv osa, s.o kaldast kuni Ponte Tresa ja Porte Ceresio vahelise vööndi poliitilise piirini, ei ole hõlmatud tolli-, käibemaksu ega aktsiisiterritooriumiga.

10. Jungholz ja Mittelberg moodustavad Austria enklaavi, mis on juurdepääsetav üksnes Saksamaa territooriumilt. Sellise aktsiisikauba liikumist, mille lähte- või sihtkoht on Jungholz või Mittelberg, käsitatakse sellise kauba liikumisena, mille lähte- või sihtkoht on Saksamaa.

11. Kanalisaared on: Alderney, Jersey, Guernsey, Sark, Herm ja Les Minquires.

12. Gibraltar on Briti ülemereterritoorium, mis asub Pürenee poolsaare lõunapoolseima tipu lähedal.

13. ELi lepingut ja ELi toimimise lepingut kohaldatakse Gibraltari suhtes kooskõlas ELi toimimise lepingu artikli 355 lõikega 3.

14. Andorra on loonud ELiga tolliliidu harmoneeritud süsteemi gruppidesse 25 kuni 97 kuuluvate kaupade jaoks. Harmoneeritud süsteemi gruppidesse 1 kuni 24 kuuluvate Andorrast pärit kaupade suhtes kohaldatakse ELis sooduskorda.

15. Monaco moodustab Prantsusmaaga tolliliidu vastavalt Pariisis 18. mail 1963. aastal sõlmitud tollikonventsioonile. Seega on Monaco territoorium liidu tolliterritooriumi osa.

16. San Marino on loonud ELiga tolliliidu.

17. Aktsiisi osas on kokkulepe, et registreeritud kaubasaaja või volitatud laopidaja aktsiisilubasid taotlevatele San Marino ettevõtjatele annavad load Itaalia tolliasutused, kes väljastavad neile ja nende maksuladudele SEED-numbrid. Nende aktsiisikaupade liikumise (nt lähetamine, laekumine, eksport, import) suhtes võib kohaldada aktsiisikaupade liikumise ja kontrollisüsteemi EMCS samamoodi, nagu ELi-sisese liikumise suhtes. San Marino ei ole aga kohustatud aktsiisi käsitlevat õigustikku riigisiseselt kohaldama (aktsiisi miinimummäärad). Itaaliaga on sõlmitud kahepoolsed määrasid käsitlevad kokkulepped.